SPEED
1765 07.16

SFA

SANISPEED®+

FR NOTICE D'INSTALLATION
UK INSTALLATION INSTRUCTIONS
DE INSTALLATIONSHINWEISE
IT ISTRUZIONI PER L'INSTALLAZIONE
ES MANUAL DE INSTALACIÓN
BR PT MANUAL DE INSTALAÇÃO
NL INSTALLATIE VOORSCHRIFTEN
SE INSTALLATIONSANVISNING
DK INSTALLATIONSVEJLEDNING
NO INSTALLASJONSANVISING
FI ASENNUSOHJEET
HU FELSZERELÉSI ÉS KEZELÉSI ÚTMUTATÓ
PL INSTRUKCJA INSTALACJI
RU ИНСТРУКЦИЯ ПО МОНТАЖУ И ЭКСПЛУАТАЦИИ
RO MANUAL DE INSTALARE
CZ NÁVOD K INSTALACI A POUŽÍVÁNÍ
TR KURULUM KILAVUZU
CN 用户应保留安装指南以备用
KR 설치내용서
HR UPUTA ZA INSTALACIJU
AR طرق التركيب

CE

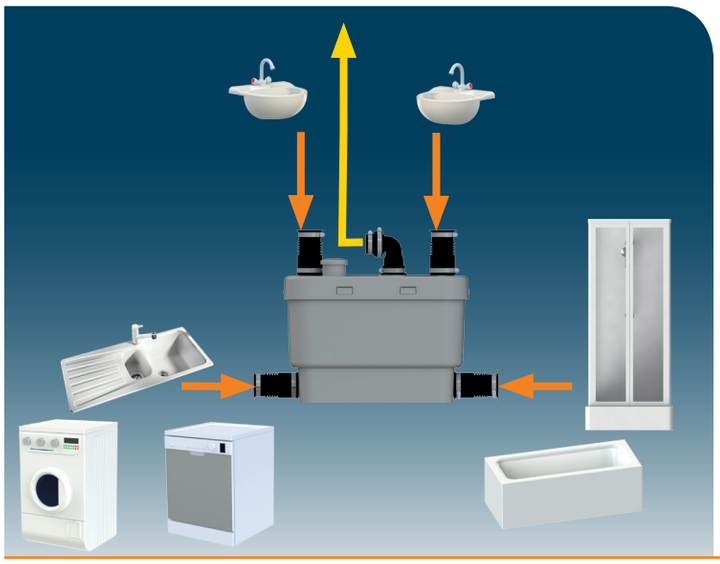

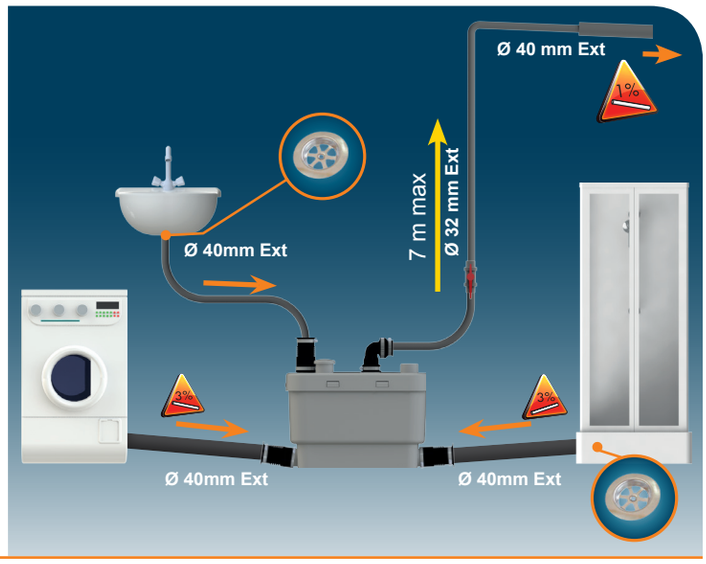
Ø 40 mm Ext
1%
7 m max
Ø 32 mm Ext
Ø 40mm Ext
3%
3%
Ø 40mm Ext
Ø 40mm Ext

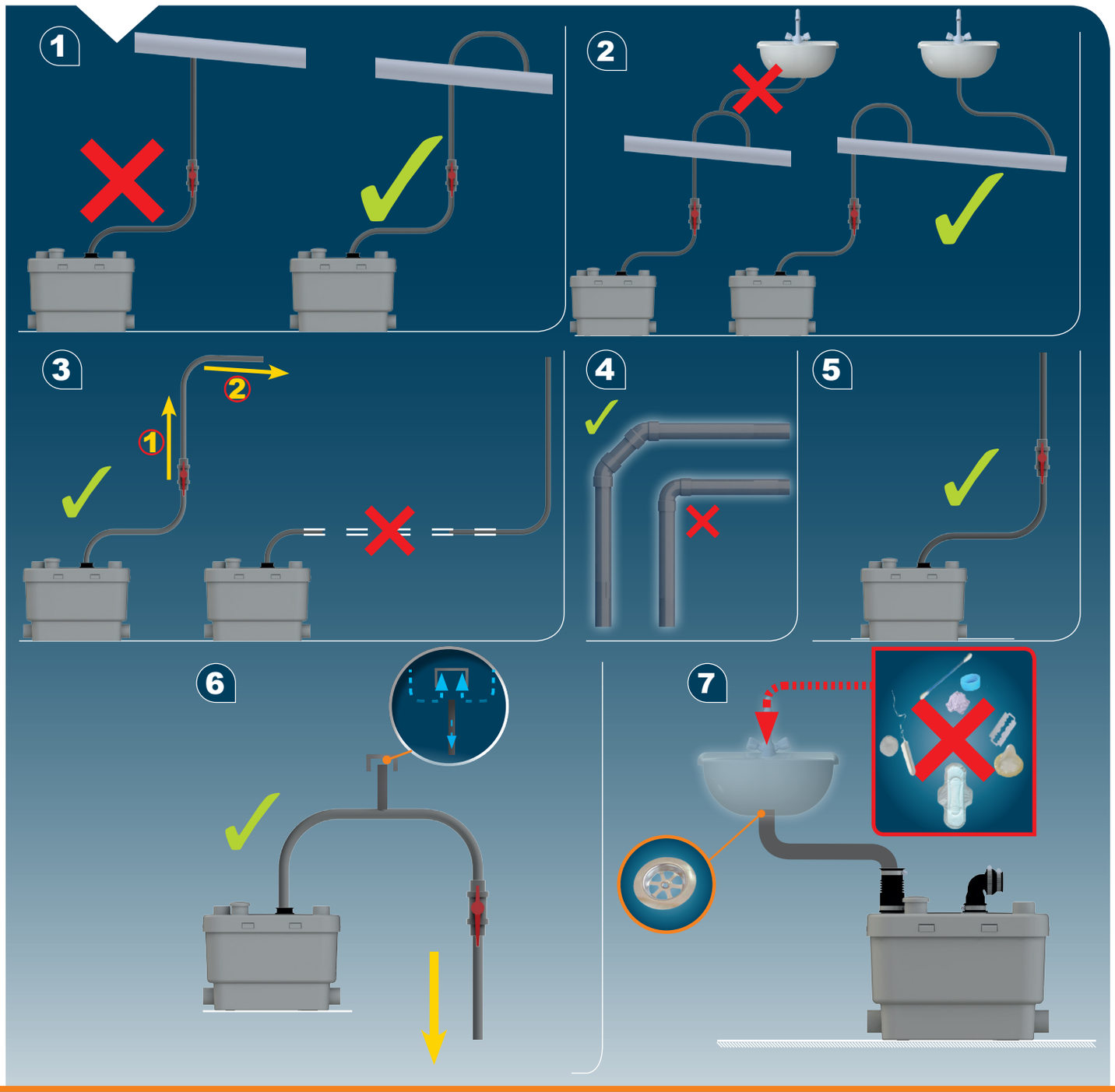
1
2
3
1
2
4
5
6
7

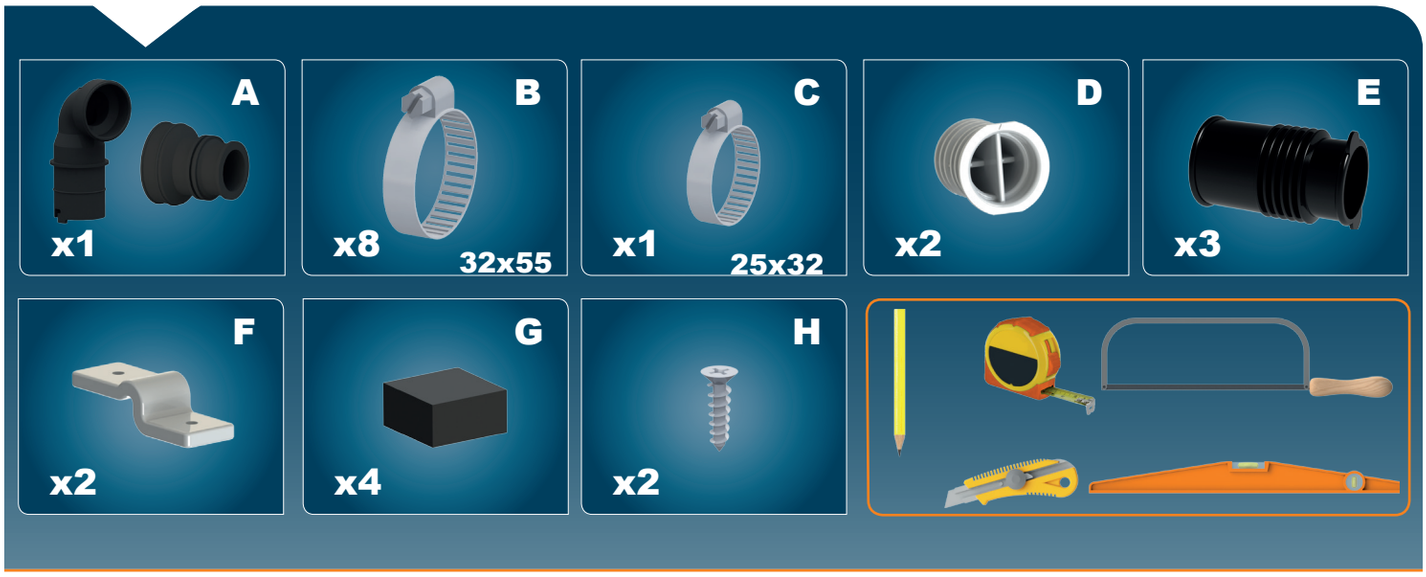
A
x1
B
x8
32x55
C
x1
25x32
D
x2
E
x3
F
x2
G
x4
H
x2

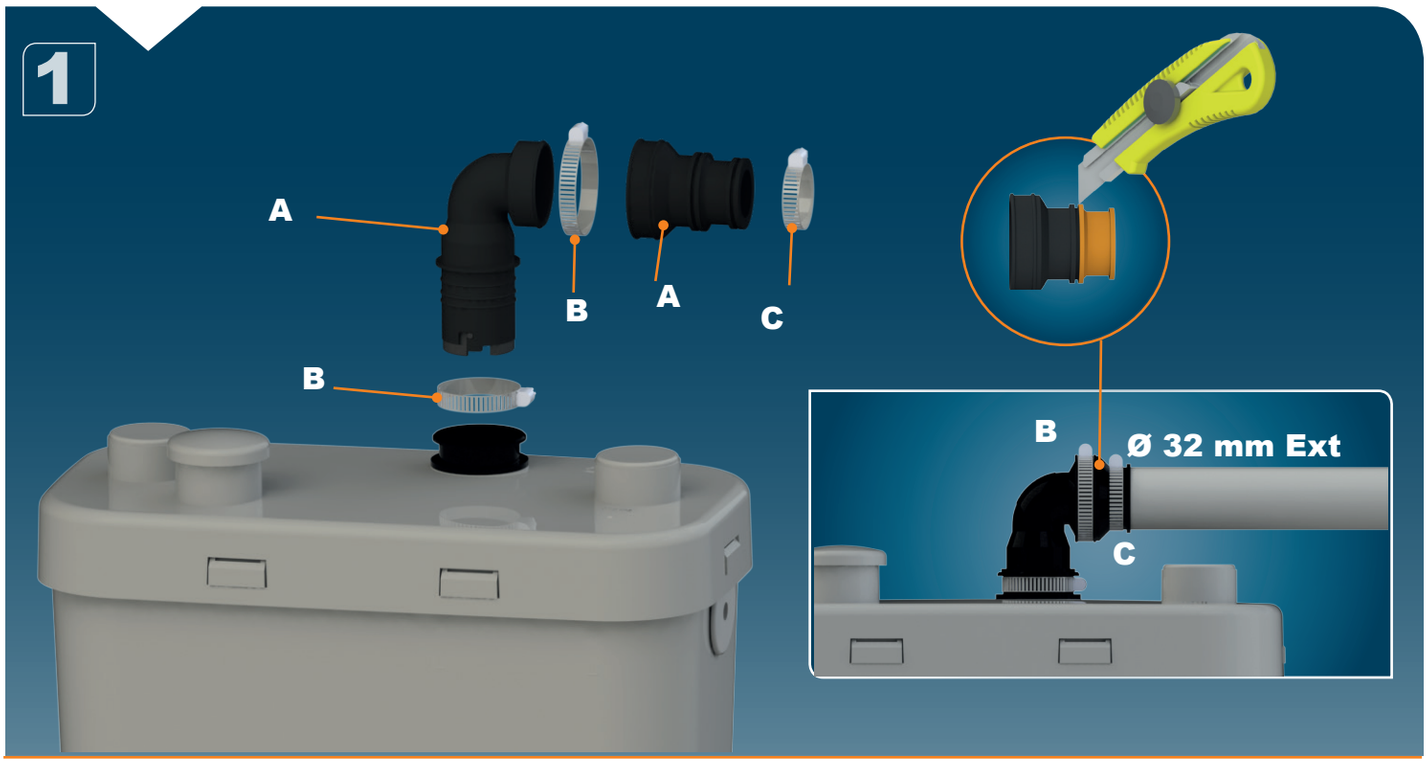
1
A
B
A
C
B
B
Ø 32 mm Ext
C

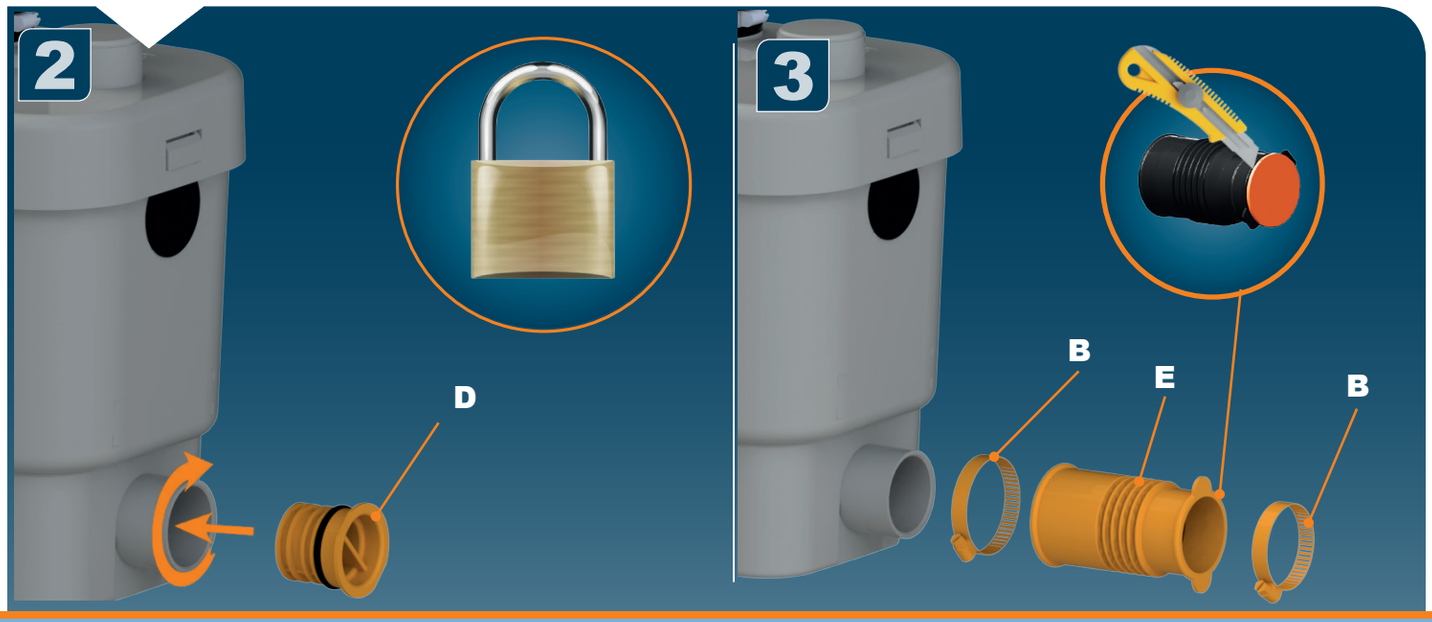
2
D
3
B
E
B

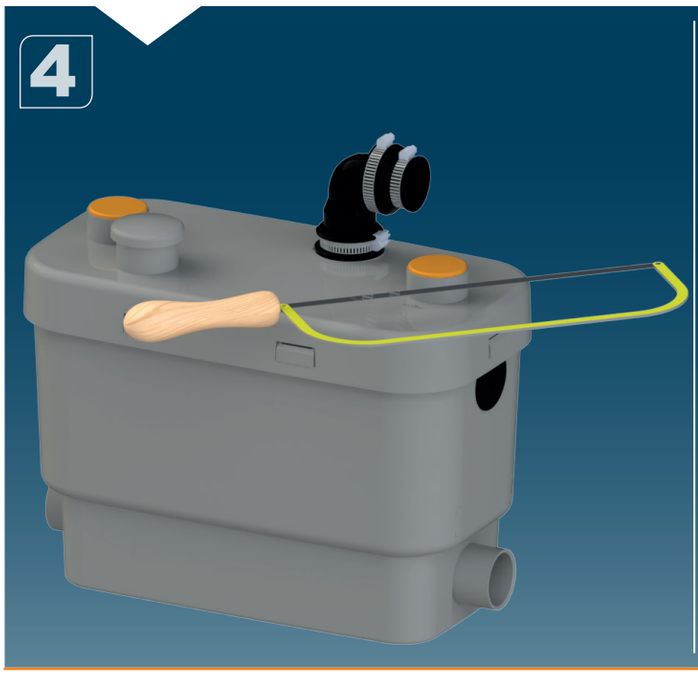
4

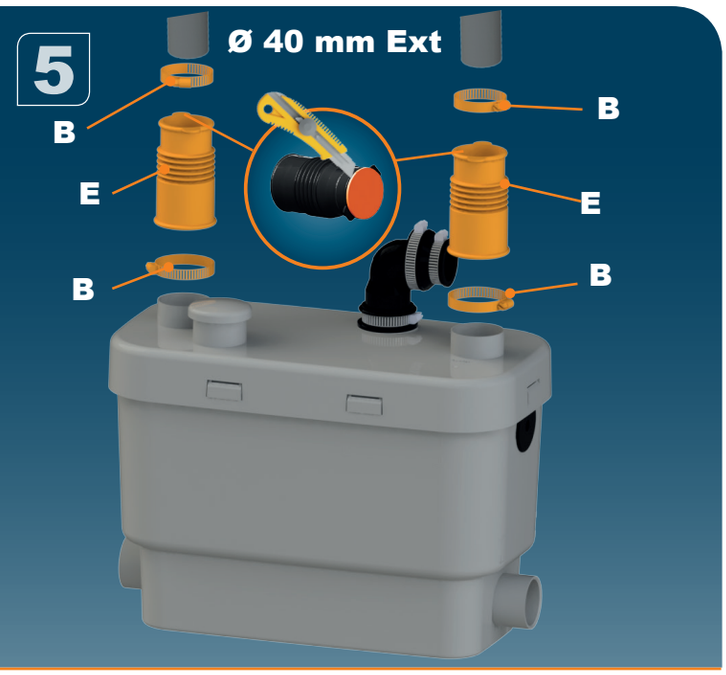
5
Ø 40 mm Ext
B
E
B
B
E
B

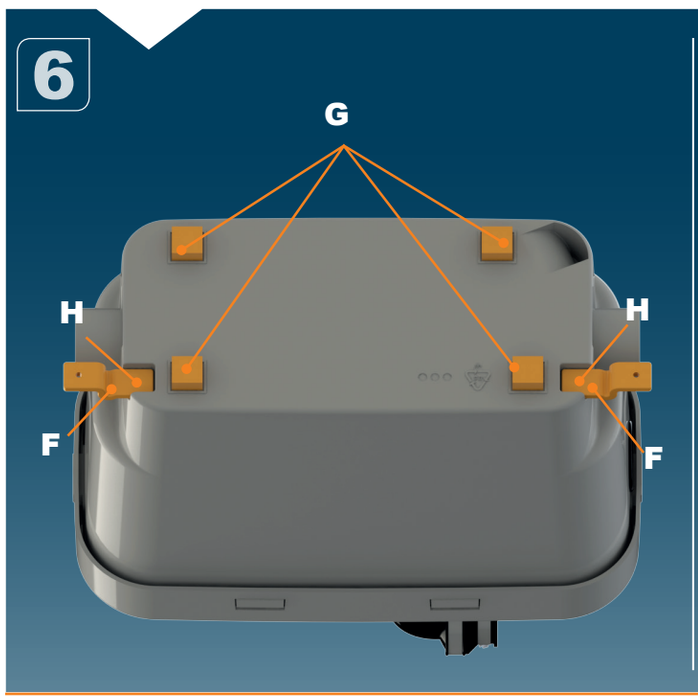
6
G
H
H
F
F

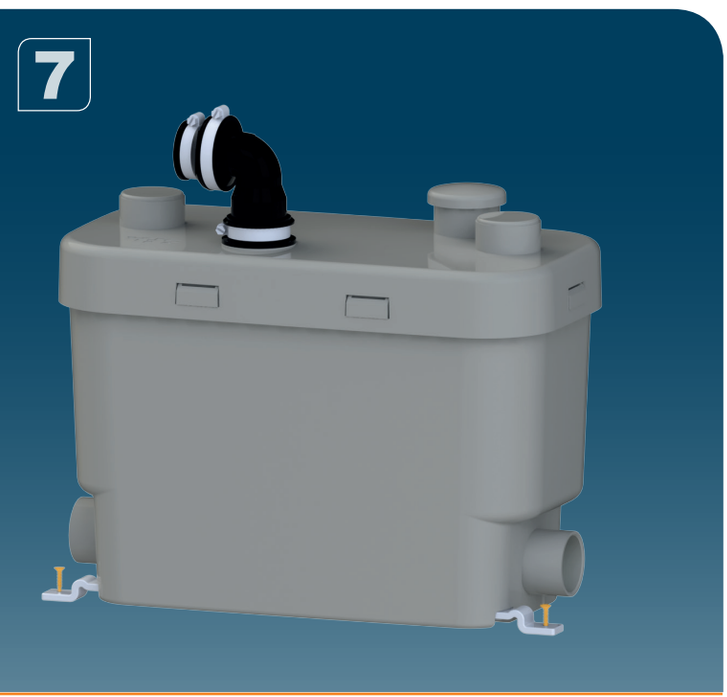
7

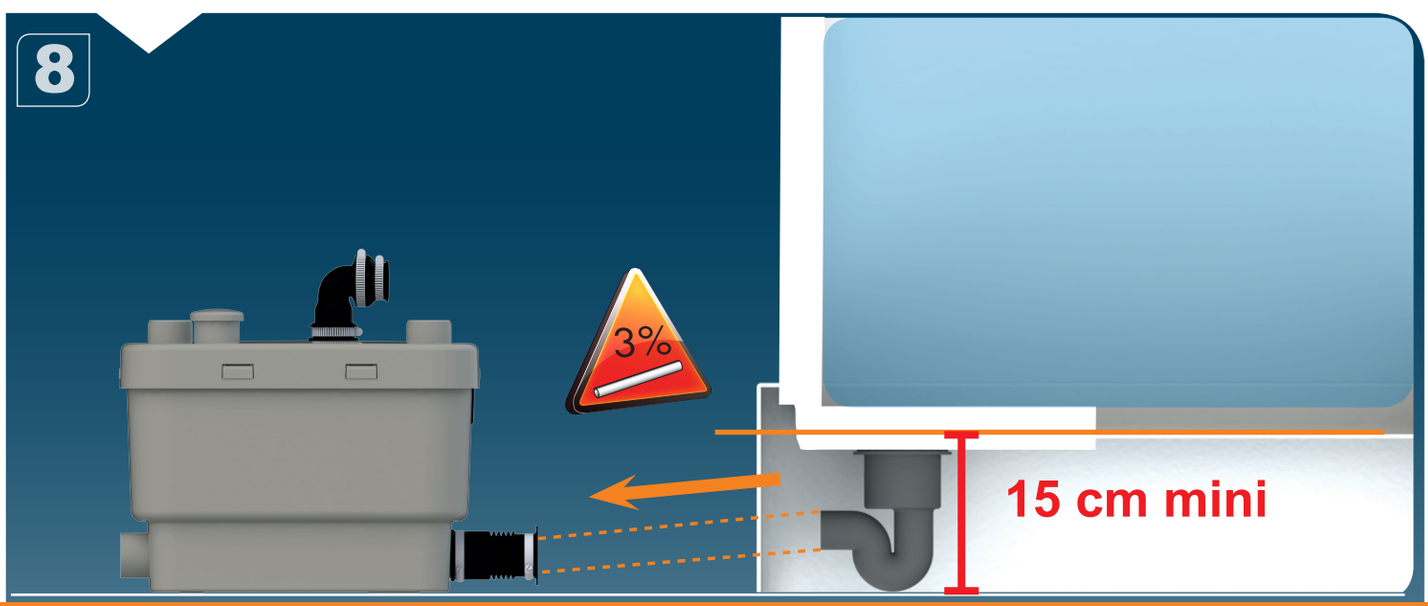
8
3%
15 cm mini

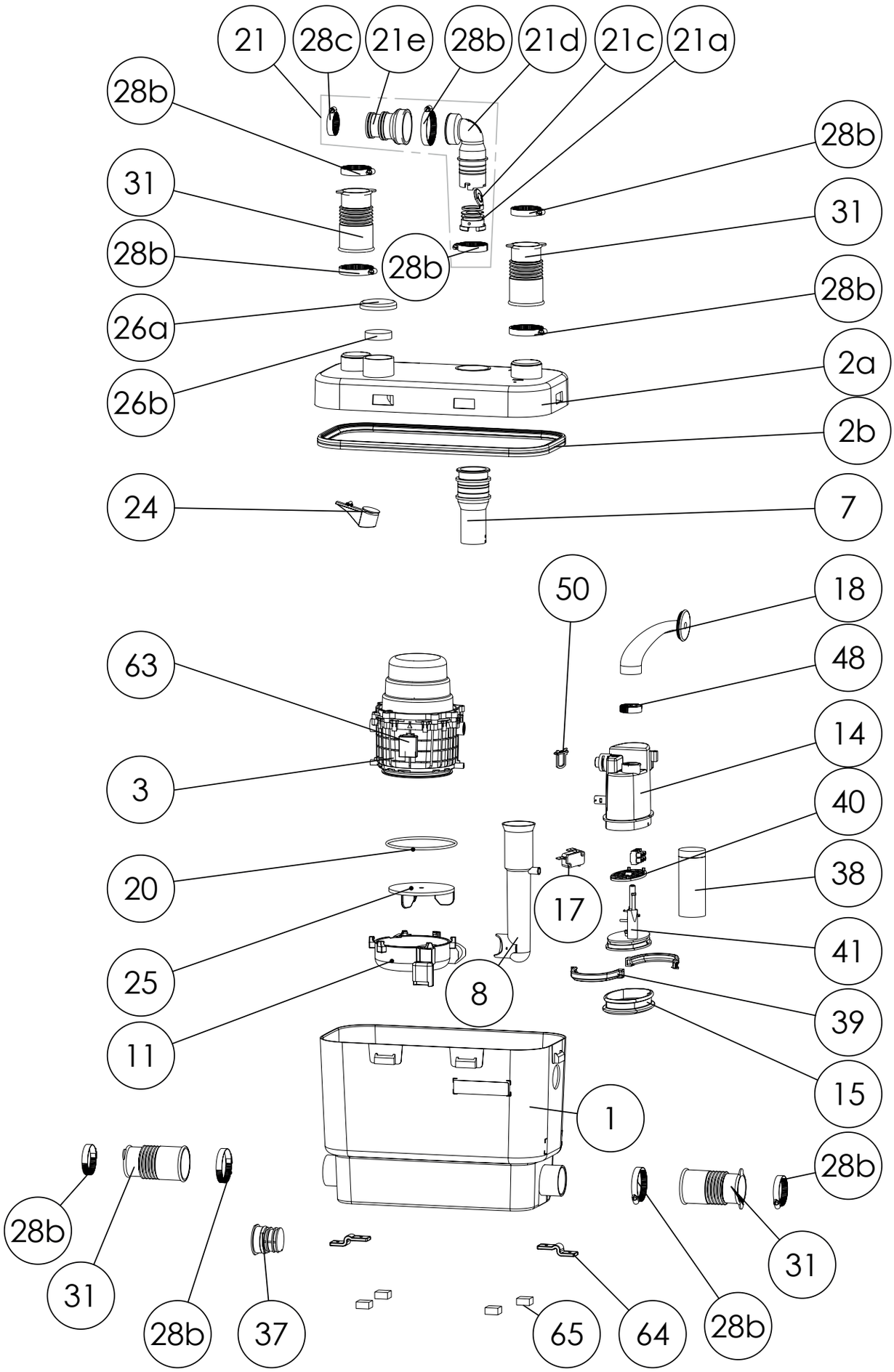
21
28c
21e
28b
21d
21c
21a
28b
28b
31
31
28b
28b
28b
26a
28b
26b
2a
2b
24
7
50
18
63
48
14
3
40
20
38
17
41
25
8
39
11
15
1
28b
28b
31
31
28b
37
65
64
28b

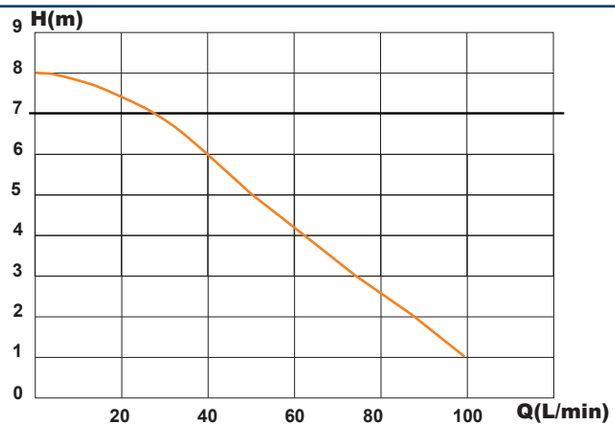

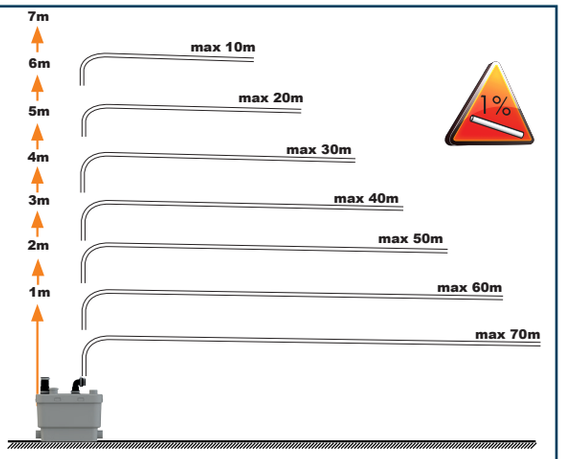

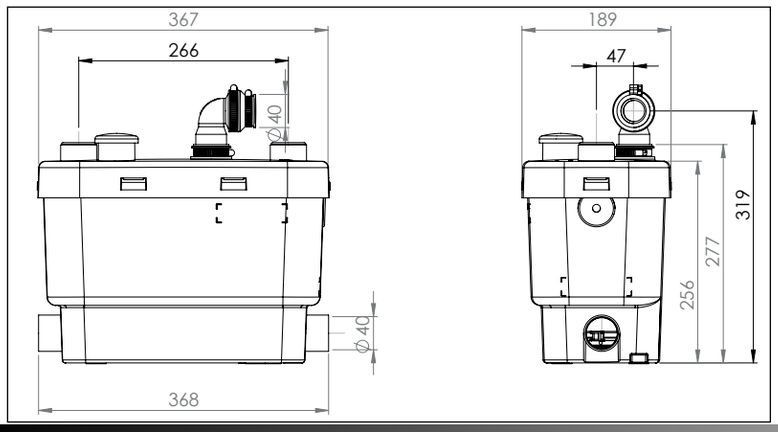

SANISPEED UP

V45

EN 12050-2
Hmax (Q=0)=8m
MAX 75 °C (5 min)
220-240 V - 50/60 Hz
400 W - IP44 - 2 A -
6,4 KG