metalac BOJLER

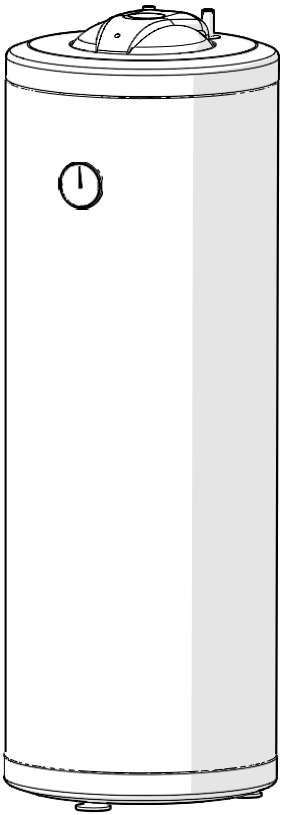

# ИНСТРУКЦИЯ ПО УСТАНОВКЕ, ЭКСПЛУАТАЦИИ И ТЕХНИЧЕСКОМУ ОБСЛУЖИВАНИЮ БОЙЛЕРОВ METALAC

***Водонагреватели аккумуляционные (накопительные) косвенного нагрева***

***тип*** **DIRECT**

RU

## СОДЕРЖАНИЕ

ТЕХНИЧЕСКОЕ РУКОВОДСТВО ..... 3
УСТАНОВКА… .....4
ПОДКЛЮЧЕНИЕ К ВОДОПРОВОДНОЙ СЕТИ И ИСТОЧНИКУ ЭНЕРГИИ ..... 5
НАСТРОЙКА,УПРАВЛЕНИЕ И ЭКСПЛУАТАЦИЯ ВОДОНАГРЕВАТЕЛЕЙ..... 7
РЕКОМЕНДАЦИИ ПО УТИЛИЗАЦИИ ..... 7

# ТЕХНИЧЕСКОЕ РУКОВОДСТВО

Конструкция водонагревателя предполагает работу под давлением воды из системы водопровода. Водонагреватель не предназначен для использования лицами со сниженными психофизическими возможностями, а также детьми, кроме случаев, когда данные лица находятся под присмотром человека, отвечающего за их безопасность. Не рекомендуется эксплуатация лицами, не обученными использованию устройства. Необходимо не допускать неправильной эксплуатации водонагревателя, в том числе детьми. Основные технические характеристики приведены на наклейке «Таблица характеристик», размещённой между вводными трубами. Бак изолирован качественным полиуретаном, что позволяет воде дольше оставаться горячей. Горячая вода из эмалированных баков физиологична и может использоваться для приготовления пищи. Наличие магниевого анода дополнительно защищает бак от коррозии.

На рис.1 представлена схема соединения водонагревателя для типа DIRECT (G-напольный монтаж) с его составными частями.

DIRECT
G - Напольный монтаж

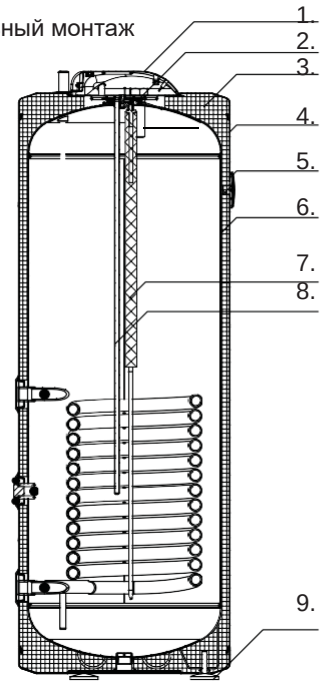


**Примечание:**

1. Пластиковая крышка
2. Прокладка
3. Термоизоляция
4. Внешний корпус
5. Термометр
6. Бак
7. Магниевый анод
8. Гильза для датчика
9. Ножка

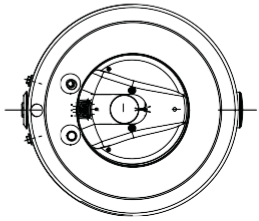

Рис.1

На рис.2 представлена схема соединения водонагревателя для типов DIRECT (W- настенный монтаж) с его составными частями.

DIRECT
W-настенный монтаж

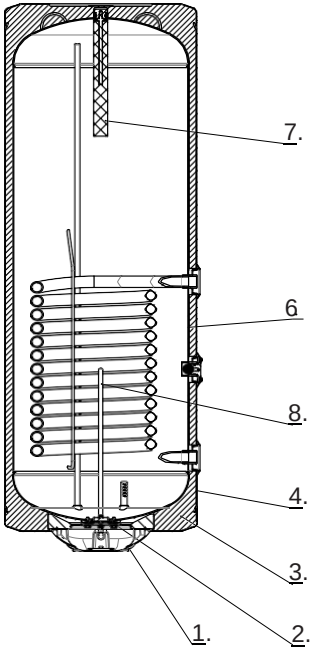


**Примечание:**

1. Пластиковая крышка
2. Прокладка
3. Термоизоляция
4. Внешний корпус
5. Термометр
6. Бак
7. Магниевый анод
8. Гильза для датчика
9. Кронштейн крепления к стене

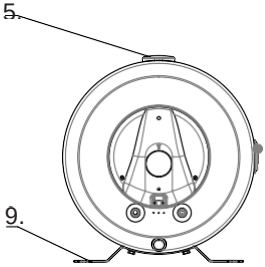


Рис.2

## УСТАНОВКА

Подключением водонагревателя к системе водопровода и источнику энергии может заниматься только обученное лицо. Необходимо учитывать, что водонагреватель должен быть установлен в сухом месте, защищенном от замерзания.

На рис.3 представлены размеры для подключения и монтажа бойлера, а также основные характеристики.

DIRECT G

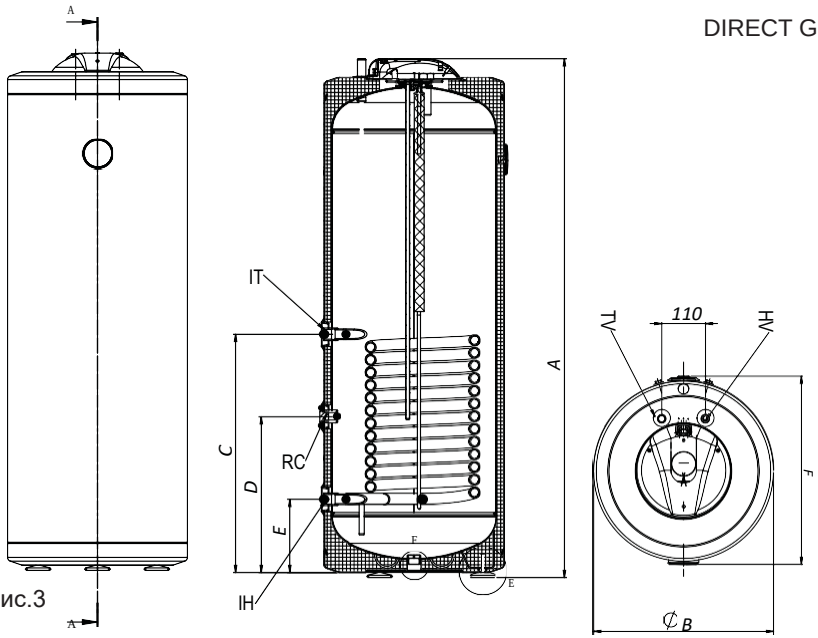


Рис.3

DIRECT W

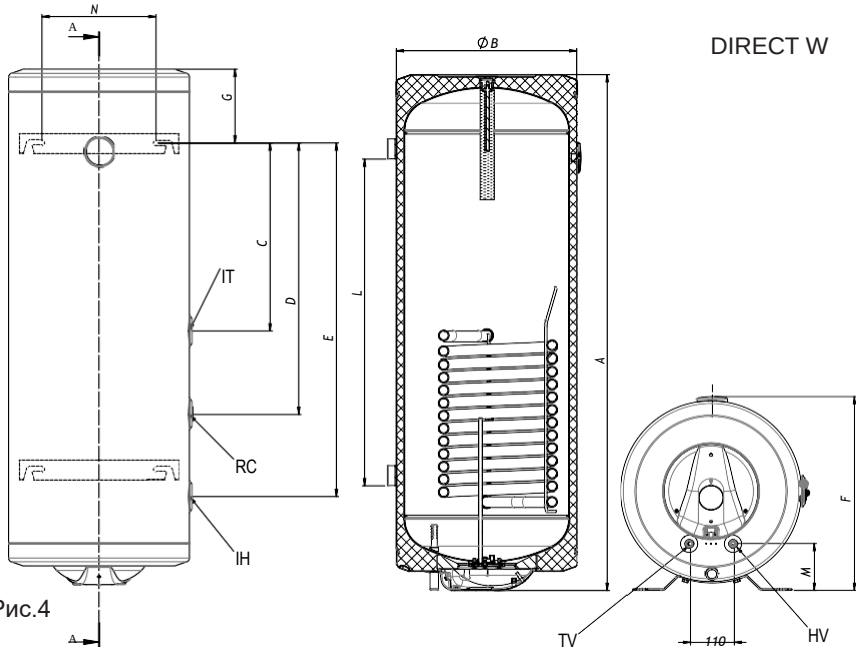


Рис.4

RU

| Модель | Direct G100 | Direct G120 | Direct G150 | Direct G200 | Direct W100 | Direct W120 | Direct W150 | Direct W200 |
|---|---|---|---|---|---|---|---|---|
| A (mm) | 940 | 1080 | 1300 | 1230 | 940 | 1080 | 1300 | 1230 |
| B (mm) | 454 | 454 | 454 | 542 | 454 | 454 | 454 | 542 |
| C (mm) | 606 | 606 | 606 | 654 | 112 | 252 | 472 | 304 |
| D (mm) | 398 | 398 | 398 | 446 | 320 | 460 | 680 | 506 |
| E (mm) | 190 | 190 | 190 | 238 | 528 | 668 | 888 | 714 |
| F (mm) | 475 | 475 | 475 | 565 | 461 | 461 | 461 | 575 |
| G (mm) | / | / | / | / | 192 | 192 | 192 | 245 |
| L (mm) | / | / | / | / | 320 | 600 | 600 | 600 |
| M (mm) | / | / | / | / | 460 | 600 | 600 | 600 |
| N (mm) | / | / | / | / | 130-360 | 130-360 | 130-360 | 420-480 |
| Номинальный объём вмещаемой воды (л) | 100 | 120 | 150 | 200 | 100 | 120 | 150 | 200 |
| Площадь теплообменника (м2) | 0,9 | 0,9 | 0,9 | 1,2 | 0,9 | 0,9 | 0,9 | 1,2 |
| Мощность теплообменника (кВт) | 30 | 30 | 30 | 34 | 30 | 30 | 30 | 34 |
| Производительность Δ35 ºC (л/мин) | 12,2 | 12,2 | 12,2 | 13,9 | 12,2 | 12,2 | 12,2 | 13,9 |
| Номинальное давление в системе/теплообменнике (MPa) | 0,6 | 0,6 | 0,6 | 0,6 | 0,6 | 0,6 | 0,6 | 0,6 |
| Диаметр гильзы для датчика (мм) | Ø9 | Ø9 | Ø9 | Ø9 | Ø9 | Ø9 | Ø9 | Ø9 |

| | | | | | | | | |
|---|---|---|---|---|---|---|---|---|
| Максимальное давление горячей жидкости (MPa) | 0,6 | 0,6 | 0,6 | 0,6 | 0,6 | 0,6 | 0,6 | 0,6 |
| Максимальная температура горячей жидкости (°C) | 90 | 90 | 90 | 90 | 90 | 90 | 90 | 90 |

| Обозначение | Наименование | Подключение |
|---|---|---|
| Tv | Горячая вода | G1/2" |
| Hv | Холодная вода | G1/2" |
| IT | Вход горячей воды | G3/4" |
| IH | Выход холодной воды | G3/4" |
| RC | Рециркуляция | G1/2" |

## ПОДКЛЮЧЕНИЕ К ВОДОПРОВОДНОЙ СЕТИ И ИСТОЧНИКУ ЭНЕРГИИ

Подведение холодной воды из водопроводной сети (HV) обозначено синей муфтой, а отведение горячей воды (TV) обозначено красной муфтой, чего следует придерживаться при подключении водонагревателя к водопроводной сети. Присоединение к источнику нагрева осуществляется через разъем (IT) для подачи теплоносителя в теплообменник, окрашенный в красный цвет, и разъем (IH) для выхода теплоносителя, обозначенный синей муфтой. Разъем RC служит для подключения рециркуляционного насоса.

Датчик температуры устанавливается в трубу, расположенную под крышкой водонагревателя. Водонагреватель является закрытой системой и позволяет использовать горячую воду в нескольких местах потребления.

На каждый водонагреватель должен быть установлен предохранительный клапан (рис.3), который препятствует росту давления в баке выше 0.1 Мра от номинального. Предохранительный клапан устанавливается на вводную трубу таким образом, чтобы отверстие для спуска воды из клапана было обращено вниз, а также в месте, защищенном от замерзания воды. Нельзя устанавливать запорный вентиль между предохранительным клапаном и водонагревателем, в случае случае функция предохранительного клапана утрачивается.

При нагреве воды давление жидкости в бойлере увеличивается до границы, установленной на предохранительном клапане, при этом возможно истечение воды из предохранительного клапана. Капающая вода может быть направлена воронкой или шлангом в систему водоотведения. В случае неправильного выполнения работ по установке водопровода отсутствует возможность направления капающей из предохранительного клапана воды в слив. В этом случае истечение капель воды можно предотвратить установкой раздвижной емкости объемом до 3 л на приводящую трубу бойлера.

Контроль предохранительного клапана должен проводиться каждые 15 дней. При контроле предохранительного клапана путем перемещения

рычага или поворота вентиля (в зависимости от типа клапана) возможно истечение воды, что свидетельствует об исправности клапана.
В системах с давлением воды выше 0.6 Мра (6 бар), на линии подачи холодной воды должен быть установлен редукционный вентиль.

Подключение нагревателя к водопроводной сети и к источнику энергии показано на рис.5

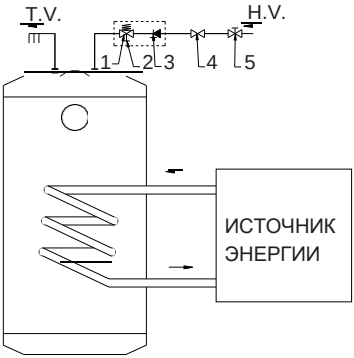


DIRECT G

1. Предохранительный клапан
2. Клапан для тестирования
3. Обратный клапан
4. Редукционный вентиль
5. Запорный вентиль Т.Н.-горячая вода H.V.-холодная вода

Рис.5

Подключение нагревателя DIRECT W к водопроводной сети и к источнику энергии показано на рис.6

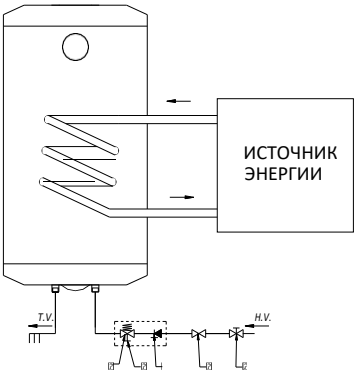


DIRECT W

1. Предохранительный клапан
2. Клапан для тестирования
3. Обратный клапан
4. Редукционный вентиль
5. Запорный вентиль Т.Н.-горячая вода H.V.-холодная вода

Рис.6

## НАСТРОЙКА, УПРАВЛЕНИЕ И ЭКСПЛУАТАЦИЯ ЭЛЕКТРИЧЕСКИХ ВОДОНАГРЕВАТЕЛЕЙ

После подключения к водопроводной сети и источнику энергии водонагреватель готов к эксплуатации. Начало заполнения нагревателя водой из водопроводной сети: откройте вентиль горячей воды на водопроводном кране или рычаг на одноручном смесителе. После заполнения нагревателя вода начинает течь из смесителя. Регуляция температуры нагрева осуществляется через систему нагрева воды, к которой подключено устройство.
Необходимо контролировать истощение магниевого анода. Период между проверками анода не должен превышать 24 месяца, при необходимости обязательно производится замена. Для повышения эффективности работы бойлера необходимо периодически проверять и очищать сенсоры от накипи. Для данных работ не требуется выпускать воду из бака.

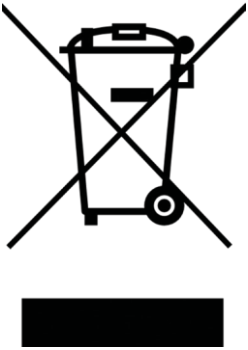

## РЕКОМЕНДАЦИИ ПО УТИЛИЗАЦИИ

Водонагреватели и упаковка сделаны из перерабатываемых материалов. Запрещается выбрасывать водонагреватели как бытовой мусор. Перед утилизацией необходимо отделить пластиковые и резиновые элементы от металлических, после чего поместить в маркированные мусорные контейнеры согласно действующим в регионе правилам. Обязательное разделение мусора– это единственная возможность соблюсти условия защиты окружающей среды.