Технические характеристики Название насоса EGO 15/60-130

Клиент	Дата	17/05/22	Фирма	
Ответственный	Арт. №		Рассчитал	
Телефон	Проект		Телефон	
E-Mail	Номер проекта		E-Mail	

Запрошенные данные

1	Тип насосов	THREADED CIRCULATORS	Жидкость	воды
2	Число насосов / Резерв	1 / 0	Температура жидкости °C	20
3	подача l/s		Кинематич. вязкость mm²/s	1.005
4	Напор m		Давление паров kPa	2.34
5	Геодезическая высота m		Значение PH	
6	Давление на входе kPa	0	Плотность kg/m³	998.3
7	Доступная система NPSH		Твердые вещества Массовая доля, %	0
8	Температура окр. Среды °C	20		

Насос

9	Название насоса	EGO 15/60-130	Частота Hz		50
10	Конструктивный тип	THREADED CIRCULATORS	Тип монтажа		Single Circolation
11	Изготовитель	EBARA	Рабочее колесо Диаметр	Max. mm	0
12	Число оборотов 1/min	4100		Разработано mm	
13	Число ступеней	1		Min. mm	0
14	Присоединение Сторона всасывания	ISO 228	подача	рабочий l/s	
15	Присоединение Напорная сторона	ISO 228		Макс. l/s	0.833
16	Макс. рабочее давление kPa	1000		Min- l/s	0.167
17	Напор отключения kPa	56.80	Напор	рабочий m	
18	Общий вес kg	См. таблицу с размерами		- (Qmax.) m	0.8
19	Мощность на валу kW			- (Qmin.) m	4.9
20			P2 макс. кВт при макс. Импеллере kW		0.03
21	NPSH - требуемый насос m		КПД %		

Материалы

22	Рабочее колесо	NORYL 1630V		
23	Корпус	Gray cast iron with cataphoresis protection		
24	Вал	Ceramics		
25				
26				
27				

Электродвигатель

28	Изготовитель	EPE Standard	Класс изоляции	F
29	Тип	EGO 15/60-130_230_Single Phase	Фазы	1~
30	Конструктивный тип	- / 50 Hz / Соединение полюсов 1	Размер	
31	Мощность kW		Вес kg	
32	Число полюсов	2	Эл. Напряжение V	230
33	Число оборотов 1/min	4100	Эл. сила тока A	0.4
34	Степень защиты	IP 44		
35				

Примечания

EBARA

Характеристика

Имя насоса EGO 15/60-130

Клиент	Дата 17/05/22	Фирма
Ответственный	Арт. №	Рассчитал
Телефон	Проект	Телефон
E-Mail	Номер проекта	E-Mail

Запрошенные данные

1	подача	l/s	
2	Напор	m	
3	Геодезическая высота	m	

Насос

Рабочий Расход	l/s	Рабочее колесо	Диаметр	Разработано	mm
Рабочий Напор	m		Частота	Hz	50
			Число оборотов	1/min	4100

воды; 20°C; 998.3kg/m³; 1mm²/s

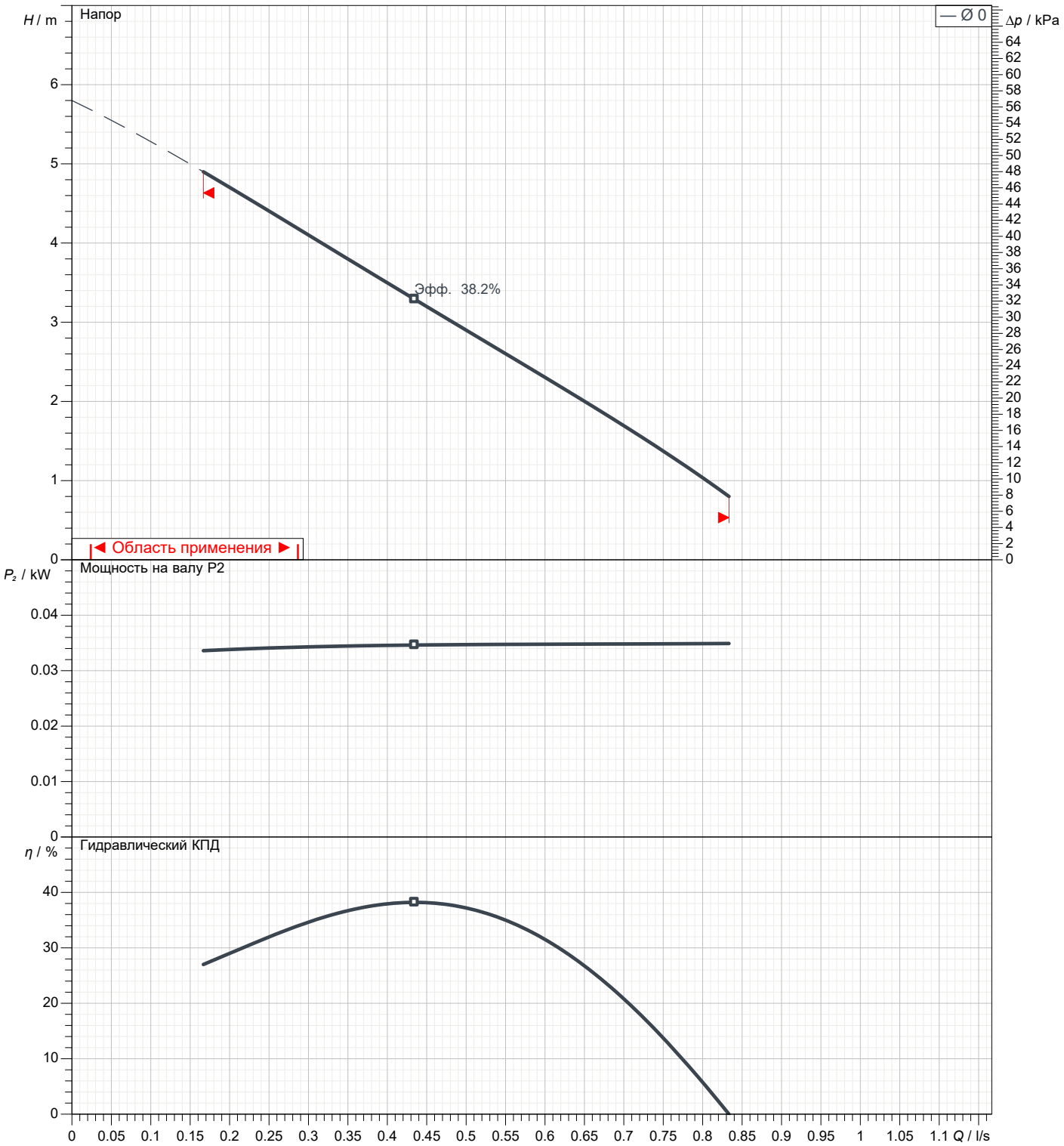

EBARA

Размеры

Имя насоса EGO 15/60-130

Клиент	Дата 17/05/22	Фирма
Ответственный	Арт. №	Рассчитал
Телефон	Проект	Телефон
E-Mail	Номер проекта	E-Mail

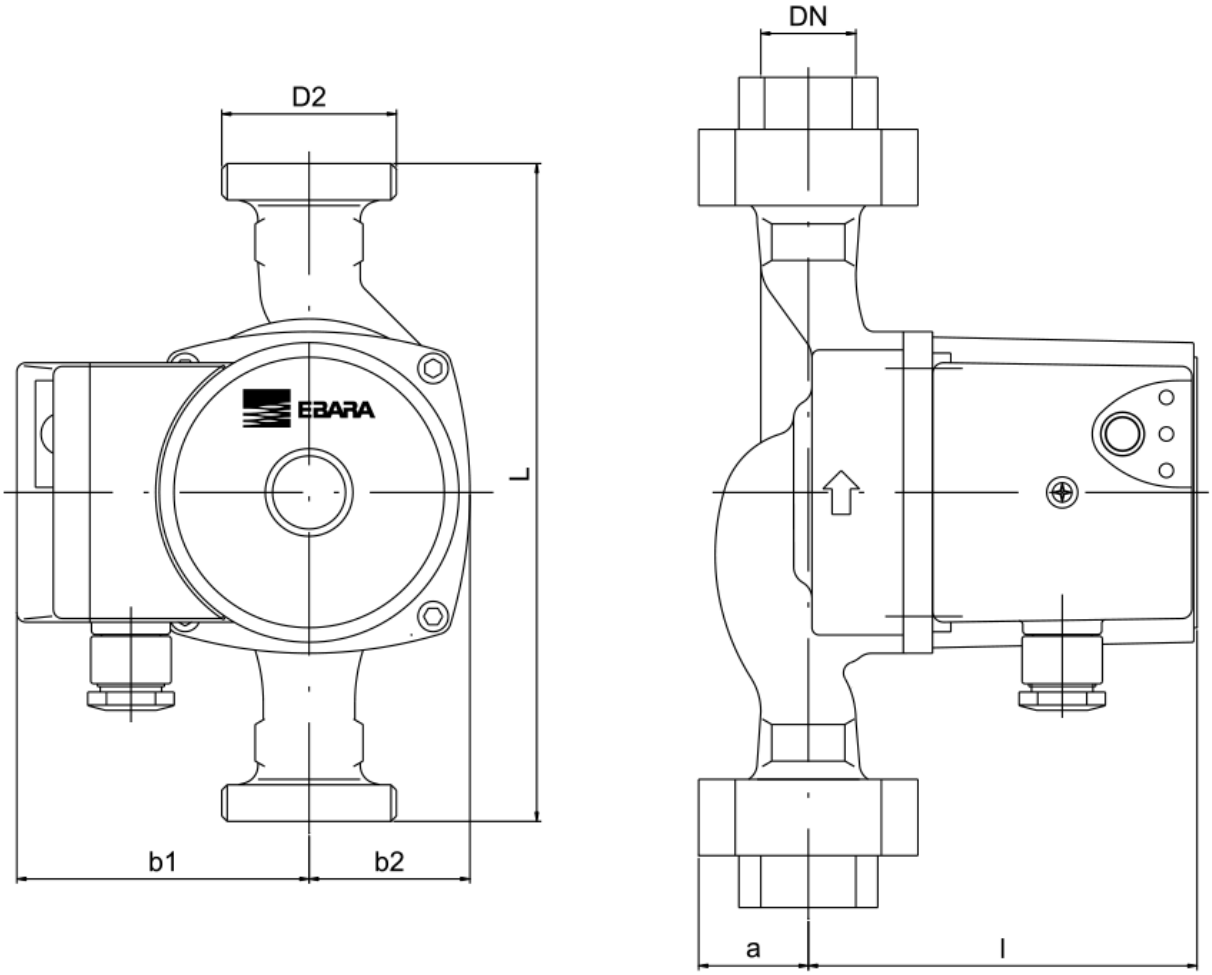

Размеры	mm							
1	a	27						
2	b1	80						
3	b2	48						
4	D2	1"						
5	DN	15						
6	l	108						
7	L	130						
8	Weight P&M	1,9 kg						
9								
10								
11								
12								
13								
14								
15								

EBARA

(1/1)
Конструкция

Имя насоса EGO 15/60-130

Клиент	Дата 17/05/22	Фирма
Ответственный	Арт. №	Рассчитал
Телефон	Проект	Телефон
E-Mail	Номер проекта	E-Mail

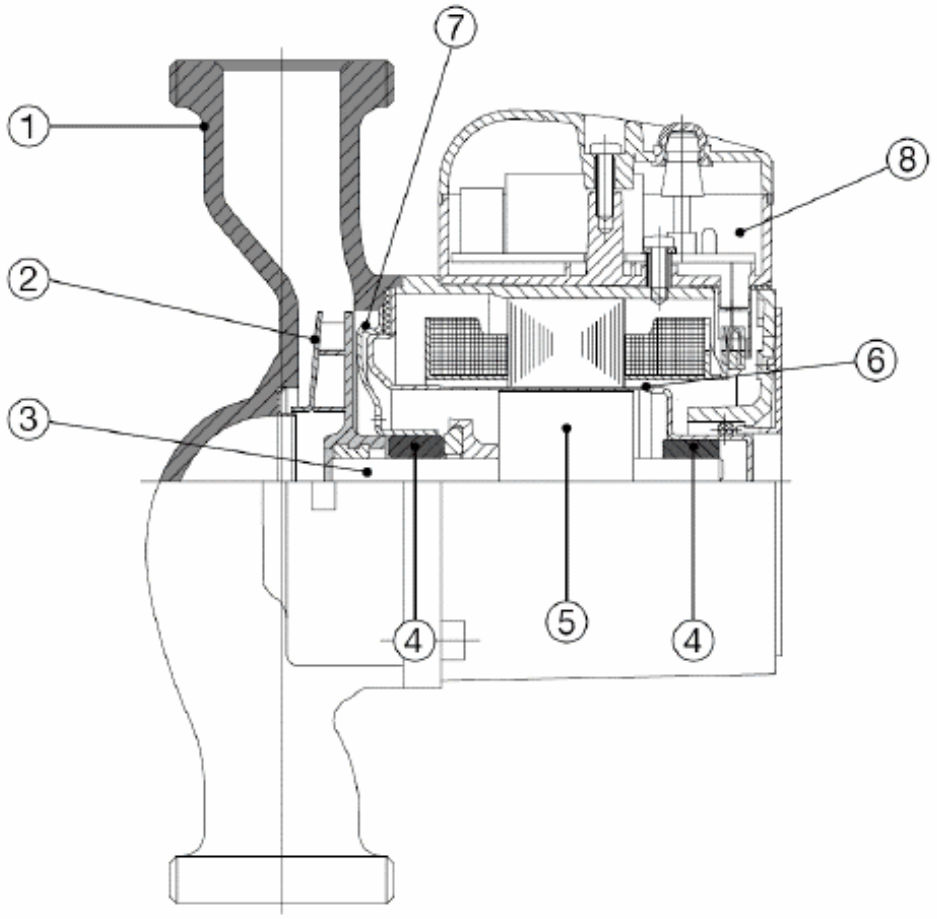

N°	Name	Material
1	Pump body	Cast iron with cataphoresis coating
2	Impeller	Noryl 1630V
3	Shaft	Ceramic
4	Bearings	Ceramic
5	Rotor	Coated in Stainless Steel
6	Rotor can	AISI 316 Stainless Steel
7	Bearing plate	AISI 316 Stainless Steel
8	Electronic board	-