Технические характеристики

Название насоса EGO EASY 32-100F

Клиент	Дата	17/05/22	Фирма	
Ответственный	Арт. №		Рассчитал	
Телефон	Проект		Телефон	
E-Mail	Номер проекта		E-Mail	

Запрошенные данные

1	Тип насосов	FLANGED CIRCULATORS	Жидкость	воды
2	Число насосов / Резерв	1 / 0	Температура жидкости °C	20
3	подача l/s		Кинематич. вязкость mm²/s	1.005
4	Напор m		Давление паров kPa	2.34
5	Геодезическая высота m		Значение PH	
6	Давление на входе kPa	0	Плотность kg/m³	998.3
7	Доступная система NPSH		Твердые вещества Массовая доля, %	0
8	Температура окр. Среды °C	20		

Насос

9	Название насоса	EGO EASY 32-100F	Частота Hz		50
10	Конструктивный тип	FLANGED CIRCULATORS	Тип монтажа		Single Circolation
11	Изготовитель	EBARA	Рабочее колесо Диаметр	Max. mm	0
12	Число оборотов 1/min	4400		Разработано mm	
13	Число ступеней	1		Min. mm	0
14	Присоединение Сторона всасывания		подача	рабочий l/s	
15	Присоединение Напорная сторона			Макс. l/s	3
16	Макс. рабочее давление kPa	1000		Min- l/s	0.333
17	Напор отключения kPa	98.17	Напор	рабочий m	
18	Общий вес kg	См. таблицу с размерами		- (Qmax.) m	0.7
19	Мощность на валу kW			- (Qmin.) m	9.8
20			P2 макс. кВт при макс. Импеллере kW		0.18
21	NPSH - требуемый насос m		КПД %		

Материалы

22	Рабочее колесо	PES GF 30		
23	Корпус	Gray cast iron with cataphoresis protection		
24	Вал	AISI 420		
25				
26				
27				

Электродвигатель

28	Изготовитель	EPE Standard	Класс изоляции	F
29	Тип	EGO EASY 32-100F_230_Single Phase	Фазы	1~
30	Конструктивный тип	- / 50 Hz / Соединение полюсов 1	Размер	
31	Мощность kW		Вес kg	
32	Число полюсов	2	Эл. Напряжение V	230
33	Число оборотов 1/min	4400	Эл. сила тока A	1.5
34	Степень защиты	IP 44		
35				

Примечания

EBARA

Характеристика

Имя насоса EGO EASY 32-100F

Клиент	Дата 17/05/22	Фирма
Ответственный	Арт. №	Рассчитал
Телефон	Проект	Телефон
E-Mail	Номер проекта	E-Mail

Запрошенные данные

1	подача	l/s	
2	Напор	m	
3	Геодезическая высота	m	

Насос

Рабочий Расход	l/s	Рабочее колесо	Диаметр	Разработано	mm
Рабочий Напор	m		Частота	Hz	50
			Число оборотов	1/min	4400

воды; 20°C; 998.3kg/m³; 1mm²/s

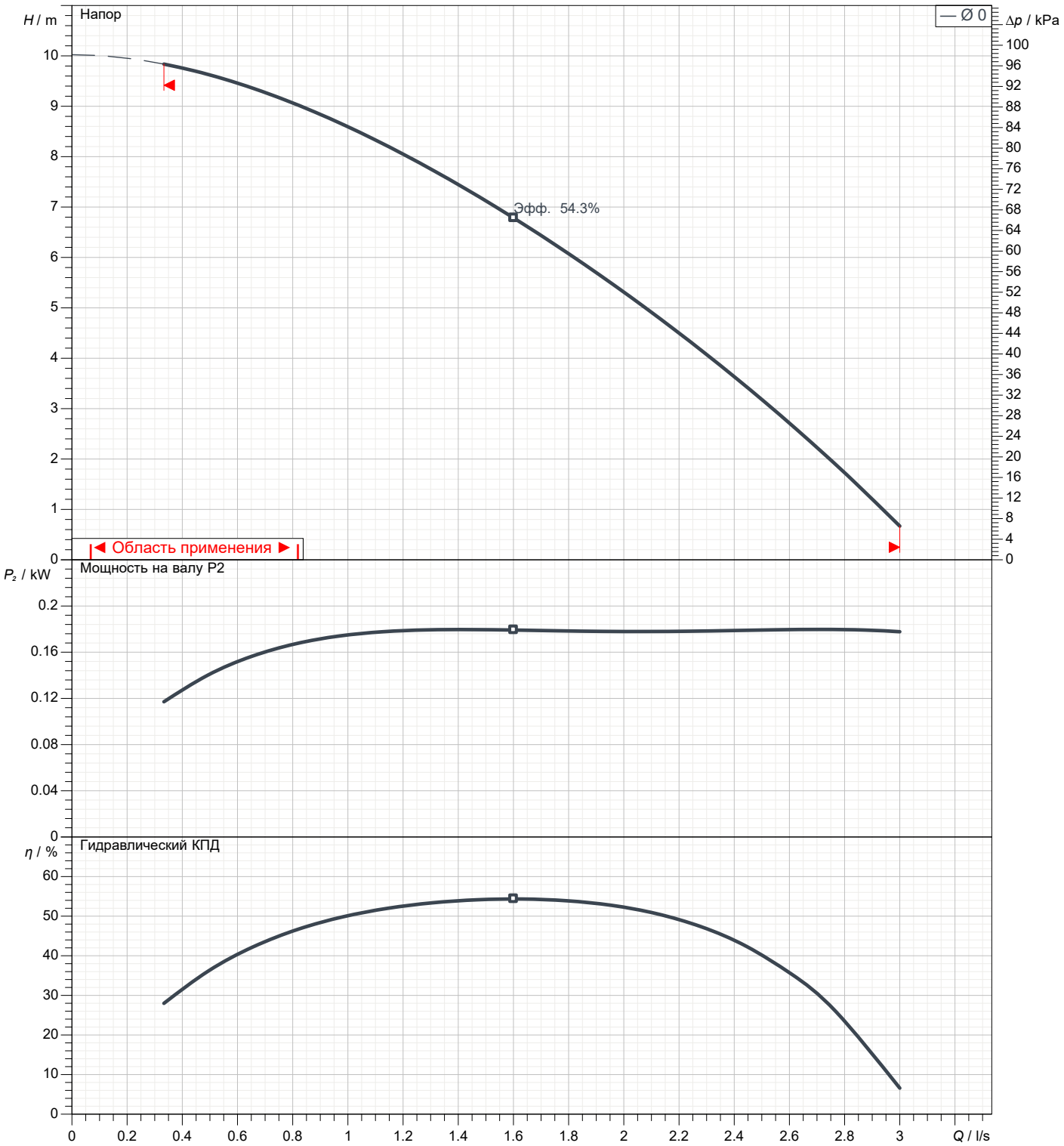

EBARA

Размеры

Имя насоса EGO EASY 32-100F

Клиент	Дата 17/05/22	Фирма
Ответственный	Арт. №	Рассчитал
Телефон	Проект	Телефон
E-Mail	Номер проекта	E-Mail

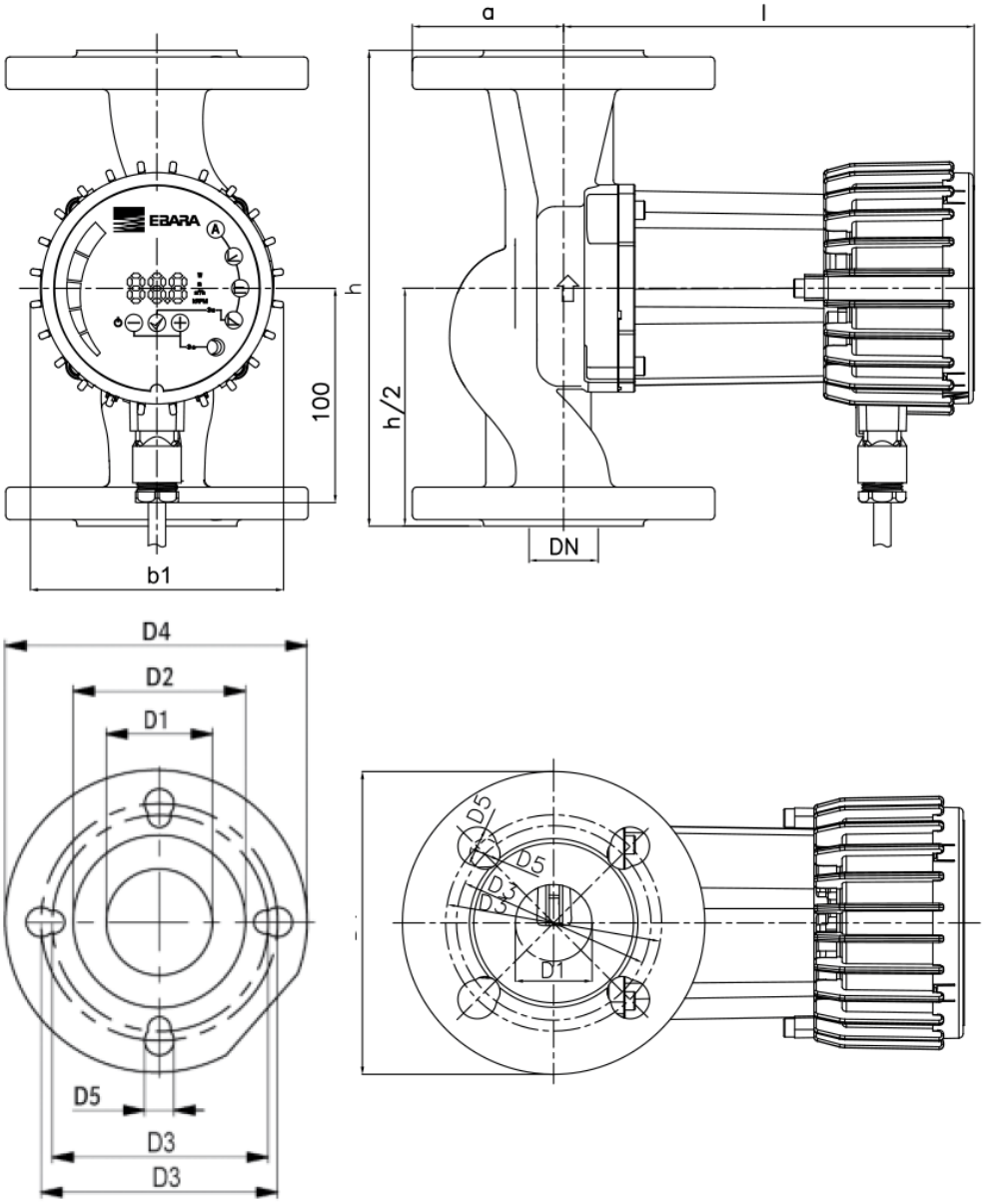

Размеры	mm							
1	a	70						
2	b1	117						
3	D1	32						
4	D2	74						
5	D3	90/100						
6	D4	140						
7	D5	14/19						
8	DN	32						
9	h	220						
10	l	190						
11	Weight P&M	7,4 kg						
12								
13								
14								
15								

EBARA

(1/1)
Конструкция

Имя насоса EGO EASY 32-100F

Клиент	Дата 17/05/22	Фирма
Ответственный	Арт. №	Рассчитал
Телефон	Проект	Телефон
E-Mail	Номер проекта	E-Mail

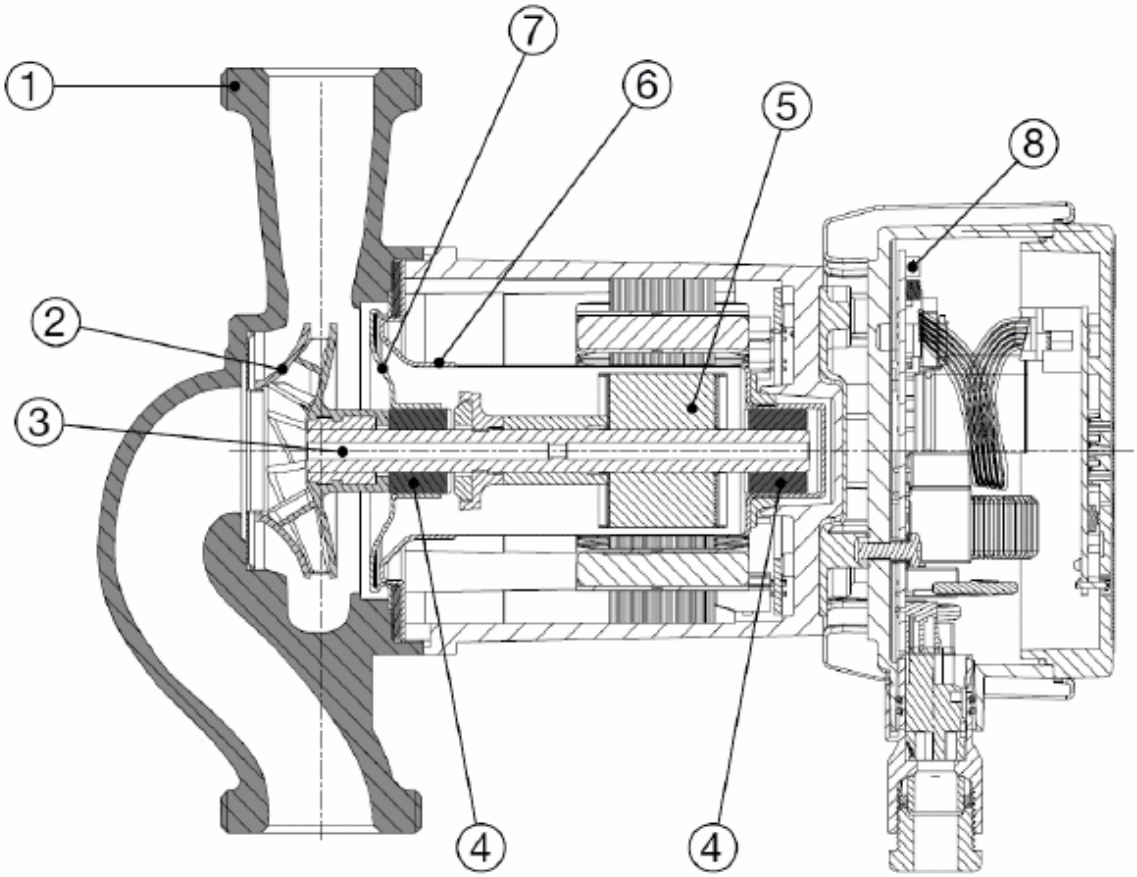

N°	Name	Material
1	Pump body	Cast iron with cataphoresis coating
2	Impeller	PES GF 30
3	Shaft	AISI 420
4	Bearings	Graphite
5	Rotor	Coated in Stainless Steel
6	Rotor can	AISI 316 Stainless Steel
7	Bearing plate	AISI 316 Stainless Steel
8	Electronic board	-