Технические характеристики

Название насоса EGO SLIM 40-80/220

Клиент	Дата	17/05/22	Фирма	
Ответственный	Арт. №		Рассчитал	
Телефон	Проект		Телефон	
E-Mail	Номер проекта		E-Mail	

Запрошенные данные

1	Тип насосов		FLANGED CIRCULATORS	Жидкость		воды
2	Число насосов / Резерв		1 / 0	Температура жидкости	°C	20
3	подача	l/s		Кинематич. вязкость	mm²/s	1.005
4	Напор	m		Давление паров	kPa	2.34
5	Геодезическая высота	m		Значение PH		
6	Давление на входе	kPa	0	Плотность	kg/m³	998.3
7	Доступная система NPSH			Твердые вещества	Массовая доля, %	0
8	Температура окр. Среды	°C	20			

Насос

9	Название насоса		EGO SLIM 40-80/220	Частота		Hz	50
10	Конструктивный тип		FLANGED CIRCULATORS	Тип монтажа			Single Circolation
11	Изготовитель		EBARA	Рабочее колесо Диаметр	Max.	mm	0
12	Число оборотов	1/min	3700		Разработано	mm	
13	Число ступеней		1		Min.	mm	0
14	Присоединение Сторона всасывания			подача	рабочий	l/s	
15	Присоединение Напорная сторона				Макс.	l/s	5.25
16	Макс. рабочее давление	kPa	1000		Min-	l/s	1.67
17	Напор отключения	kPa	81.28	Напор	рабочий	m	
18	Общий вес	kg	См. таблицу с размерами		- (Qmax.)	m	
19	Мощность на валу	kW			- (Qmin.)	m	7.5
20				P2 макс. кВт при макс. Импеллере		kW	0.27
21	NPSH - требуемый насос	m		КПД		%	

Материалы

22	Рабочее колесо	PES GF 30
23	Корпус	Gray cast iron with cataphoresis protection
24	Вал	AISI 420
25		
26		
27		

Электродвигатель

28	Изготовитель		EPE Standard	Класс изоляции		F
29	Тип		EGO SLIM 40-80/220_230_Single Phase	Фазы		1~
30	Конструктивный тип		- / 50 Hz / Соединение полюсов 1	Размер		
31	Мощность	kW		Вес	kg	
32	Число полюсов		2	Эл. Напряжение	V	230
33	Число оборотов	1/min	3700	Эл. сила тока	A	1.2
34	Степень защиты		IP 44			
35						

Примечания

EBARA

Характеристика

Имя насоса EGO SLIM 40-80/220

Клиент	Дата 17/05/22	Фирма
Ответственный	Арт. №	Рассчитал
Телефон	Проект	Телефон
E-Mail	Номер проекта	E-Mail

Запрошенные данные

1	подача	l/s	
2	Напор	m	
3	Геодезическая высота	m	

Насос

Рабочий Расход	l/s	Рабочее колесо	Диаметр	Разработано mm	
Рабочий Напор	m		Частота	Hz	50
			Число оборотов	1/min	3700

воды; 20°C; 998.3kg/m³; 1mm²/s

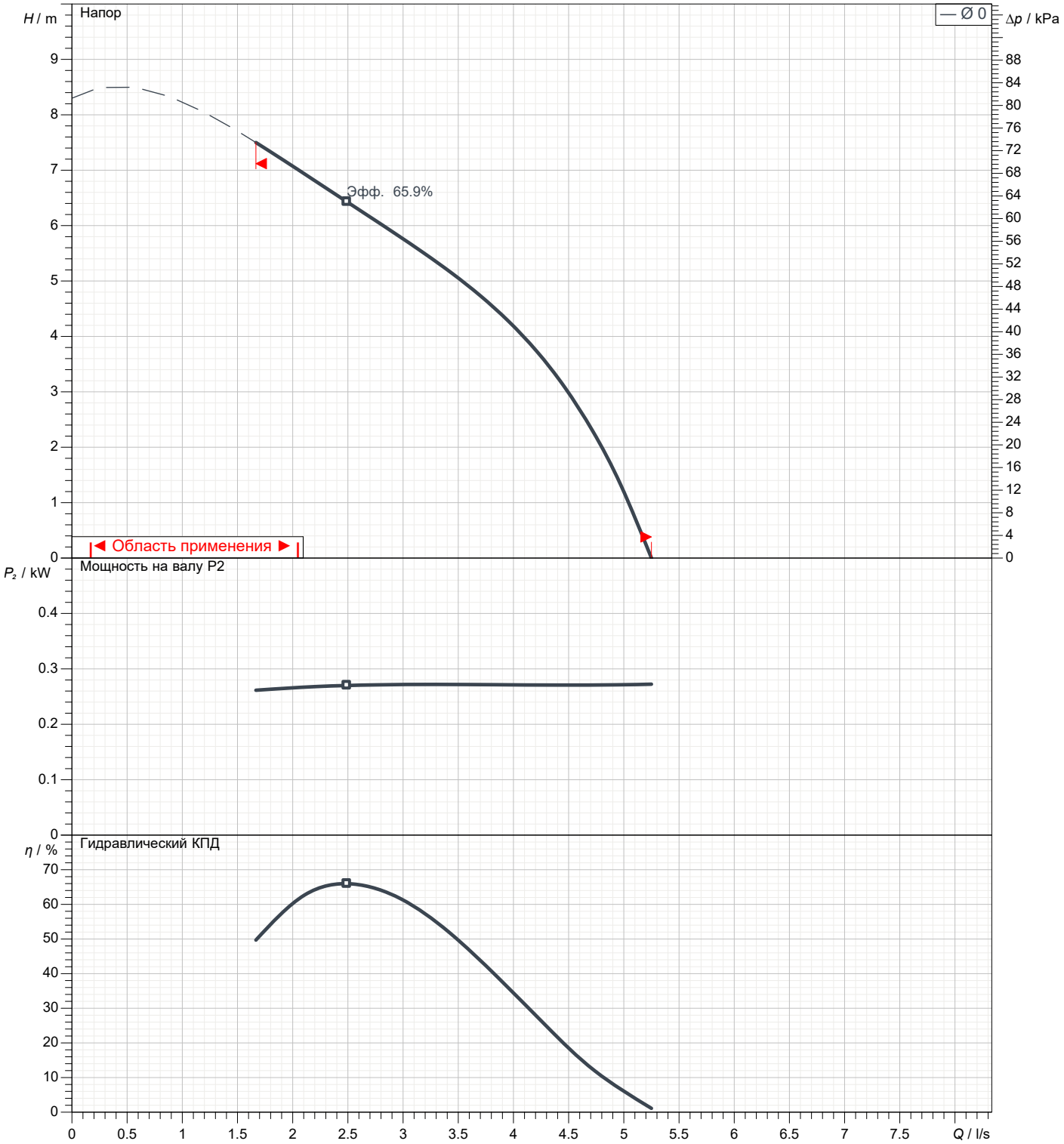

EBARA

Размеры

Имя насоса EGO SLIM 40-80/220

Клиент	Дата 17/05/22	Фирма
Ответственный	Арт. №	Рассчитал
Телефон	Проект	Телефон
E-Mail	Номер проекта	E-Mail

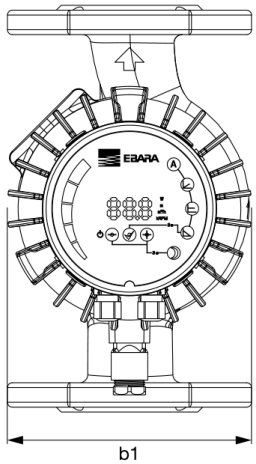

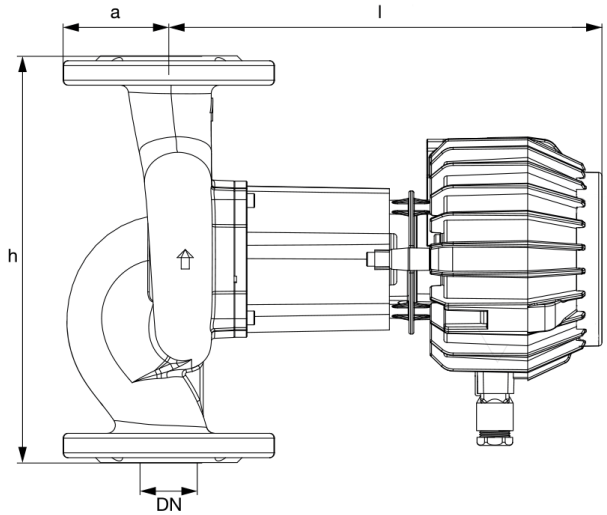

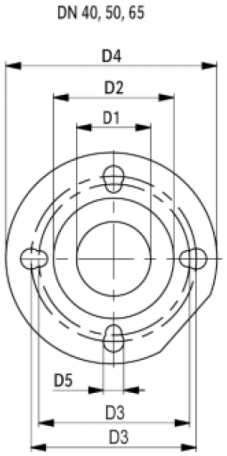

Размеры	mm							
1	a	65						
2	b1	150						
3	D1	40						
4	D2	90						
5	D3	110/110						
6	D4	150						
7	D5	14/19						
8	DN	40						
9	h	220						
10	l	265						
11	Weight P&M	9,6 kg						
12								
13								
14								
15								

EBARA

(1/1)
Конструкция

Имя насоса EGO SLIM 40-80/220

Клиент	Дата 17/05/22	Фирма
Ответственный	Арт. №	Рассчитал
Телефон	Проект	Телефон
E-Mail	Номер проекта	E-Mail

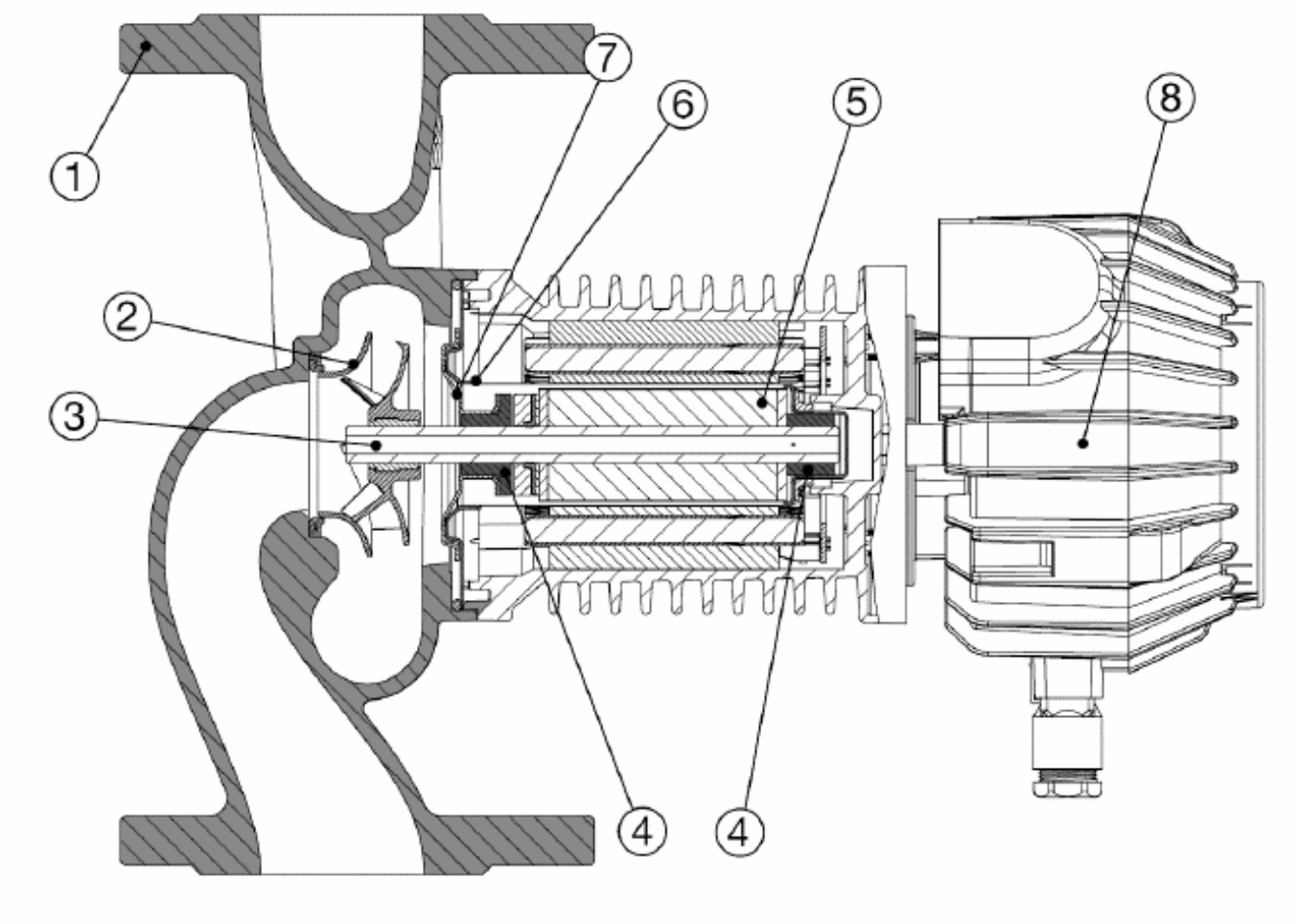

N°	Name	Material
1	Pump body	Cast iron with cataphoresis coating
2	Impeller	PES GF 30
3	Shaft	AISI 420
4	Bearings	Graphite
5	Rotor	Coated in Stainless Steel
6	Rotor can	AISI 316 Stainless Steel
7	Bearing plate	AISI 316 Stainless Steel
8	Electronic board	-