Технические характеристики

Название насоса MR B 25/70-130

Клиент	Дата	16/05/22	Фирма	
Ответственный	Арт. №		Рассчитал	
Телефон	Проект		Телефон	
E-Mail	Номер проекта		E-Mail	

Запрошенные данные

1	Тип насосов		DOMESTIC WATER CIRCULATORS	Жидкость	воды
2	Число насосов / Резерв		1 / 0	Температура жидкости °C	20
3	подача	l/s		Кинематич. вязкость mm²/s	1.005
4	Напор	m		Давление паров kPa	2.34
5	Геодезическая высота	m		Значение PH	
6	Давление на входе	kPa	0	Плотность kg/m³	998.3
7	Доступная система NPSH			Твердые вещества Массовая доля, %	0
8	Температура окр. Среды	°C	20		

Насос

9	Название насоса		MR B 25/70-130	Частота	Hz	50
10	Конструктивный тип		DOMESTIC WATER CIRCULATORS	Тип монтажа		STANDARD
11	Изготовитель		EBARA	Рабочее колесо Диаметр	Max. mm	0
12	Число оборотов	1/min	2340		Разработано mm	
13	Число ступеней		1		Min. mm	0
14	Присоединение Сторона всасывания			подача	рабочий l/s	
15	Присоединение Напорная сторона				Макс. l/s	1.08
16	Макс. рабочее давление	kPa	1000		Min- l/s	0.167
17	Напор отключения	kPa	64.65	Напор	рабочий m	
18	Общий вес	kg	См. таблицу с размерами		- (Qmax.) m	2.6
19	Мощность на валу	kW			- (Qmin.) m	6.1
20				P2 макс. кВт при макс. Импеллере	kW	0.14
21	NPSH - требуемый насос	m		КПД	%	

Материалы

22	Рабочее колесо	Noryl 1630V		
23	Корпус	Bronze		
24	Вал	AISI 420		
25				
26				
27				

Электродвигатель

28	Изготовитель		EPE Standard	Класс изоляции	H
29	Тип		MR B 25/70-130_230_Single Phase	Фазы	1~
30	Конструктивный тип		- / 50 Hz / Соединение полюсов 1	Размер	
31	Мощность	kW		Вес kg	
32	Число полюсов		2	Эл. Напряжение V	230
33	Число оборотов	1/min	2340	Эл. сила тока A	0.62
34	Степень защиты		IP 44		
35					

Примечания

EBARA

Характеристика

Имя насоса MR B 25/70-130

Клиент	Дата 16/05/22	Фирма
Ответственный	Арт. №	Рассчитал
Телефон	Проект	Телефон
E-Mail	Номер проекта	E-Mail

Запрошенные данные

1	подача	l/s	
2	Напор	m	
3	Геодезическая высота	m	

Насос

Рабочий Расход	l/s		Рабочее колесо	Диаметр Разработано	mm
Рабочий Напор	m		Частота	Hz	50
			Число оборотов	1/min	2340

воды; 20°C; 998.3kg/m³; 1mm²/s

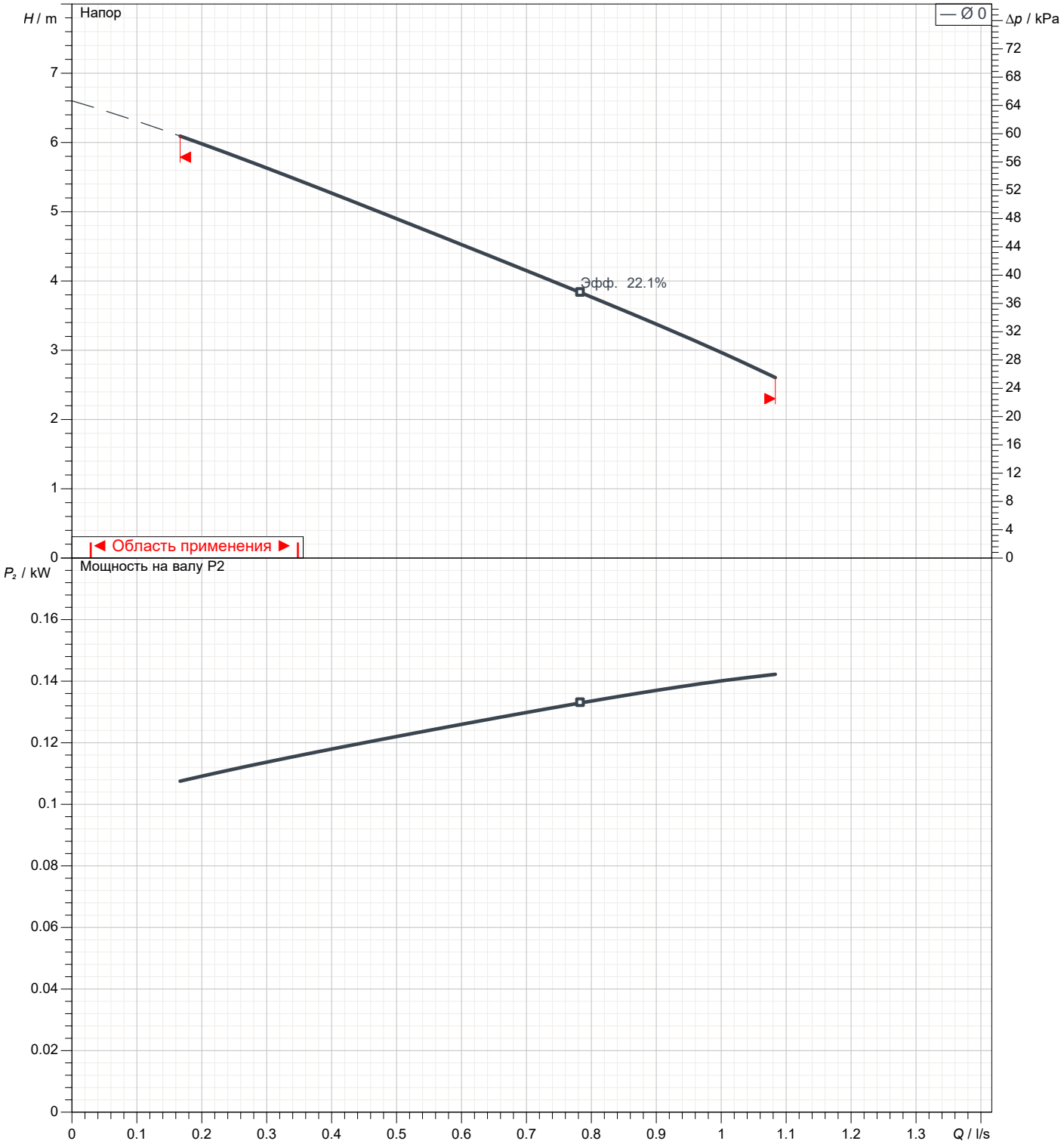

EBARA

Размеры

Имя насоса MR B 25/70-130

Клиент	Дата 16/05/22	Фирма
Ответственный	Арт. №	Рассчитал
Телефон	Проект	Телефон
E-Mail	Номер проекта	E-Mail

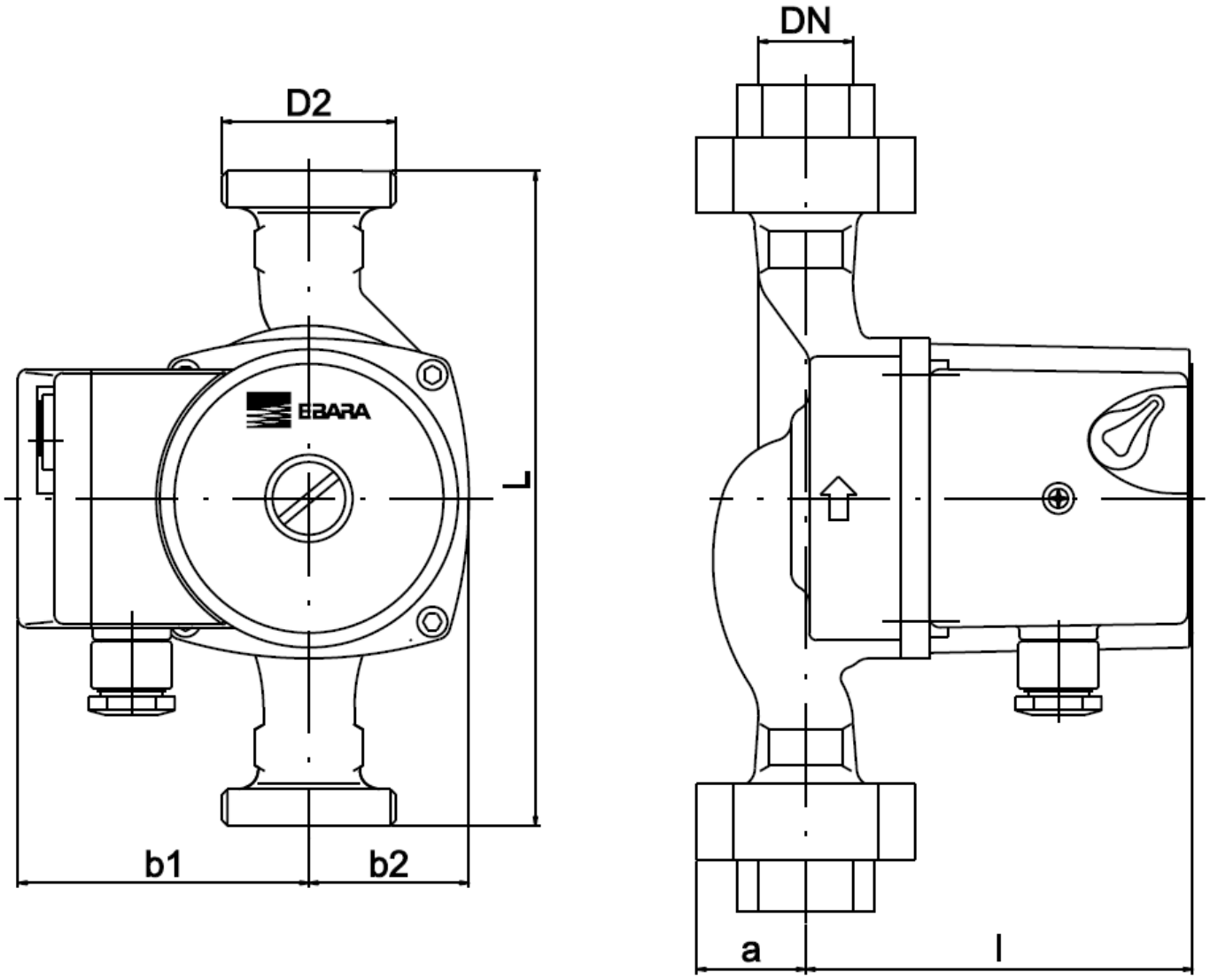

Размеры насоса	mm						
a	28						
b1	80						
b2	44						
D2	1" 1/2						
DN	25						
l	108						
L	130						
Weight P&M	2,6 kg						

В случае значения размера Компания