Технические характеристики Название насоса MR B 50-120 F

Клиент	Дата	16/05/22	Фирма	
Ответственный	Арт. №		Рассчитал	
Телефон	Проект		Телефон	
E-Mail	Номер проекта		E-Mail	

Запрошенные данные

1	Тип насосов		DOMESTIC WATER CIRCULATORS	Жидкость		воды
2	Число насосов / Резерв		1 / 0	Температура жидкости	°C	20
3	подача	l/s		Кинематич. вязкость	mm²/s	1.005
4	Напор	m		Давление паров	kPa	2.34
5	Геодезическая высота	m		Значение PH		
6	Давление на входе	kPa	0	Плотность	kg/m³	998.3
7	Доступная система NPSH			Твердые вещества	Массовая доля, %	0
8	Температура окр. Среды	°C	20			

Насос

9	Название насоса		MR B 50-120 F	Частота		Hz	50
10	Конструктивный тип		DOMESTIC WATER CIRCULATORS	Тип монтажа			STANDARD
11	Изготовитель		EBARA	Рабочее колесо Диаметр	Max.	mm	0
12	Число оборотов	1/min	2800		Разработано	mm	
13	Число ступеней		1		Min.	mm	0
14	Присоединение Сторона всасывания			подача	рабочий	l/s	
15	Присоединение Напорная сторона				Макс.	l/s	9.33
16	Макс. рабочее давление	kPa	1000		Min-	l/s	1.67
17	Напор отключения	kPa	127.57	Напор	рабочий	m	
18	Общий вес	kg	См. таблицу с размерами		- (Qmax.)	m	
19	Мощность на валу	kW			- (Qmin.)	m	11.9
20				P2 макс. кВт при макс. Импеллере		kW	0.95
21	NPSH - требуемый насос	m		КПД		%	

Материалы

22	Рабочее колесо	AISI 304		
23	Корпус	Bronze		
24	Вал	AISI 431		
25				
26				
27				

Электродвигатель

28	Изготовитель		EPE Standard	Класс изоляции		H
29	Тип		MR B 50-120 F_400_Three Phase	Фазы		3~
30	Конструктивный тип		- / 50 Hz / Соединение полюсов 1	Размер		
31	Мощность	kW		Вес	kg	
32	Число полюсов		2	Эл. Напряжение	V	400
33	Число оборотов	1/min	2800	Эл. сила тока	A	1.73
34	Степень защиты		IP 43			
35						

Примечания

EBARA

Характеристика

Имя насоса MR B 50-120 F

Клиент	Дата 16/05/22	Фирма
Ответственный	Арт. №	Рассчитал
Телефон	Проект	Телефон
E-Mail	Номер проекта	E-Mail

Запрошенные данные

1	подача	l/s	
2	Напор	m	
3	Геодезическая высота	m	

Насос

Рабочий Расход	l/s	Рабочее колесо	Диаметр	Разработано mm	
Рабочий Напор	m		Частота	Hz	50
			Число оборотов	1/min	2800

воды; 20°C; 998.3kg/m³; 1mm²/s

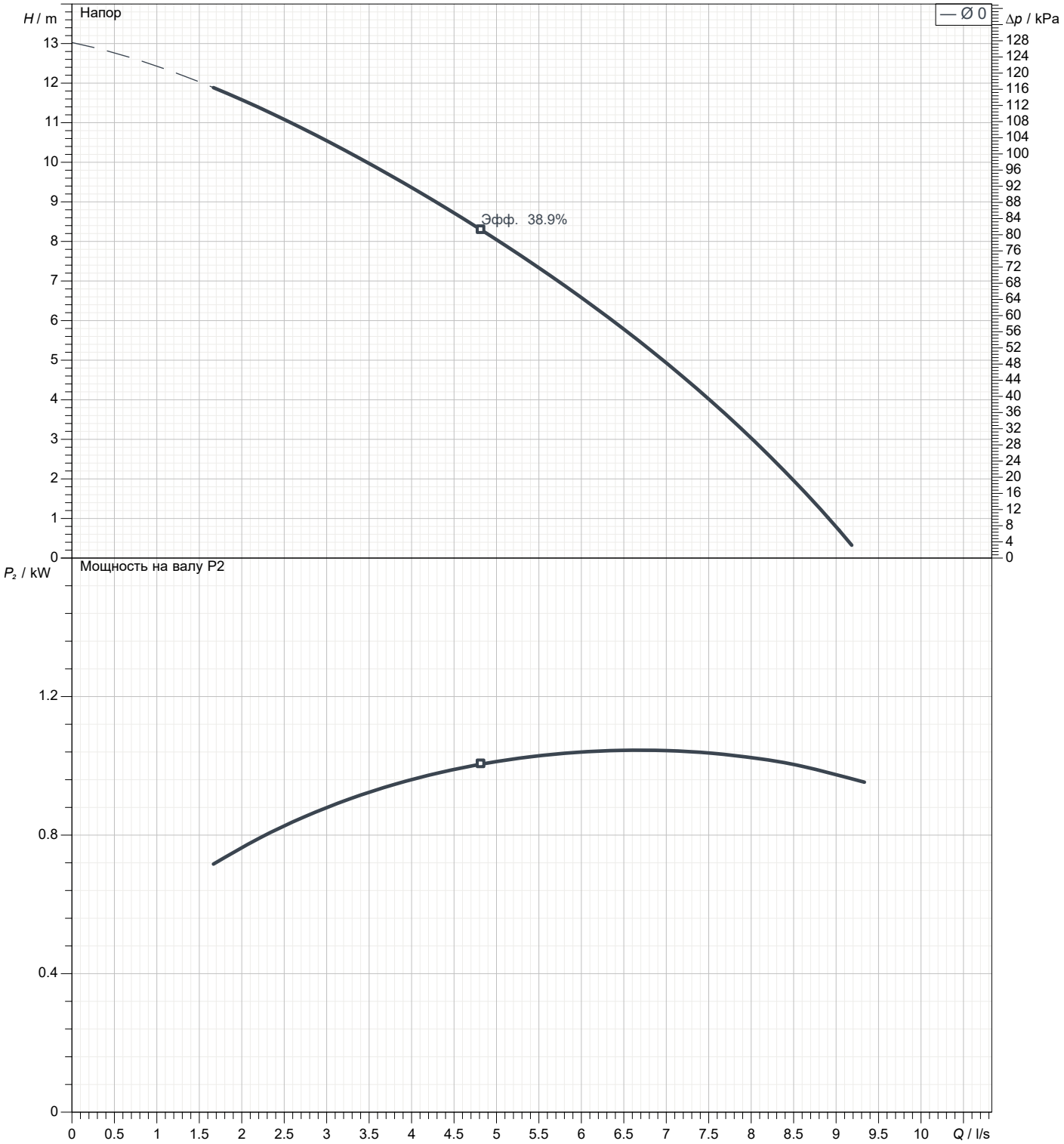

EBARA

Размеры

Имя насоса MR B 50-120 F

Клиент	Дата 16/05/22	Фирма
Ответственный	Арт. №	Рассчитал
Телефон	Проект	Телефон
E-Mail	Номер проекта	E-Mail

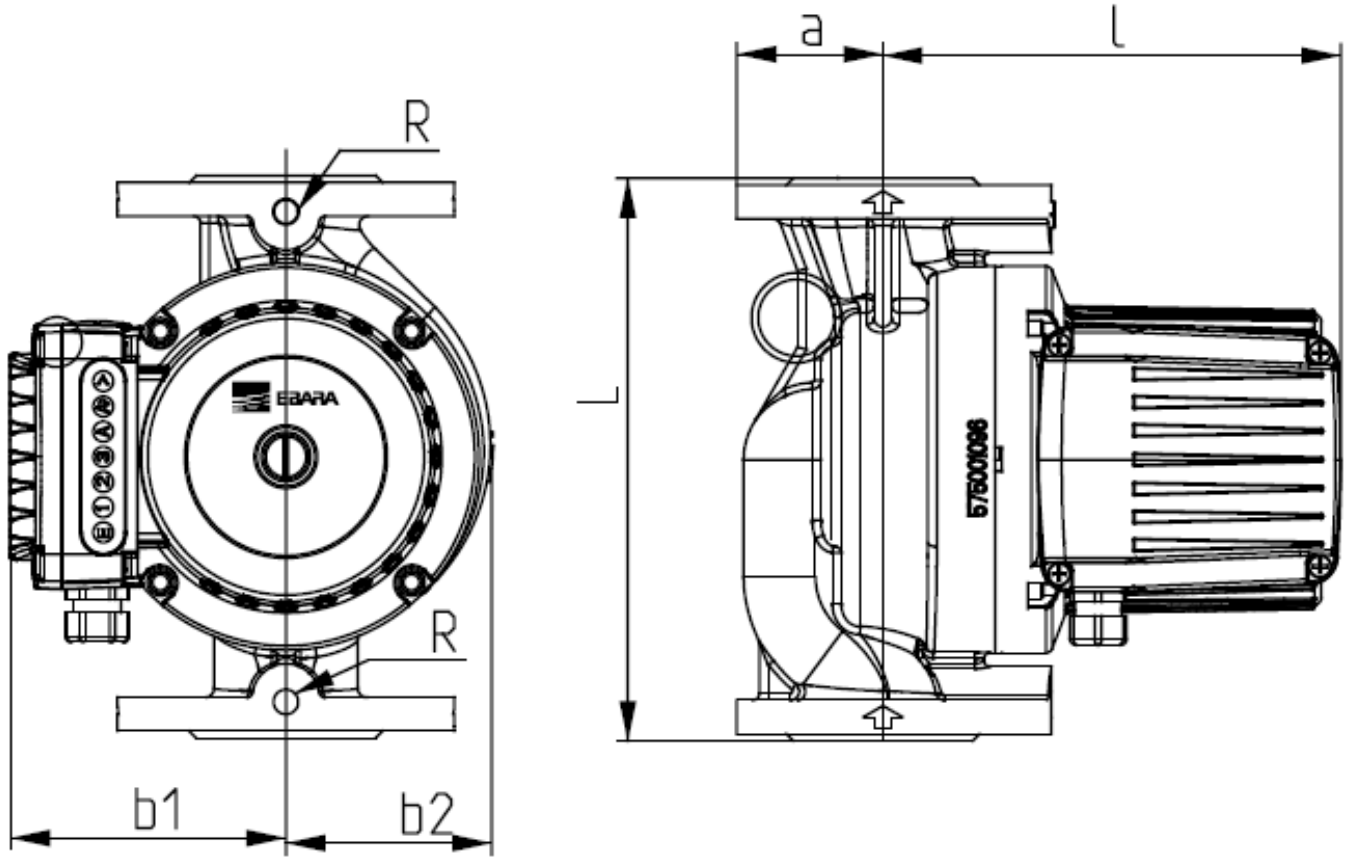

Размеры насоса	mm						
a	70						
b1	160						
b2	113						
l	250						
L	280						
R	1/4"						
Weight P&M	28 kg						

В случае значения размера Компания

EBARA