Технические характеристики

Название насоса EVMSG10 2F5Q1BEGE/0.75

Клиент	Дата	18/05/22	Фирма	
Ответственный	Арт. №		Рассчитал	
Телефон	Проект		Телефон	
E-Mail	Номер проекта		E-Mail	

Запрошенные данные

1	Тип насосов		ВЕРТИКАЛЬНЫЙ МНОГОСТУПЕНЧАТЫЙ НА	Жидкость	воды
2	Число насосов / Резерв		1 / 0	Температура жидкости °C	20
3	подача	l/s		Кинематич. вязкость mm²/s	1.005
4	Напор	m		Давление паров kPa	2.34
5	Геодезическая высота	m		Значение PH	
6	Давление на входе	kPa	0	Плотность kg/m³	998.3
7	Доступная система NPSH			Твердые вещества Массовая доля, %	0
8	Температура окр. Среды	°C	20		

Насос

9	Название насоса		EVMSG10 2F5Q1BEGE/0.75	Частота	Hz	50
10	Конструктивный тип		ВЕРТИКАЛЬНЫЙ МНОГОСТУПЕНЧАТЫЙ НАСОС	Тип монтажа		Round flange
11	Изготовитель		EBARA	Рабочее колесо Диаметр	Max. mm	96
12	Число оборотов	1/min	2850		Разработано mm	96
13	Число ступеней		2		Min. mm	96
14	Присоединение Сторона всасывания			подача	рабочий l/s	
15	Присоединение Напорная сторона				Макс. l/s	4.17
16	Макс. рабочее давление	kPa	1600		Min- l/s	1.25
17	Напор отключения	kPa	205.64	Напор	рабочий m	
18	Общий вес	kg	См. таблицу с размерами		- (Qmax.) m	9.1
19	Мощность на валу	kW			- (Qmin.) m	20.5
20				P2 макс. кВт при макс. Импеллере	kW	0.72
21	NPSH - требуемый насос	m		КПД	%	

Материалы

22	Рабочее колесо	AISI 304		
23	корпус насоса	AISI 304		
24	основание	Чугун		
25	Вал	AISI 304		
26	уплотнительное кольцо	EPDM		
27				

Электродвигатель

28	Изготовитель		ETM	Класс изоляции	F
29	Тип		TEFC_EVMS10 2/0.75_230_Three Phase	Фазы	3~
30	Конструктивный тип		IE3 / 50 Hz / Соединение полюсов 1	Размер	80
31	Мощность	kW	0.75	Вес kg	8.5
32	Число полюсов		2	Эл. Напряжение V	230
33	Число оборотов	1/min	2845	Эл. сила тока A	3
34	Степень защиты		IP 55		
35					

Примечания

EBARA

Напорная характеристика

Название насоса EVMSG10 2F5Q1BEGE/0.75

Клиент	Дата 18/05/22	Фирма
Ответственный	Арт. №	Рассчитал
Телефон	Проект	Телефон
E-Mail	Номер проекта	E-Mail

Запрошенные данные

1	подача	l/s	
2	Напор	m	
3	Геодезическая высота	m	

Насос

Рабочий Расход	l/s		Частота	Hz	50
Рабочий Напор	m		Число полюсов		2
Диаметр рабочего колеса	mm	96	Число оборотов	1/min	2850

Стандарт проведения испытаний: ISO 9906:2012 - Grade3B

воды; 20°C; 998.3kg/m³; 1mm²/s

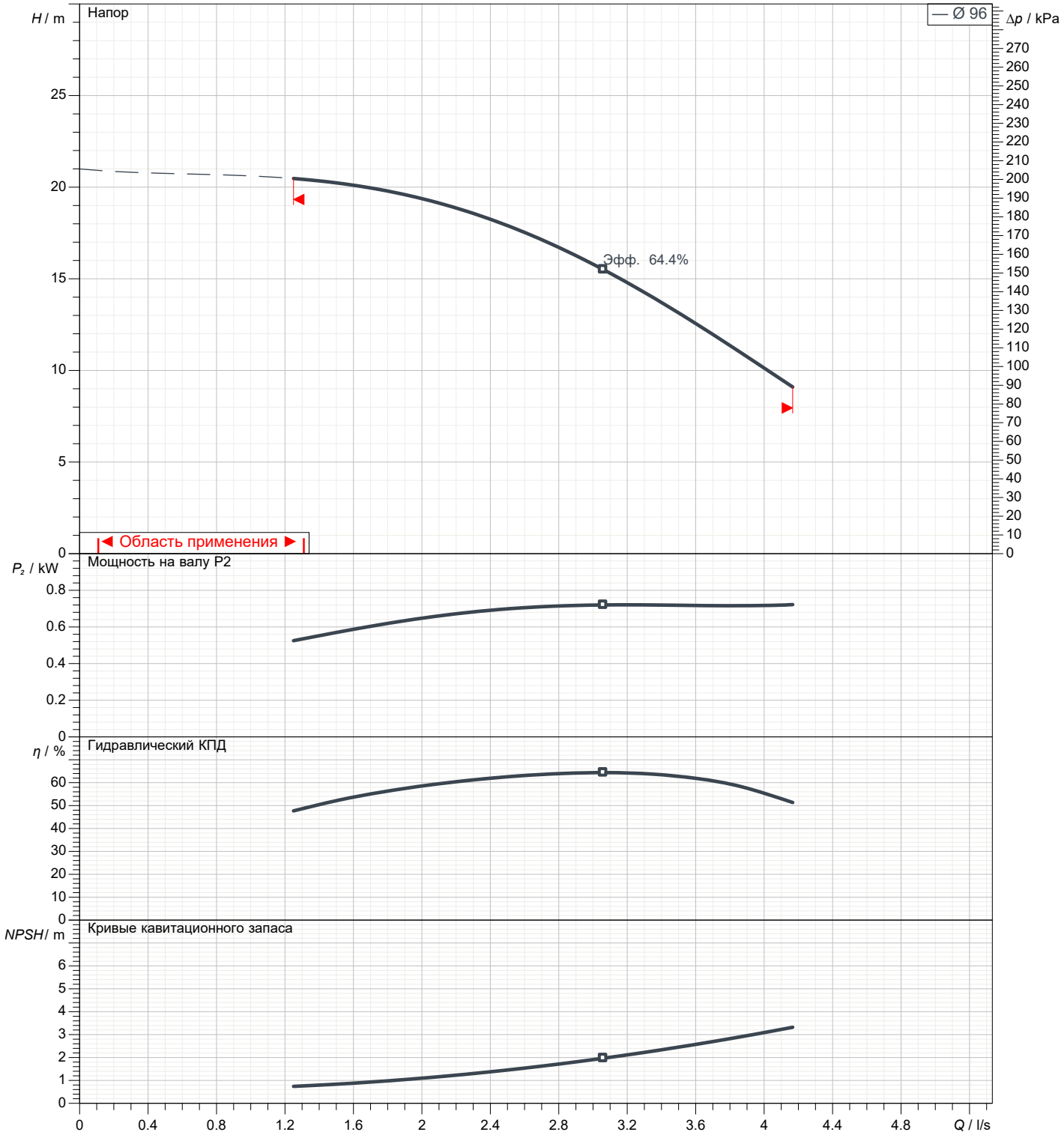

EBARA

Размеры

Имя насоса EVMSG10 2F5Q1BEGE/0.75

Клиент	Дата 18/05/22	Фирма
Ответственный	Арт. №	Рассчитал
Телефон	Проект	Телефон
E-Mail	Номер проекта	E-Mail

Round flange (F) - DN40

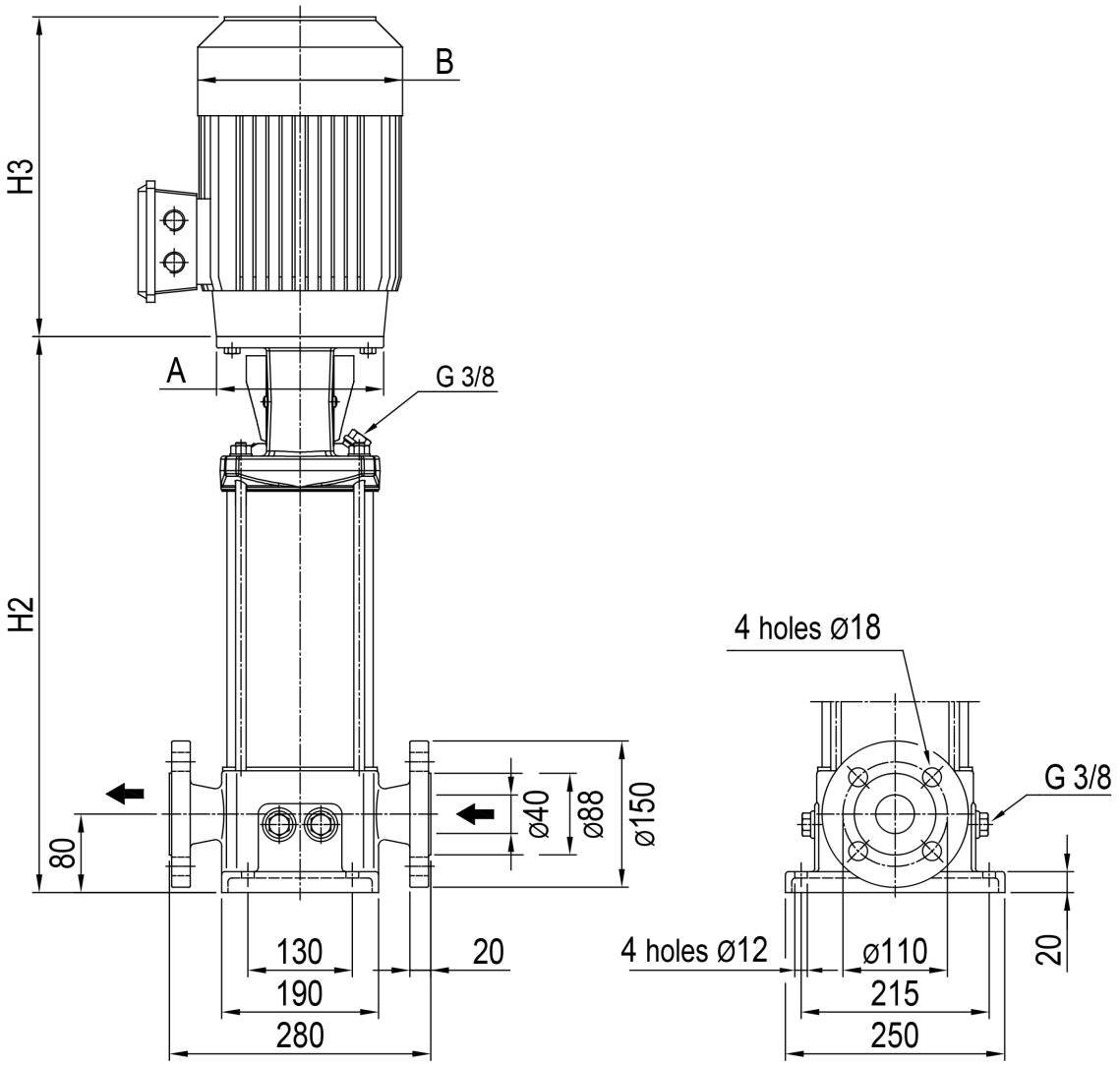

Размеры	mm							
1	A	Dia120						
2	B	141						
3	C	102						
4	H2	343						
5	H3	233						
6	Weight P&M (kg)	32.8						
7								
8								
9								
10								
11								
12								
13								
14								
15								

EBARA

(1/4)
Конструкция

Имя насоса EVMSG10 2F5Q1BEGE/0.75

Клиент	Дата 18/05/22	Фирма
Ответственный	Арт. №	Рассчитал
Телефон	Проект	Телефон
E-Mail	Номер проекта	E-Mail

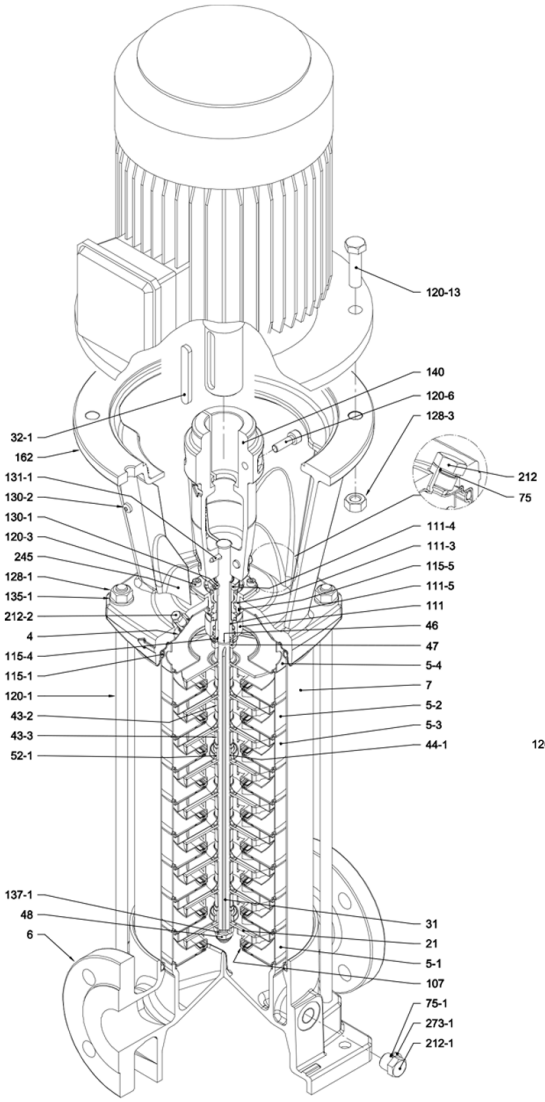

with Round flange (F)

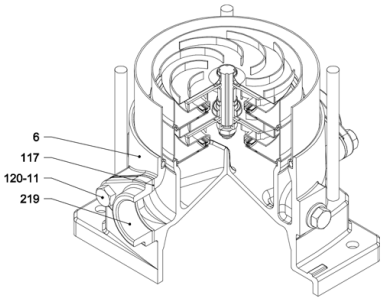

with Oval flange (N)

(2/4)
Конструкция

Имя насоса EVMSG10 2F5Q1BEGE/0.75

Клиент	Дата 18/05/22	Фирма	
Ответственный	Арт. №	Рассчитал	
Телефон	Проект	Телефон	
E-Mail	Номер проекта	E-Mail	

N°	PART NAME		MATERIAL EVMSG	DIMENSIONS	STANDARD
4	Casing cover		EN 1.4301 (AISI 304)		
5-1	Suction casing		EN 1.4301 (AISI 304)		
5-2	Intermediate casing		EN 1.4301 (AISI 304)		
5-3	Intermediate casing with bearing		EN 1.4301 (AISI 304)		
5-4	Discharge casing		EN 1.4301 (AISI 304)		
6	Bottom casing		Cast Iron EN GJL-250EN1551		
7	Outer casing		EN 1.4301 (AISI 304)		
21	Impeller		EN 1.4301 (AISI 304)		
31	Shaft		EN 1.4301 (AISI 304)		
32-1	Adjuster key		EN 1.4301 (AISI 304)		
43-2	Shaft sleeve (intermediate)		EN 1.4301 (AISI 304)		
43-3	Shaft sleeve (bearing)		EN 1.4301 (AISI 304)		
44-1	Shaft sleeve bearing		Tungsten carbide		
46	Ring (mechanical seal)		EN 1.4404 (AISI 316L)		
47	Ring holder		EN 1.4404 (AISI 316L)		
48	Impeller nut		EN 1.4301 (AISI 304) with inox insert	M10	
52-1	Sleeve bearing		Tungsten carbide		
75	O-Ring (priming plug)		EPDM / FPM *	Ø12.37x2.62	OR 3050
75-1	O-Ring (drainage plug)		EPDM / FPM *		
107	Liner ring		EN 1.4301 (AISI 304) + PPS		
111	Mechanical seal		- - - **		
111-3	Mechanical seal seat		EN 1.4308 (ASTM CF8)		
111-4	Seal holder		EN 1.4301 (AISI 304)		
111-5	Mechanical seal cartridge sleeve		EN 1.4301 (AISI 304)		
115-1	O-Ring (outer casing)		EPDM / FPM *	Ø164.46x5.34	OR 6945
115-4	O-Ring (cartridge sleeve)		EPDM / FPM *	Ø15.88x2.62	OR 4093
115-5	O-Ring (seal flange)		EPDM / FPM *	Ø37.77x2.62	OR 4175
117	Flange gasket		EPDM / FPM *		
120-1	Tie-rod		EN 1.4057 (AISI 431)	M12	
120-3	Screw (seal flange)		A2-70	M5x12	ISO 4762
120-6	Screw (pump coupling)	up to 4.0 kW	Galvanized steel	M6x25	ISO 4762
		from 5.5 kw to 7.5 kW		M8x20	ISO 4762
		above 11 kW		M10x30	ISO 4762
120-11	Screw (counterflange)		A2-70		
120-13	Screw for motor	MEC 80	Galvanized steel 8.8 strength class ISO 898/1	M6x20	ISO 4017
		MEC 90-100-112		M8x20	ISO 4017
		MEC 132		M12x40	UNI 5739
		MEC 160		M16x50	ISO 4017
128-1	Nut (tie rod)		A2-70	M12	ISO 4032
128-3	Nut (motor)	MEC 132	Galvanized steel	M12	ISO 4032
		MEC 160		M16	ISO 4032
128-6	Nut (aluminium coupling)	MEC 71-80-90-100-112	Galvanized steel	M6	ISO 4032
130-1	Set screw		EN 1.4301 (AISI 304)	M5x8	ISO 4026
130-2	Screw for coupling guard		A2-70	M5x6	UNI 7687
131-1	Pin for shaft		Carbon Steel	Ø5x35	ISO 2338
135-1	Washer (tie rod)		EN 1.4301 (AISI 304)	Ø13x24x2.5	ISO 7089
135-6	Washer (aluminium coupling)	up to 4.0 kW	Carbon Steel	Ø6	
137-1	Impeller spacer		EN 1.4301 (AISI 304)		
140	Coupling	up to 4.0 kW	Die cast Aluminium EN AB-AISI11Cu2 (Fe)		
		above 5.5 kW	Cast Iron		
162	Motor bracket		Cast iron EN-GJL-250		
212	Priming plug		EN 1.4301 (AISI 304)	G 3/8	
212-1	Drainage plug		EN 1.4301 (AISI 304)	G 3/8	
212-2	Venting plug		EN 1.4404 (AISI 316L)		
219	Counter flange		Galvanized steel		
245	Coupling guard		EN 1.4301 (AISI 304)		
273-1	Washer (drainage plug)		EN 1.4301 (AISI 304)		

* EPDM (standard)
FPM (option)

** see CONSTRUCTION 4/4

(3/4)
Конструкция

Имя насоса EVMSG10 2F5Q1BEGE/0.75

Клиент	Дата 18/05/22	Фирма
Ответственный	Арт. №	Рассчитал
Телефон	Проект	Телефон
E-Mail	Номер проекта	E-Mail

Pump Type	N°																												
	4	5-1	5-2	5-3	5-4	6	7	21	31	32-1	43-2	43-3	44-1	46	47	48	52-1	75	75-1	107	111	111-3	111-4	111-5	115-1	115-4	115-5	115-4	115-5
EVMSG10 2/0.75	1	1	/	1	1	1	1	2	1	1	/	2	1	2	1	1	1	1	4	2	1	1	1	1	2	1	1	1	1
EVMSG10 3/1.5	1	1	1	1	1	1	1	3	1	1	1	2	1	2	1	1	1	1	4	3	1	1	1	1	2	1	1	1	1
EVMSG10 4/2.2	1	1	2	1	1	1	1	4	1	1	2	2	1	2	1	1	1	1	4	4	1	1	1	1	2	1	1	1	1
EVMSG10 5/2.2	1	1	3	1	1	1	1	5	1	1	3	2	1	2	1	1	1	1	4	5	1	1	1	1	2	1	1	1	1
EVMSG10 6/2.2	1	1	4	1	1	1	1	6	1	1	4	2	1	2	1	1	1	1	4	6	1	1	1	1	2	1	1	1	1
EVMSG10 7/3.0	1	1	5	1	1	1	1	7	1	1	5	2	1	2	1	1	1	1	4	7	1	1	1	1	2	1	1	1	1
EVMSG10 8/3.0	1	1	6	1	1	1	1	8	1	1	6	2	1	2	1	1	1	1	4	8	1	1	1	1	2	1	1	1	1
EVMSG10 9/4.0	1	1	7	1	1	1	1	9	1	1	7	2	1	2	1	1	1	1	4	9	1	1	1	1	2	1	1	1	1
EVMSG10 10/4.0	1	1	8	1	1	1	1	10	1	1	8	2	1	2	1	1	1	1	4	10	1	1	1	1	2	1	1	1	1
EVMSG10 11/4.0	1	1	9	1	1	1	1	11	1	1	9	2	1	2	1	1	1	1	4	11	1	1	1	1	2	1	1	1	1
EVMSG10 12/5.5	1	1	9	2	1	1	1	12	1	1	9	3	2	2	1	1	2	1	4	12	1	1	1	1	2	1	1	1	1
EVMSG10 14/5.5	1	1	11	2	1	1	1	14	1	1	11	3	2	2	1	1	2	1	4	14	1	1	1	1	2	1	1	1	1
EVMSG10 15/5.5	1	1	12	2	1	1	1	15	1	1	12	3	2	2	1	1	2	1	4	15	1	1	1	1	2	1	1	1	1
EVMSG10 16/7.5	1	1	13	2	1	1	1	16	1	1	13	3	2	2	1	1	2	1	4	16	1	1	1	1	2	1	1	1	1
EVMSG10 18/7.5	1	1	15	2	1	1	1	18	1	1	15	3	2	2	1	1	2	1	4	18	1	1	1	1	2	1	1	1	1
EVMSG10 19/7.5	1	1	16	2	1	1	1	19	1	1	16	3	2	2	1	1	2	1	4	19	1	1	1	1	2	1	1	1	1
EVMSG10 21/7.5	1	1	18	2	1	1	1	21	1	1	18	3	2	2	1	1	2	1	4	21	1	1	1	1	2	1	1	1	1
EVMSG10 22/11	1	1	19	2	1	1	1	22	1	1	19	3	2	2	1	1	2	1	4	22	1	1	1	1	2	1	1	1	1
EVMSG10 23/11	1	1	19	3	1	1	1	23	1	1	19	4	3	2	1	1	3	1	4	23	1	1	1	1	2	1	1	1	1

Pump Type	N°																						
	117*	120-1	120-3	120-6	120-11*	120-13	128-1	128-3	128-6	130-1	130-2	131-1	135-1	135-6	137-1	140	162	212	212-1	212-2	219*	245	273-1
EVMSG10 2/0.75	2	4	4	4	4	4	4	/	4	3	4	1	4	4	1	2	1	1	4	1	2	2	4
EVMSG10 3/1.5	2	4	4	4	4	4	4	/	4	3	4	1	4	4	1	2	1	1	4	1	2	2	4
EVMSG10 4/2.2	2	4	4	4	4	4	4	/	4	3	4	1	4	4	1	2	1	1	4	1	2	2	4
EVMSG10 5/2.2	2	4	4	4	4	4	4	/	4	3	4	1	4	4	1	2	1	1	4	1	2	2	4
EVMSG10 6/2.2	2	4	4	4	4	4	4	/	4	3	4	1	4	4	1	2	1	1	4	1	2	2	4
EVMSG10 7/3.0	2	4	4	4	4	4	4	/	4	3	4	1	4	4	1	2	1	1	4	1	2	2	4
EVMSG10 8/3.0	2	4	4	4	4	4	4	/	4	3	4	1	4	4	1	2	1	1	4	1	2	2	4
EVMSG10 9/4.0	2	4	4	4	4	4	4	/	4	3	4	1	4	4	1	2	1	1	4	1	2	2	4
EVMSG10 10/4.0	2	4	4	4	4	4	4	/	4	3	4	1	4	4	1	2	1	1	4	1	2	2	4
EVMSG10 11/4.0	2	4	4	4	4	4	4	/	4	3	4	1	4	4	1	2	1	1	4	1	2	2	4
EVMSG10 12/5.5	2	4	4	4	4	4	4	4	/	3	4	1	4	/	1	2	1	1	4	1	2	2	4
EVMSG10 14/5.5	2	4	4	4	4	4	4	4	/	3	4	1	4	/	1	2	1	1	4	1	2	2	4
EVMSG10 15/5.5	2	4	4	4	4	4	4	4	/	3	4	1	4	/	1	2	1	1	4	1	2	2	4
EVMSG10 16/7.5	/	4	4	4	/	4	4	4	/	3	4	1	4	/	1	2	1	1	4	1	/	2	4
EVMSG10 18/7.5	/	4	4	4	/	4	4	4	/	3	4	1	4	/	1	2	1	1	4	1	/	2	4
EVMSG10 19/7.5	/	4	4	4	/	4	4	4	/	3	4	1	4	/	1	2	1	1	4	1	/	2	4
EVMSG10 21/7.5	/	4	4	4	/	4	4	4	/	3	4	1	4	/	1	2	1	1	4	1	/	2	4
EVMSG10 22/11	/	4	4	4	/	4	4	4	/	3	4	1	4	/	1	2	1	1	4	1	/	2	4
EVMSG10 23/11	/	4	4	4	/	4	4	4	/	3	4	1	4	/	1	2	1	1	4	1	/	2	4

* only for Oval flange (N)
128-6 / 135-6: with Aluminium coupling

(4/4)
Конструкция

Имя насоса EVMSG10 2F5Q1BEGE/0.75

Клиент	Дата 18/05/22	Фирма
Ответственный	Арт. №	Рассчитал
Телефон	Проект	Телефон
E-Mail	Номер проекта	E-Mail

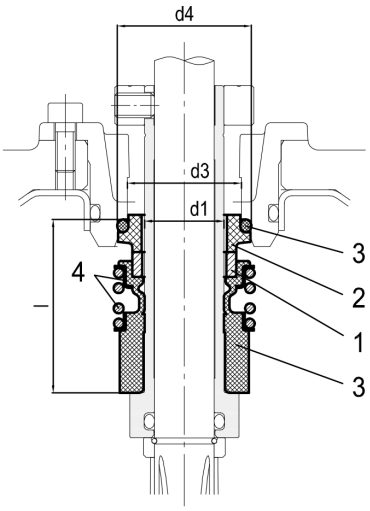

● : Standard

Pump model	Max operating temperature	Shaft seal type		Shaft seal material									Type key
Max operating pressure		Cartridge		1		2		3		4	5		
		Unbalanced	Balanced	Rotating Part	Code	Stationary Part	Code	Elastomers	Code	Compression spring	Collar	Code	
up to 16 bar	- 30℃ to + 120℃	●		SiC	(Q_1)	Carbon	(B)	EPDM	(E)	AISI 316		(G)	Q_1BEG

Max operating pressure	d1 [mm]	d2 [mm]	d3 [mm]	d4 [mm]	l [mm]
16 bar	20	-	29	35	37.5