Ответственный
E-Mail
Телефон

**Клиент**

Ответственный
E-Mail
Телефон

# Технические данные

## Насос с сухим ротором блочный
## BL 32/230.1-0,75/4

Имя проекта

Номер проекта
Место установки
Номер позиции клиента

Дата 08/06/22

**Рабочее поле**

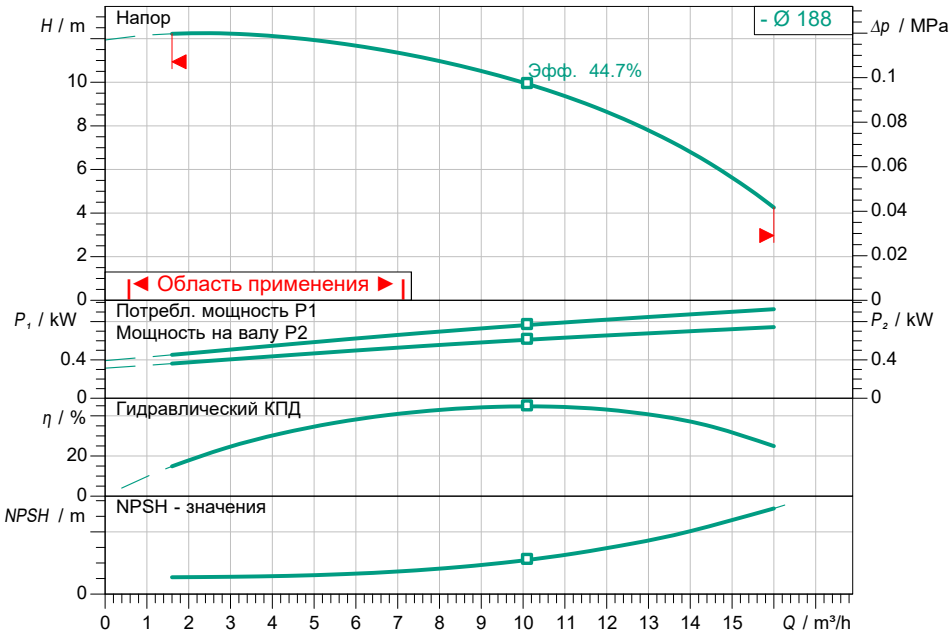


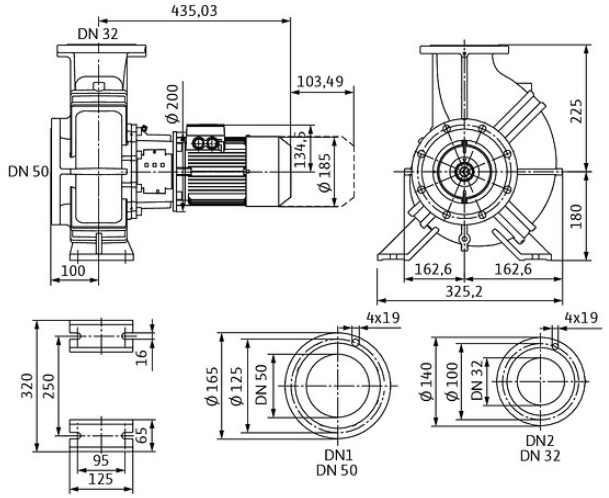


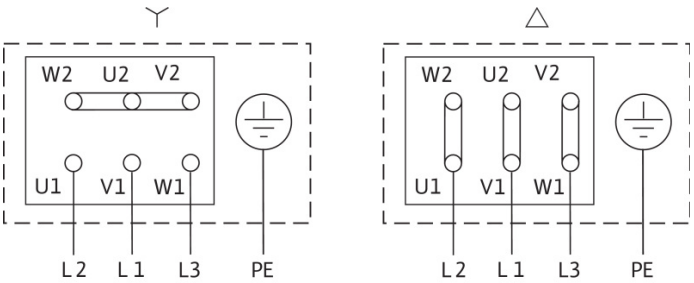


**Задать рабочие параметры**

| | |
|---|---|
| Производительность | |
| Напор | |
| Перекачиваемая жидкость | Вода 100 % |
| T перекач. жидкости | 20.00 °C |
| Плотность | 998.30 kg/m³ |
| Кинематич. вязкость | 1.00 mm²/s |

**Гидравлические данные (Рабочая точка)**

| | |
|---|---|
| Производительность | |
| Напор | |
| Мощность на валу P2 | |
| Гидравлический КПД | |
| NPSH | |

**Данные продукта**

| | |
|---|---|
| Насос с сухим ротором блочный | |
| BL 32/230.1-0,75/4 | |
| Max. рабочее давление | 1.6 MPa |
| T перекач. жидкости | -20 °C ... +140 °C |
| Макс. Температура окр. Среды | 40 °C |
| Min индекс эффект. (MEI) | ≥ 0.4 |

**Данные мотора**

| | |
|---|---|
| Класс эффективности мотора | IE2 |
| Подключение к сети | 3~ 400 V / 50 Hz |
| Допустимый перепад напряж. | +-10 % |
| Номинальная частота вращения | 1450 1/min |
| Ном. Мощность P2 | 0.75 kW |
| Номинальный ток | 1.92 A |
| Коэффициент мощности | 0.72 |
| КПД | |
| 50% / 75% / 100% | 75.3/ 78.9/79.6% |
| Степень защиты | IP55 |
| Класс нагревостойкости изоляции | F |
| Защита электродвигателя | PTC integrated |

**Присоединительные размеры**

| | |
|---|---|
| Патрубок на стороне всас. | DN 50, PN 16 |
| Патрубок на напорн. стороне DNd | DN 32, PN 16 |
| Габаритная длина | - |

**Материалы**

| | |
|---|---|
| Корпус насоса | |
| 5.1301, EN-GJL-250 с катафорезным покрытие | |
| Рабочее колесо | EN-GJL-200 |
| Вал | 1.4122 |
| Уплотнение вала | AQ1EGG |

**Данные для заказа**

| | |
|---|---|
| Вес, прим. | 71 kg |
| Номер позиции | 2457556 |