Технические характеристики

Название насоса PRA 0.50 T

Клиент	Дата	17/05/22	Фирма	
Ответственный	Арт. №		Рассчитал	
Телефон	Проект		Телефон	
E-Mail	Номер проекта		E-Mail	

Запрошенные данные

1	Тип насосов		PERIPHERAL	Жидкость		воды
2	Число насосов / Резерв		1 / 0	Температура жидкости	°C	20
3	подача	l/s		Кинематич. вязкость	mm²/s	1.005
4	Напор	m		Давление паров	kPa	2.34
5	Геодезическая высота	m		Значение PH		
6	Давление на входе	kPa	0	Плотность	kg/m³	998.3
7	Доступная система NPSH			Твердые вещества	Массовая доля, %	0
8	Температура окр. Среды	°C	20			

Насос

9	Название насоса		PRA 0.50 T	Частота		Hz	50
10	Конструктивный тип		PERIPHERAL	Тип монтажа			STANDARD
11	Изготовитель		EBARA	Рабочее колесо Диаметр	Max.	mm	60
12	Число оборотов	1/min	2850		Разработано	mm	60
13	Число ступеней		1		Min.	mm	60
14	Присоединение Сторона всасывания		UNI ISO 228	подача	рабочий	l/s	
15	Присоединение Напорная сторона		UNI ISO 228		Макс.	l/s	0.583
16	Макс. рабочее давление	kPa	600		Min-	l/s	0.0833
17	Напор отключения	kPa	396.52	Напор	рабочий	m	
18	Общий вес	kg	См. таблицу с размерами		- (Qmax.)	m	5.0
19	Мощность на валу	kW			- (Qmin.)	m	37.1
20				P2 макс. кВт при макс. Импеллере		kW	
21	NPSH - требуемый насос	m		КПД		%	

Материалы

22	Рабочее колесо	Brass		
23	Корпус	Чугун		
24	Вал	AVZ		
25				
26				
27				

Электродвигатель

28	Изготовитель		EPE Standard	Класс изоляции		F
29	Тип		TEFC_PRA 0.50 M_230_Single Phase	Фазы		1~
30	Конструктивный тип		- / 50 Hz / Соединение полюсов 1	Размер		
31	Мощность	kW	0.37	Вес	kg	
32	Число полюсов		2	Эл. Напряжение	V	230
33	Число оборотов	1/min	2850	Эл. сила тока	A	2.6
34	Степень защиты		IP 44			
35						

Примечания

EBARA

Напорная характеристика

Название насоса PRA 0.50 T

Клиент	Дата 17/05/22	Фирма
Ответственный	Арт. №	Рассчитал
Телефон	Проект	Телефон
E-Mail	Номер проекта	E-Mail

Запрошенные данные

1	подача	l/s	
2	Напор	m	
3	Геодезическая высота	m	

Насос

Рабочий Расход	l/s		Частота	Hz	50
Рабочий Напор	m		Число полюсов		2
Диаметр рабочего колеса	mm	60	Число оборотов	1/min	2850

Стандарт проведения испытаний: ISO 9906:2012 - Grade3B

воды; 20°C; 998.3kg/m³; 1mm²/s

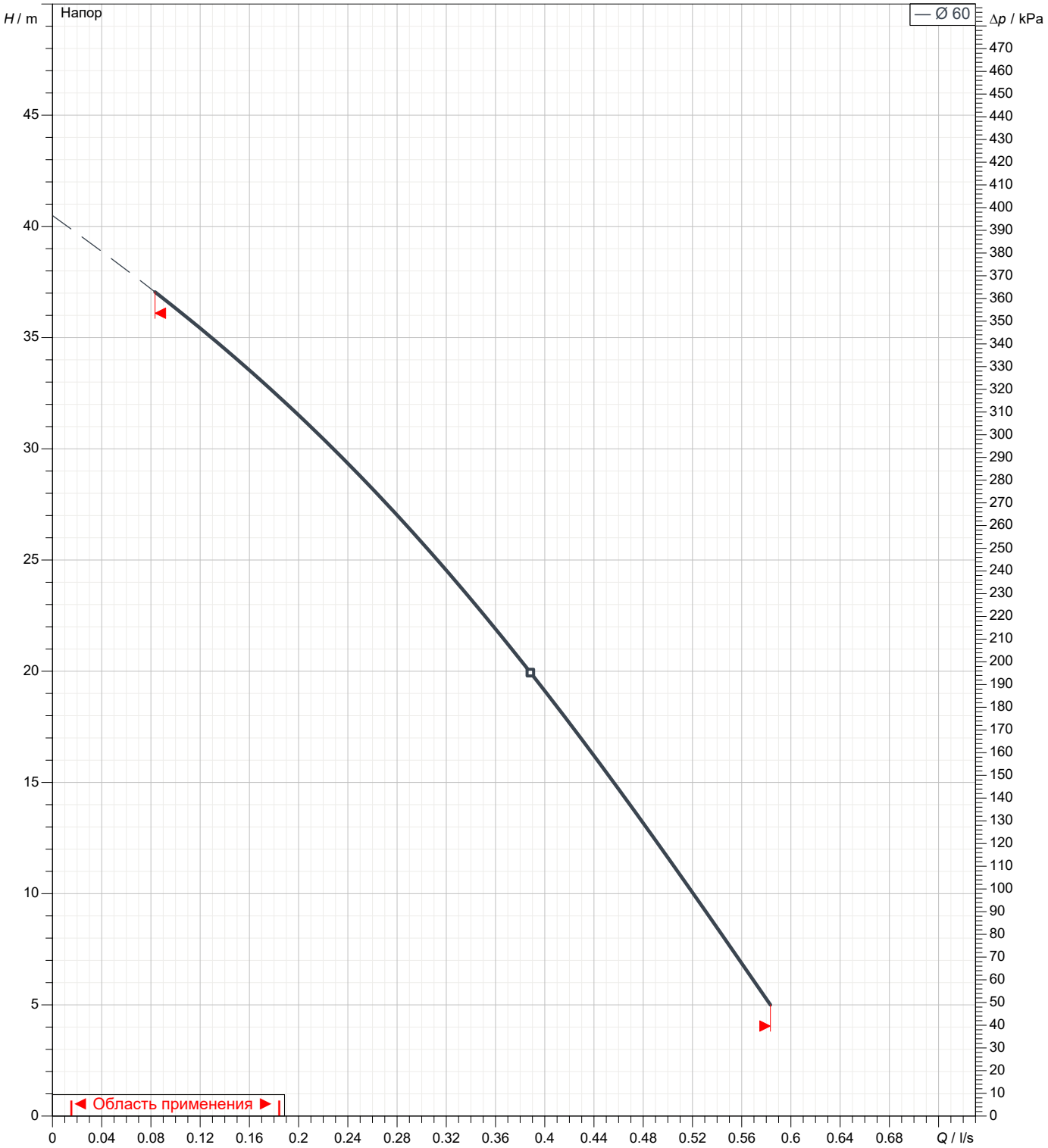

EBARA

Размеры

Название насоса PRA 0.50 T

Клиент	Дата 17/05/22	Фирма
Ответственный	Арт. №	Рассчитал
Телефон	Проект	Телефон
E-Mail	Номер проекта	E-Mail

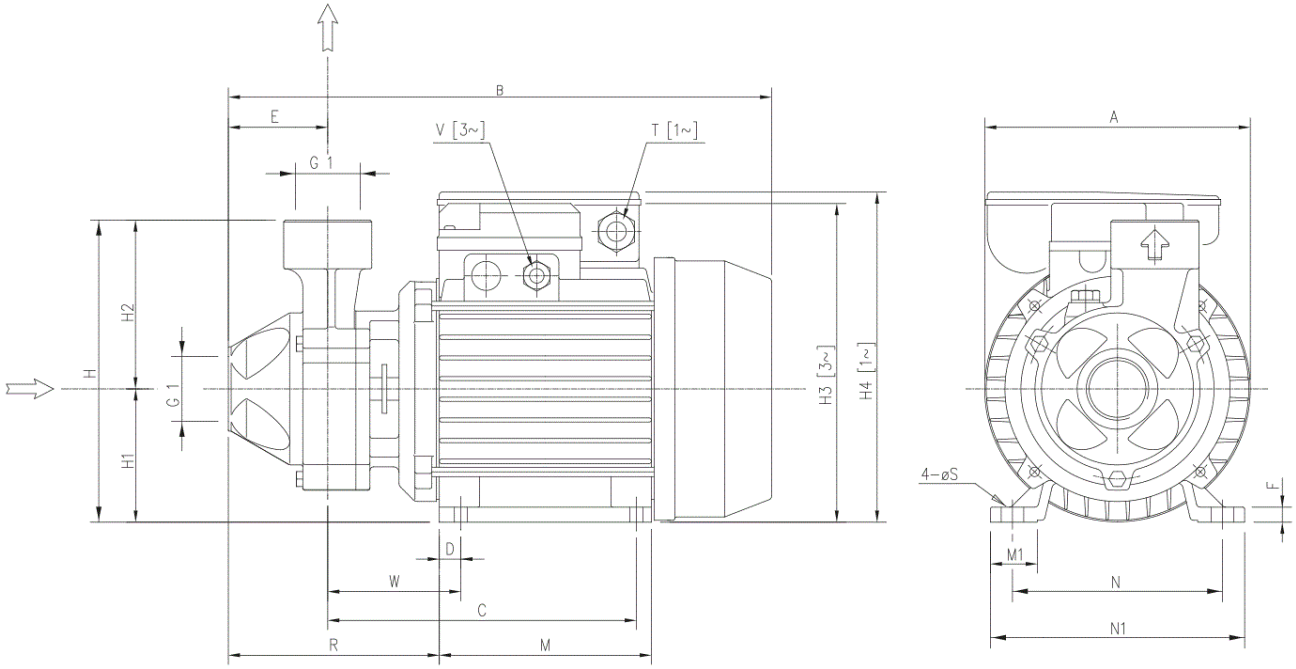

[1~] Single Phase
[3~] Three Phase

Размеры	mm							
1	A	130	S	7				
2	B	264	W	69				
3	C	149	Weight PUMP	5,6 kg				
4	D	10						
5	E	50						
6	F	7						
7	H	143						
8	H1	63						
9	H2	80						
10	H3	150						
11	M	100						
12	M1	23						
13	N	100						
14	N1	120						
15	R	119						

EBARA

(1/3)
Конструкция

Название насоса PRA 0.50 T

Клиент	Дата 17/05/22	Фирма
Ответственный	Арт. №	Рассчитал
Телефон	Проект	Телефон
E-Mail	Номер проекта	E-Mail

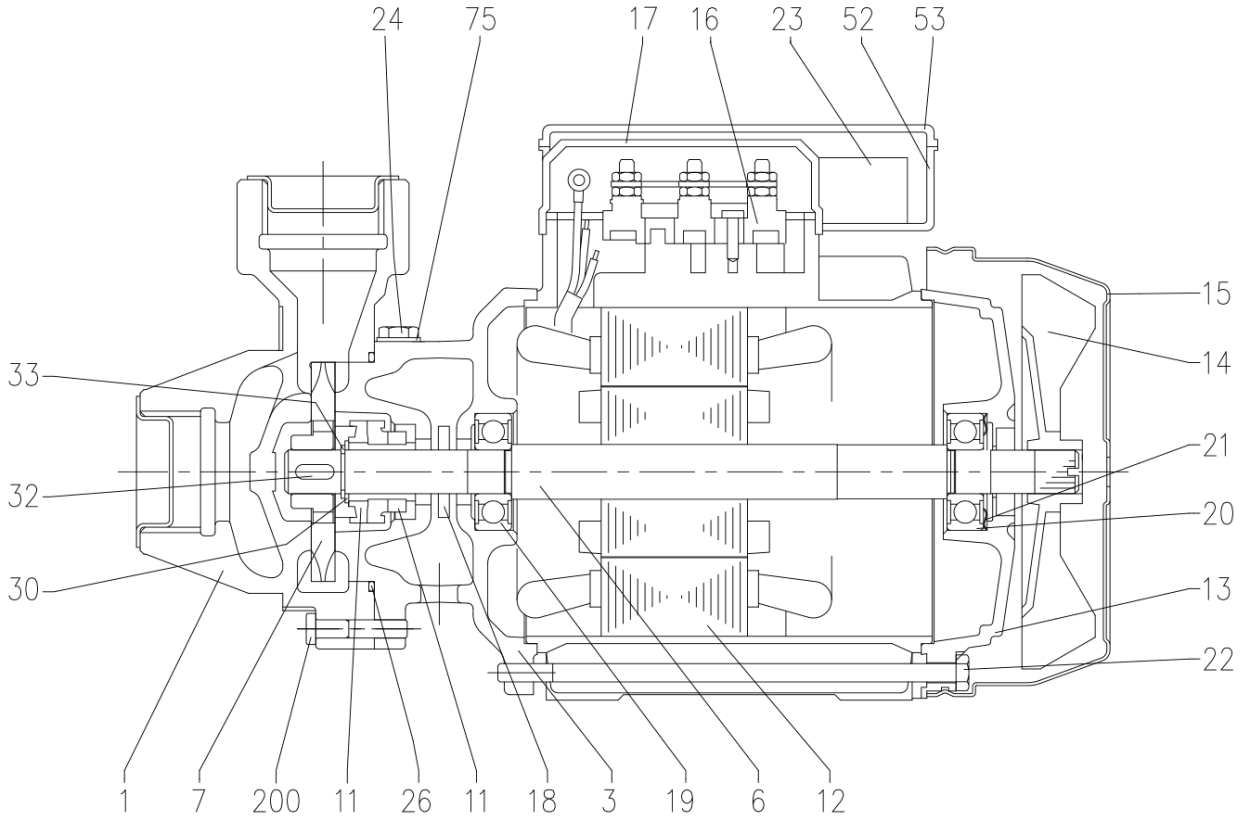

(2/3)
Конструкция

Название насоса PRA 0.50 T

Клиент	Дата 17/05/22		Фирма
Ответственный	Арт. №		Рассчитал
Телефон	Проект		Телефон
E-Mail	Номер проекта		E-Mail

N°	PART NAME		MATERIAL	DIMENSIONS	STANDARD	Q.TY
1	Casing		Cast iron			1
3	Motor bracket		Cast iron			1
6	Shaft with rotor		[1]		UNI 7846	1
7	Impeller		Brass			1
11	Mechanical seal	[2]	Carbon/Ceramic/NBR	[2]		1
12	Motor frame with stator		-			1
13	Motor cover		Aluminium			1
14	Fan		PP			1
15	Fan cover		Fe P04 Galvanized			1
16	Terminal box		-			1
17	Terminal box cover	[3]	Aluminium			1
18	Splash ring		NBR			1
19	Pump side ball bearing		-			1
20	Fan side ball bearing		-			1
21	Adjusting ring		Steel C70			1
22	Tie rod		Fe 42 Galvanized			4
23	Capacitor	[4]	-			1
24	Priming plug		Brass	G 1/8"	UNI 338	1
26	O-Ring		NBR			1
30	Washer		AISI 304			1
32	Key		AISI 316			1
33	Seeger ring		AISI 304		UNI 7435	1
52	Capacitor box	[4]	ABS class V-0			1
53	Capacitor box cover	[4]	ABS class V-0			1
75	Washer		Aluminium			1
200	Screw	0.37 kW	Zn Steel Cl. 8.8	M5X25	UNI 5938	3
		0.6-0.75 kW		M5X40	ISO 898-1	
		1.1-1.5 kW		M6X45		

[1] Material: AVZ for version PRA 0.50
AISI 303 (wet extension) for the other version

[2] See **CONSTRUCTION 3**

[3] Only for three phase

[4] Only for single phase

(3/3)
Конструкция

Название насоса PRA 0.50 T

Клиент	Дата 17/05/22		Фирма
Ответственный	Арт. №		Рассчитал
Телефон	Проект		Телефон
E-Mail	Номер проекта		E-Mail

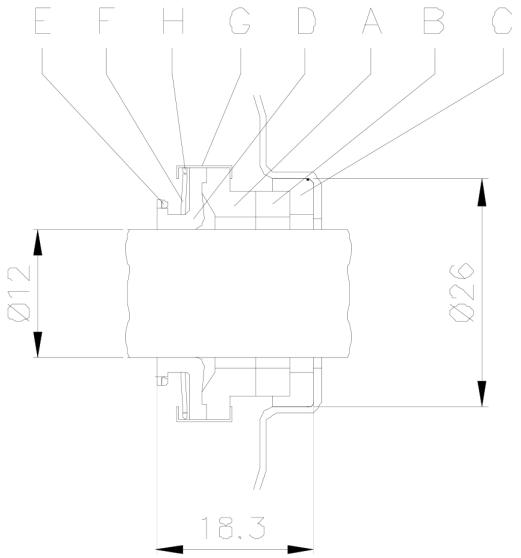

REF	PART NAME	MATERIAL
A	Rotary seal ring	Carbon graphite
B	Stationary seal ring	Ceramic
C	Gasket	NBR
D	Bellows	NBR
E	Ring	AISI 304
F	Self driving spring	AISI 304
G	Frame	AISI 304
H	Retainer ring	AISI 304