Технические характеристики

Название насоса CMA 0.50 T

Клиент	Дата	17/05/22	Фирма	
Ответственный	Арт. №		Рассчитал	
Телефон	Проект		Телефон	
E-Mail	Номер проекта		E-Mail	

Запрошенные данные

1	Тип насосов		центробежный	Жидкость		воды
2	Число насосов / Резерв		1 / 0	Температура жидкости	°C	20
3	подача	l/s		Кинематич. вязкость	mm²/s	1.005
4	Напор	m		Давление паров	kPa	2.34
5	Геодезическая высота	m		Значение PH		
6	Давление на входе	kPa	0	Плотность	kg/m³	998.3
7	Доступная система NPSH			Твердые вещества	Массовая доля, %	0
8	Температура окр. Среды	°C	20			

Насос

9	Название насоса		CMA 0.50 T	Частота		Hz	50
10	Конструктивный тип		центробежный	Тип монтажа			STANDARD
11	Изготовитель		EBARA	Рабочее колесо Диаметр	Max.	mm	130
12	Число оборотов	1/min	2800		Разработано	mm	130
13	Число ступеней		1		Min.	mm	130
14	Присоединение Сторона всасывания		UNI ISO 228	подача	рабочий	l/s	
15	Присоединение Напорная сторона		UNI ISO 228		Макс.	l/s	1.5
16	Макс. рабочее давление	kPa	600		Min-	l/s	0.333
17	Напор отключения	kPa	212.53	Напор	рабочий	m	
18	Общий вес	kg	См. таблицу с размерами		- (Qmax.)	m	13.1
19	Мощность на валу	kW			- (Qmin.)	m	20.9
20				P2 макс. кВт при макс. Импеллере		kW	0.40
21	NPSH - требуемый насос	m		КПД		%	

Материалы

22	Рабочее колесо	PPE+PS glass fibre reinforced
23	Корпус	Чугун
24	Вал	AISI 416 (integral)
25		
26		
27		

Электродвигатель

28	Изготовитель		EPE Standard	Класс изоляции		F
29	Тип		TEFC_CMA 0.50 M_230_Single Phase	Фазы		1~
30	Конструктивный тип		- / 50 Hz / Соединение полюсов 1	Размер		
31	Мощность	kW	0.37	Вес	kg	
32	Число полюсов		2	Эл. Напряжение	V	230
33	Число оборотов	1/min	2800	Эл. сила тока	A	3.2
34	Степень защиты		IP 44			
35						

Примечания

EBARA

Напорная характеристика

Название насоса CMA 0.50 T

Клиент	Дата 17/05/22	Фирма
Ответственный	Арт. №	Рассчитал
Телефон	Проект	Телефон
E-Mail	Номер проекта	E-Mail

Запрошенные данные

1	подача	l/s	
2	Напор	m	
3	Геодезическая высота	m	

Насос

Рабочий Расход	l/s		Частота	Hz	50
Рабочий Напор	m		Число полюсов		2
Диаметр рабочего колеса	mm	130	Число оборотов	1/min	2800

Стандарт проведения испытаний: ISO 9906:2012 - Grade3B

воды; 20°C; 998.3kg/m³; 1mm²/s

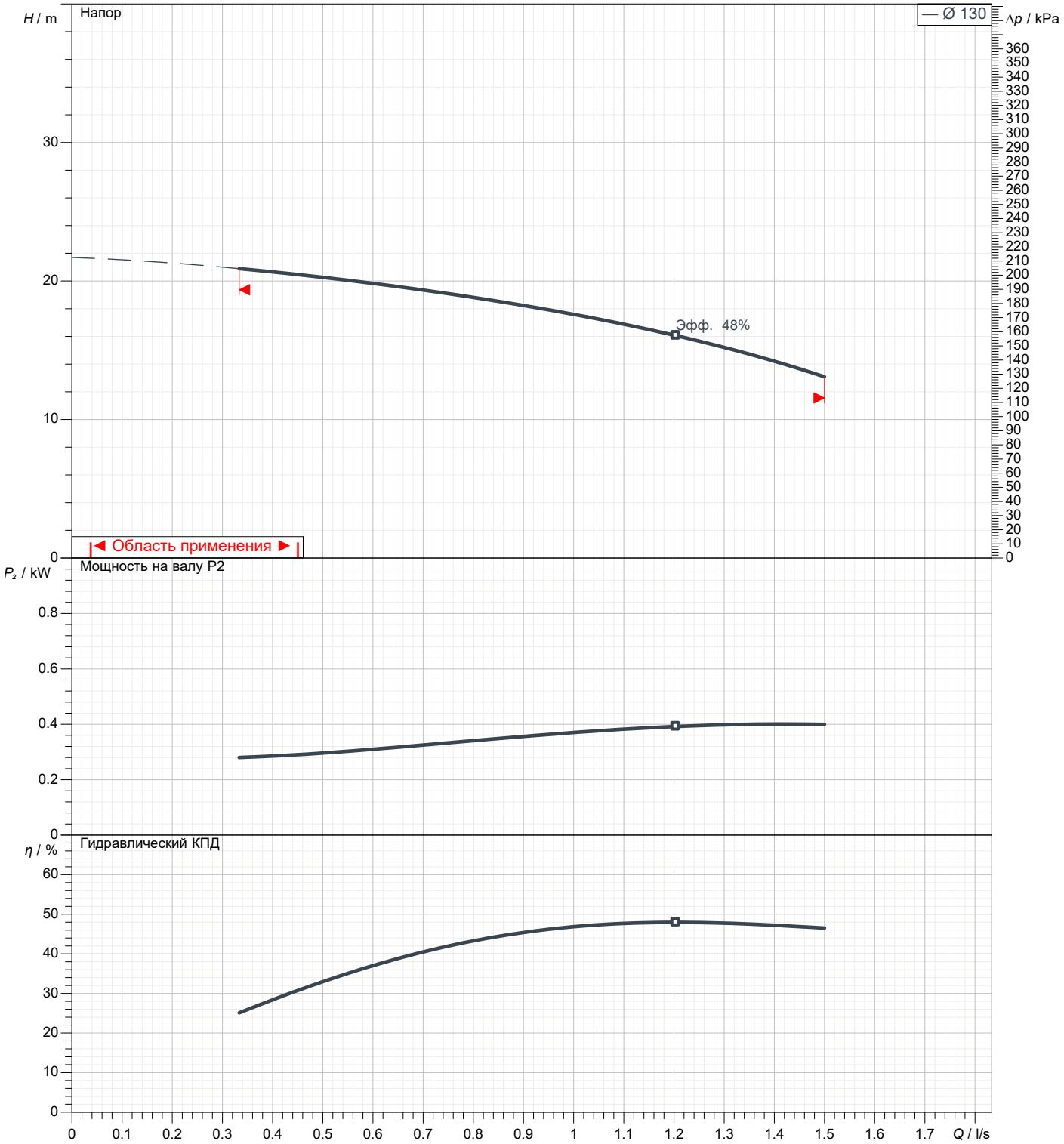

EBARA

Размеры

Название насоса CMA 0.50 T

Клиент	Дата 17/05/22	Фирма
Ответственный	Арт. №	Рассчитал
Телефон	Проект	Телефон
E-Mail	Номер проекта	E-Mail

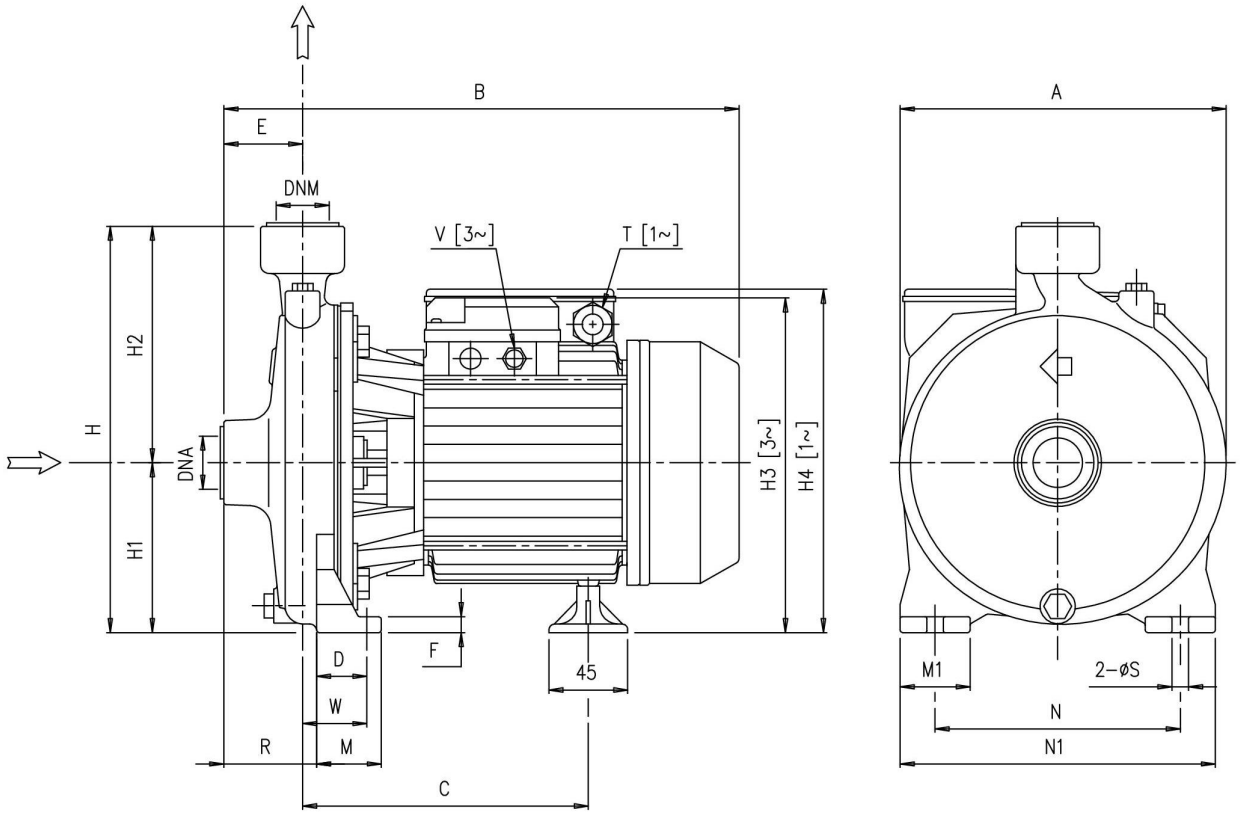

[1~] Single phase
[3~] Three phase

Размеры	mm							
1	A	160	N1	150				
2	B	261.8	R	44				
3	C	158.8	S	9.5				
4	D	30	V	PG 11				
5	DNA	G 1	W	30				
6	DNM	G 1	Weight P&M	7,1 kg				
7	E	44						
8	F	8						
9	H	202						
10	H1	82						
11	H2	120						
12	H3	172.5						
13	M	40						
14	M1	40						
15	N	110						

EBARA

(1/3)
Конструкция

Название насоса CMA 0.50 T

Клиент	Дата 17/05/22	Фирма
Ответственный	Арт. №	Рассчитал
Телефон	Проект	Телефон
E-Mail	Номер проекта	E-Mail

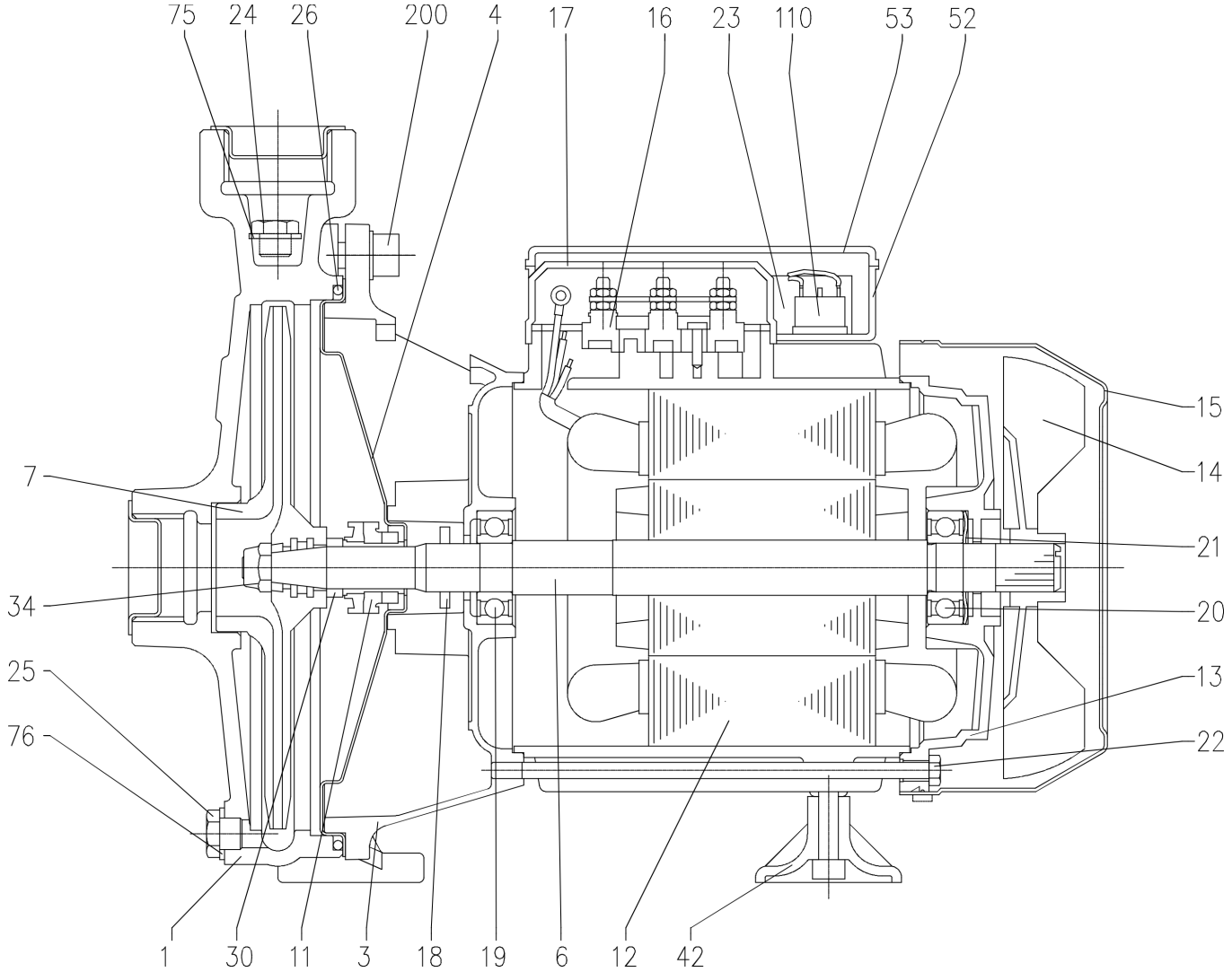

(2/3)
Конструкция

Название насоса CMA 0.50 T

Клиент	Дата 17/05/22		Фирма
Ответственный	Арт. №		Рассчитал
Телефон	Проект		Телефон
E-Mail	Номер проекта		E-Mail

N°	PART NAME		MATERIAL	DIMENSIONS	STANDARD	Q.TY
1	Casing		Cast iron			1
3	Motor bracket		Aluminium			1
4	Casing cover		AISI 304			1
6	Shaft with rotor		[1]			1
7	Impeller		[2]			1
11	Mechanical seal	[7]	Carbon/Ceramic/NBR			1
12	Motor frame with stator		-			1
13	Motor cover		Aluminium			1
14	Fan		PA			1
15	Fan cover		Fe P04 Galvanized			1
16	Terminal box		-			1
17	Terminal box cover	[3]	Aluminium			1
18	Splash ring	CMA 0.50	NBR	D25x11.5x2.5	EBARA DRAWING	1
		other models		D25x14.5x2.5		
19	Pump side ball bearing		-			1
20	Fan side ball bearing		-			1
21	Adjusting ring		Steel C70			1
22	Tie rod		Fe 42 Galvanized			4
23	Capacitor	[4]	-			1
24	Priming plug		Brass	G 1/8"	UNI 338	1
25	Drain plug		Brass	G 1/8"	UNI 338	1
26	O-ring		NBR			1
30	Mechanical seal spacer	[5]	Brass			1
34	Impeller nut	[6]	AISI 304	M8x1	UNI7474	1
42	Foot		PP			1
52	Capacitor box	[4]	ABS class V-0			1
53	Capacitor box cover	[4]	ABS class V-0			1
75	Washer		Aluminium	10x16x1.5		1
76	Washer		Aluminium	10x16x1.5		1
110	Protector	[4]	-			-
200	Screw	CMA 0.50	Zn Steel Cl. 8.8	M6x16	ISO 898-1	4
		CMA 0.75; 1.00 CMC 0.75; 1.00		M8x18		
		CMB 0.75; 1.00		M8x22		

[1] Material: AISI 416 (integral) for CMA 0.50
AISI 303 (wet extension) for other model;
[2] Material: PPE+PS glass fibre reinforced for version CMA
Cast iron for version CMB, CMC;
[3] Only for three phase
[4] Only for single phase
[5] Only for version: CMA 0.50, CMB 0.75-1.00, CMC 0.75-1.00
[6] Except for CMA 0.50
[7] See **CONSTRUCTION 3**

(3/3)
Конструкция

Название насоса CMA 0.50 T

Клиент	Дата 17/05/22	Фирма
Ответственный	Арт. №	Рассчитал
Телефон	Проект	Телефон
E-Mail	Номер проекта	E-Mail

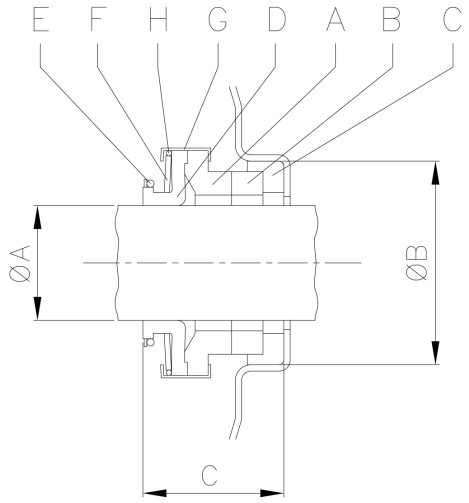

Pump type		Dimensions mm		
Single phase	Three phase	Ø A	Ø B	C
CMA 0.50 M	CMA 0.50 T	12	26	18.3

REF	PART NAME	MATERIAL product standard
A	Rotary seal ring	carbon graphite
B	Stationary seal ring	ceramic
C	Gasket	NBR
D	Bellows	NBR
E	Ring	AISI 304
F	Self driving spring	AISI 304
G	Frame	AISI 304
H	Retainer ring	AISI 304