Ответственный
E-Mail
Телефон

Клиент

Ответственный
E-Mail
Телефон

Технические данные

Насос с сухим ротором блочный
BL 150/190-11/4

Имя проекта

Номер проекта
Место установки
Номер позиции клиента

Дата 10/06/22

Рабочее поле

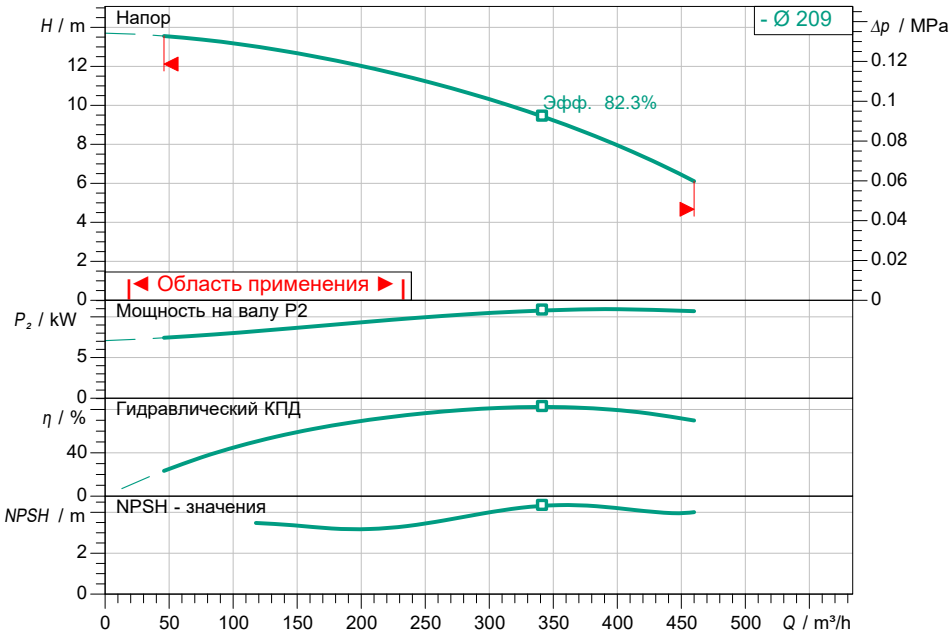

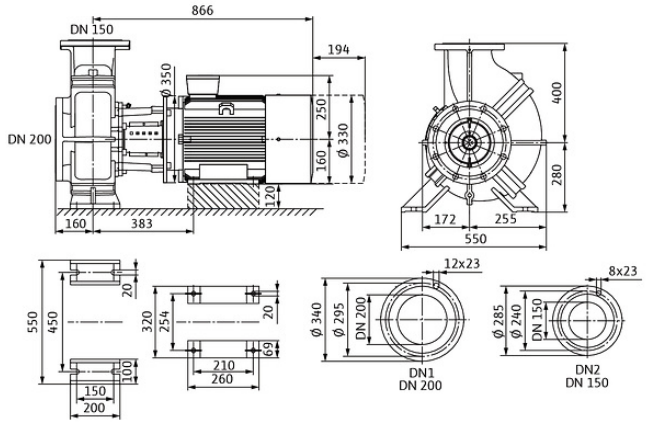

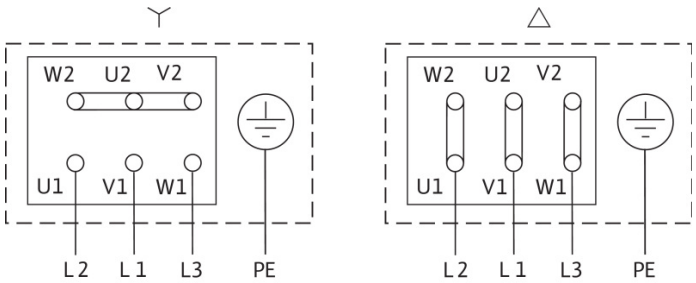

Задать рабочие параметры

Производительность	
Напор	
Перекачиваемая жидкость	Вода 100 %
T перекач. жидкости	20.00 °C
Плотность	998.30 kg/m³
Кинематич. вязкость	1.00 mm²/s

Гидравлические данные (Рабочая точка)

Производительность	
Напор	
Мощность на валу P2	
Гидравлический КПД	
NPSH	

Данные продукта

Насос с сухим ротором блочный BL 150/190-11/4	
Max. рабочее давление	1.6 MPa
T перекач. жидкости	-20 °C ... +140 °C
Макс. Температура окр. Среды	40 °C
Min индекс эффект. (MEI)	≥ 0.4

Данные мотора

Класс эффективности мотора	IE2
Подключение к сети	3~ 400 V / 50 Hz
Допустимый перепад напряж.	+-10 %
Номинальная частота вращения	1470 1/min
Ном. Мощность P2	11.00 kW
Номинальный ток	22.80 A
Коэффициент мощности	0.77
КПД	
50% / 75% / 100%	89.9/ 91.2/90.6%
Степень защиты	IP55
Класс нагревостойкости изоляции	F
Защита электродвигателя	PTC integrated

Присоединительные размеры

Патрубок на стороне всас.	DN 200, PN 16
Патрубок на напорн. стороне DNd	DN 150, PN 16
Габаритная длина	-

Материалы

Корпус насоса	5.1301, EN-GJL-250 с катафорезным покрытие
Рабочее колесо	EN-GJL-200
Вал	1.4122
Уплотнение вала	AQ1EGG

Данные для заказа

Вес, прим.	244 kg
Номер позиции	2457520