# Технические характеристики

**Название насоса** CDXM 70/05

| | | |
|---|---|---|
| Клиент | Дата 17/05/22 | Фирма |
| Ответственный | Арт. № | Рассчитал |
| Телефон | Проект | Телефон |
| E-Mail | Номер проекта | E-Mail |

**Запрошенные данные**

| | | | | |
|---|---|---|---|---|
| 1 | Тип насосов | центробежный | Жидкость | воды |
| 2 | Число насосов / Резерв | 1 / 0 | Температура жидкости °C | 20 |
| 3 | подача l/s | | Кинематич. вязкость mm²/s | 1.005 |
| 4 | Напор m | | Давление паров kPa | 2.34 |
| 5 | Геодезическая высота m | | Значение PH | |
| 6 | Давление на входе kPa | 0 | Плотность kg/m³ | 998.3 |
| 7 | Доступная система NPSH | | Твердые вещества Массовая доля, % | 0 |
| 8 | Температура окр. Среды °C | 20 | | |

**Насос**

| | | | | | |
|---|---|---|---|---|---|
| 9 | Название насоса | CDXM 70/05 | Частота Hz | | 50 |
| 10 | Конструктивный тип | центробежный | Тип монтажа | | STANDARD |
| 11 | Изготовитель | EBARA | Рабочее колесо Диаметр | Max. mm | 132 |
| 12 | Число оборотов 1/min | 2800 | | Разработано mm | 132 |
| 13 | Число ступеней | 1 | | Min. mm | 132 |
| 14 | Присоединение Сторона всасывания | UNI ISO 228-1 | подача | рабочий l/s | |
| 15 | Присоединение Напорная сторона | UNI ISO 228-1 | | Макс. l/s | 1.5 |
| 16 | Макс. рабочее давление kPa | 800 | | Min- l/s | 0.333 |
| 17 | Напор отключения kPa | 206.64 | Напор | рабочий m | |
| 18 | Общий вес kg | См. таблицу с размерами | | - (Qmax.) m | 15.2 |
| 19 | Мощность на валу kW | | | - (Qmin.) m | 20.3 |
| 20 | | | P2 макс. кВт при макс. Импеллере kW | | 0.50 |
| 21 | NPSH - требуемый насос m | | КПД % | | |

**Материалы**

| | | | | |
|---|---|---|---|---|
| 22 | Рабочее колесо | AISI 304 | | |
| 23 | Корпус | AISI 304 | | |
| 24 | Вал | AISI 304 | | |
| 25 | | | | |
| 26 | | | | |
| 27 | | | | |

**Электродвигатель**

| | | | | |
|---|---|---|---|---|
| 28 | Изготовитель | EPE Standard | Класс изоляции | F |
| 29 | Тип | TEFC_CDXM 70/05_230_Single Phase | Фазы | 1~ |
| 30 | Конструктивный тип | - / 50 Hz / Соединение полюсов 1 | Размер | |
| 31 | Мощность kW | 0.37 | Вес kg | |
| 32 | Число полюсов | 2 | Эл. Напряжение V | 230 |
| 33 | Число оборотов 1/min | 2800 | Эл. сила тока A | 3.4 |
| 34 | Степень защиты | IP 55 | | |
| 35 | | | | |

**Примечания**

EBARA

# Напорная характеристика

**Название насоса** CDXM 70/05

| | | |
|---|---|---|
| Клиент | Дата 17/05/22 | Фирма |
| Ответственный | Арт. № | Рассчитал |
| Телефон | Проект | Телефон |
| E-Mail | Номер проекта | E-Mail |

**Запрошенные данные**

| | | | |
|---|---|---|---|
| 1 | подача | l/s | |
| 2 | Напор | m | |
| 3 | Геодезическая высота | m | |

**Насос**

| | | | | | |
|---|---|---|---|---|---|
| Рабочий Расход | l/s | | Частота | Hz | 50 |
| Рабочий Напор | m | | Число полюсов | | 2 |
| Диаметр рабочего колеса | mm | 132 | Число оборотов | 1/min | 2800 |

Стандарт проведения испытаний: ISO 9906:2012 - Grade3B

воды; 20°C; 998.3kg/m³; 1mm²/s

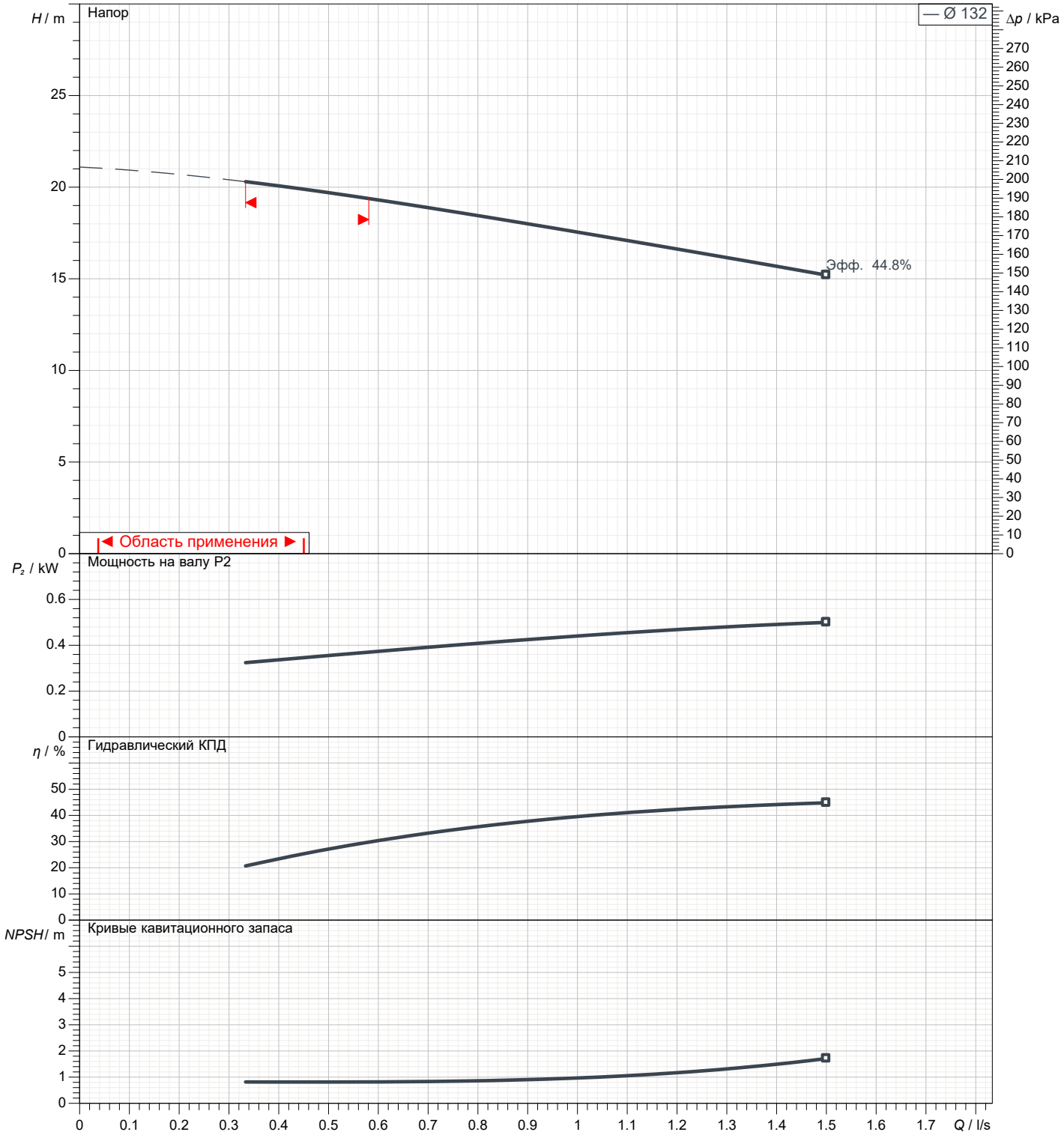


EBARA

# Размеры

**Название насоса** CDXM 70/05

| | | | | |
|---|---|---|---|---|
| Клиент | Дата | 17/05/22 | | Фирма |
| Ответственный | Арт. № | | | Рассчитал |
| Телефон | Проект | | | Телефон |
| E-Mail | Номер проекта | | | E-Mail |

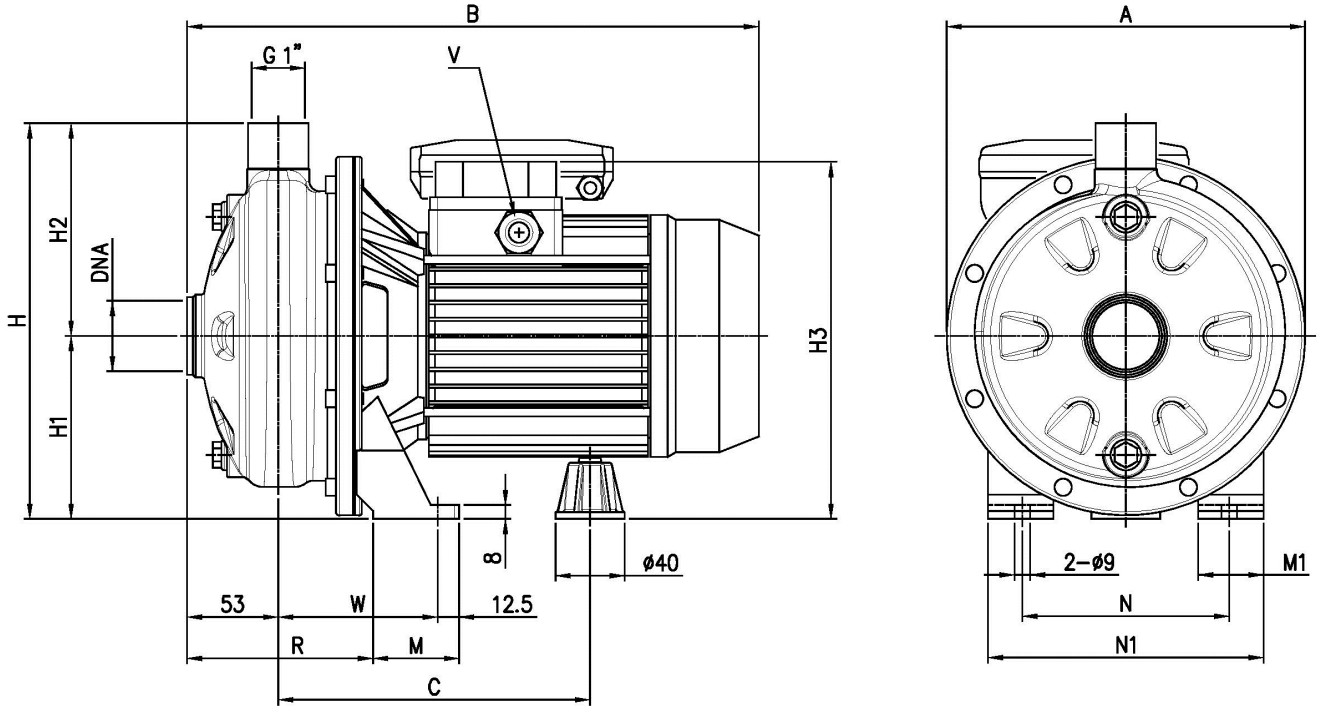


| Размеры | mm | | | | | | | |
|---|---|---|---|---|---|---|---|---|
| 1 | A | 208 | Weight P&M | 8,3 kg | | | | |
| 2 | B | 320 | | | | | | |
| 3 | C | 181 | | | | | | |
| 4 | DNA | G1 1/4 | | | | | | |
| 5 | H | 229.5 | | | | | | |
| 6 | H1 | 106 | | | | | | |
| 7 | H2 | 123.5 | | | | | | |
| 8 | H3 | 207 | | | | | | |
| 9 | M | 50 | | | | | | |
| 10 | M1 | 38 | | | | | | |
| 11 | N | 120 | | | | | | |
| 12 | N1 | 160 | | | | | | |
| 13 | R | 108 | | | | | | |
| 14 | V | PG11 | | | | | | |
| 15 | W | 92.5 | | | | | | |

EBARA

# (1/3)
# Конструкция

**Название насоса** CDXM 70/05

| | | |
|---|---|---|
| Клиент | Дата 17/05/22 | Фирма |
| Ответственный | Арт. № | Рассчитал |
| Телефон | Проект | Телефон |
| E-Mail | Номер проекта | E-Mail |

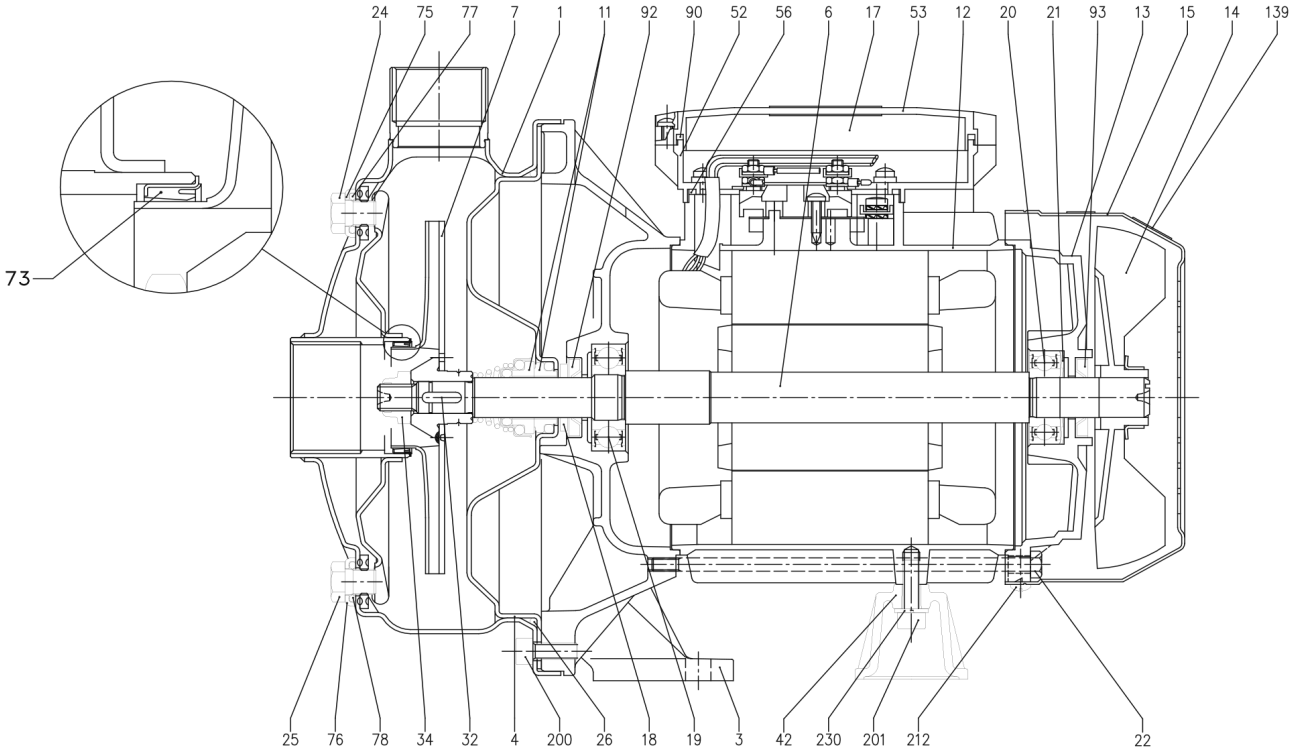

# (2/3)
# Конструкция

**Название насоса** CDXM 70/05

| | | |
|---|---|---|
| Клиент | Дата 17/05/22 | Фирма |
| Ответственный | Арт. № | Рассчитал |
| Телефон | Проект | Телефон |
| E-Mail | Номер проекта | E-Mail |

| N° | PART NAME | MATERIAL | Q.TY |
|---|---|---|---|
| 1 | Casing | AISI 304 / AISI 316L [5] | 1 |
| 3 | Motor bracket | Aluminium | 1 |
| 4 | Casing cover | AISI 304 / AISI 316L [5] | 1 |
| 6 | Shaft with rotor | AISI 303 / AISI 316L [5] (Wet extension) | 1 |
| 7 | Impeller | AISI 304 / AISI 316L [5] | 1 |
| 11 | Mechanical seal [6] | Carbon/Ceramic/NBR | 1 |
| 12 | Motor frame with stator | - | 1 |
| 13 | Motor cover | Aluminium | 1 |
| 14 | Fan | PA | 1 |
| 15 | Fan cover | Fe P04 Zincate | 1 |
| 17 | Terminal box cover [2] | Aluminium | 1 |
| 18 | Splash ring | NBR | 1 |
| 19 | Pump side ball bearing | - | 1 |
| 20 | Fan side ball bearing | - | 1 |
| 21 | Adjusting ring | Steel C70 | 1 |
| 22 | Tie rod | Fe 420 Zincate | 4 |
| 24 | Priming plug | AISI 304 / AISI 316 [5] | 1 |
| 25 | Drain plug | AISI 304 / AISI 316 [5] | 1 |
| 26 | O-ring [3] | NBR | 1 |
| 32 | Key | AISI 316 | 1 |
| 34 | Impeller nut | AISI 304 / AISI 316 [5] | 1 |
| 42 | Motor support | Aluminium | 1 |
| 52 | Terminal box [1] | ABS class V-0 | 1 |
| 53 | Terminal box cover [1] | ABS class V-0 | 1 |
| 56 | Box gasket | NBR | 1 |
| 73 | Casing ring [4] | NBR | 1 |
| 75 | Washer | AISI 304 | 1 |
| 76 | Washer | AISI 304 | 1 |
| 77 | O-ring [3] | NBR | 1 |
| 78 | O-ring [3] | NBR | 1 |
| 90 | Terminal box cover gasket [1] | NBR | 1 |
| 92 | Lip seal | - | 1 |
| 93 | Lip seal | - | 1 |
| 200 | Screw | Stainless steel A2 UNI7323 | 8 |

[1] Only for single phase
[2] Only for three phase
[3] FPM for CDX H-HS-HW-HSW
EPDM for CDX E and Special Mechanical seal
[4] NBR for CDX 70/05, 70/07, 90/10
FPM for CDX H-HS-HW-HSW 70/05, 70/07, 90/10
[5] Only for “L” version
[6] See **CONSTRUCTION 3**

# (3/3)
# Конструкция

**Название насоса** CDXM 70/05

| | | |
|---|---|---|
| Клиент | Дата 17/05/22 | Фирма |
| Ответственный | Арт. № | Рассчитал |
| Телефон | Проект | Телефон |
| E-Mail | Номер проекта | E-Mail |

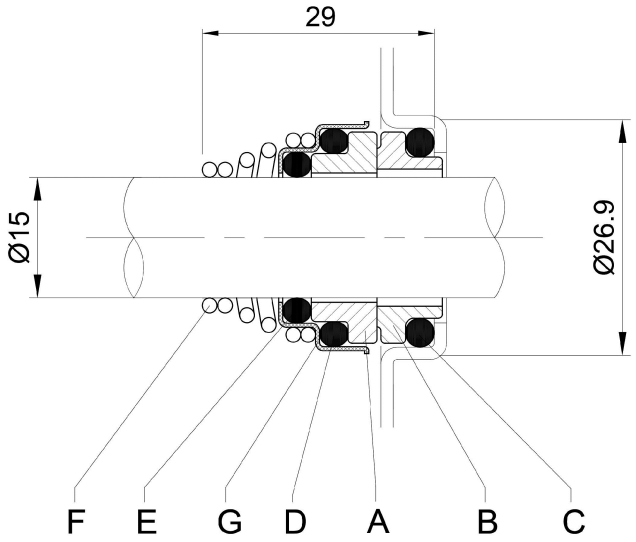


| REF | PART NAME | MATERIAL<br>Standard and L version |
|---|---|---|
| A | Rotary seal ring | Ceramic |
| B | Stationary seal ring | Carbon graphite |
| C | O-Ring | NBR |
| D | O-Ring | NBR |
| E | O-Ring | NBR |
| F | Self-driving spring | AISI 316 |
| G | Frame | AISI 304 |