Технические характеристики

Название насоса CDXM 90/10

Клиент	Дата	17/05/22	Фирма	
Ответственный	Арт. №		Рассчитал	
Телефон	Проект		Телефон	
E-Mail	Номер проекта		E-Mail	

Запрошенные данные

1	Тип насосов	центробежный	Жидкость	воды
2	Число насосов / Резерв	1 / 0	Температура жидкости °C	20
3	подача l/s		Кинематич. вязкость mm²/s	1.005
4	Напор m		Давление паров kPa	2.34
5	Геодезическая высота m		Значение PH	
6	Давление на входе kPa	0	Плотность kg/m³	998.3
7	Доступная система NPSH		Твердые вещества Массовая доля, %	0
8	Температура окр. Среды °C	20		

Насос

9	Название насоса	CDXM 90/10	Частота		Hz	50
10	Конструктивный тип	центробежный	Тип монтажа			STANDARD
11	Изготовитель	EBARA	Рабочее колесо Диаметр	Max.	mm	157
12	Число оборотов 1/min	2800		Разработано	mm	157
13	Число ступеней	1		Min.	mm	157
14	Присоединение Сторона всасывания	UNI ISO 228-1	подача	рабочий	l/s	
15	Присоединение Напорная сторона	UNI ISO 228-1		Макс.	l/s	1.83
16	Макс. рабочее давление kPa	800		Min-	l/s	0.333
17	Напор отключения kPa	298.61	Напор	рабочий	m	
18	Общий вес kg	См. таблицу с размерами		- (Qmax.)	m	19.3
19	Мощность на валу kW			- (Qmin.)	m	29.1
20			P2 макс. кВт при макс. Импеллере		kW	0.87
21	NPSH - требуемый насос m		КПД		%	

Материалы

22	Рабочее колесо	AISI 304		
23	Корпус	AISI 304		
24	Вал	AISI 304		
25				
26				
27				

Электродвигатель

28	Изготовитель	EPE Standard	Класс изоляции	F
29	Тип	TEFC_CDXM 90/10_230_Single Phase	Фазы	1~
30	Конструктивный тип	- / 50 Hz / Соединение полюсов 1	Размер	
31	Мощность kW	0.75	Вес kg	
32	Число полюсов	2	Эл. Напряжение V	230
33	Число оборотов 1/min	2800	Эл. сила тока A	5.6
34	Степень защиты	IP 55		
35				

Примечания

EBARA

Напорная характеристика

Название насоса CDXM 90/10

Клиент	Дата 17/05/22	Фирма
Ответственный	Арт. №	Рассчитал
Телефон	Проект	Телефон
E-Mail	Номер проекта	E-Mail

Запрошенные данные

1	подача	l/s	
2	Напор	m	
3	Геодезическая высота	m	

Насос

Рабочий Расход	l/s		Частота	Hz	50
Рабочий Напор	m		Число полюсов		2
Диаметр рабочего колеса	mm	157	Число оборотов	1/min	2800

Стандарт проведения испытаний: ISO 9906:2012 - Grade3B

воды; 20°C; 998.3kg/m³; 1mm²/s

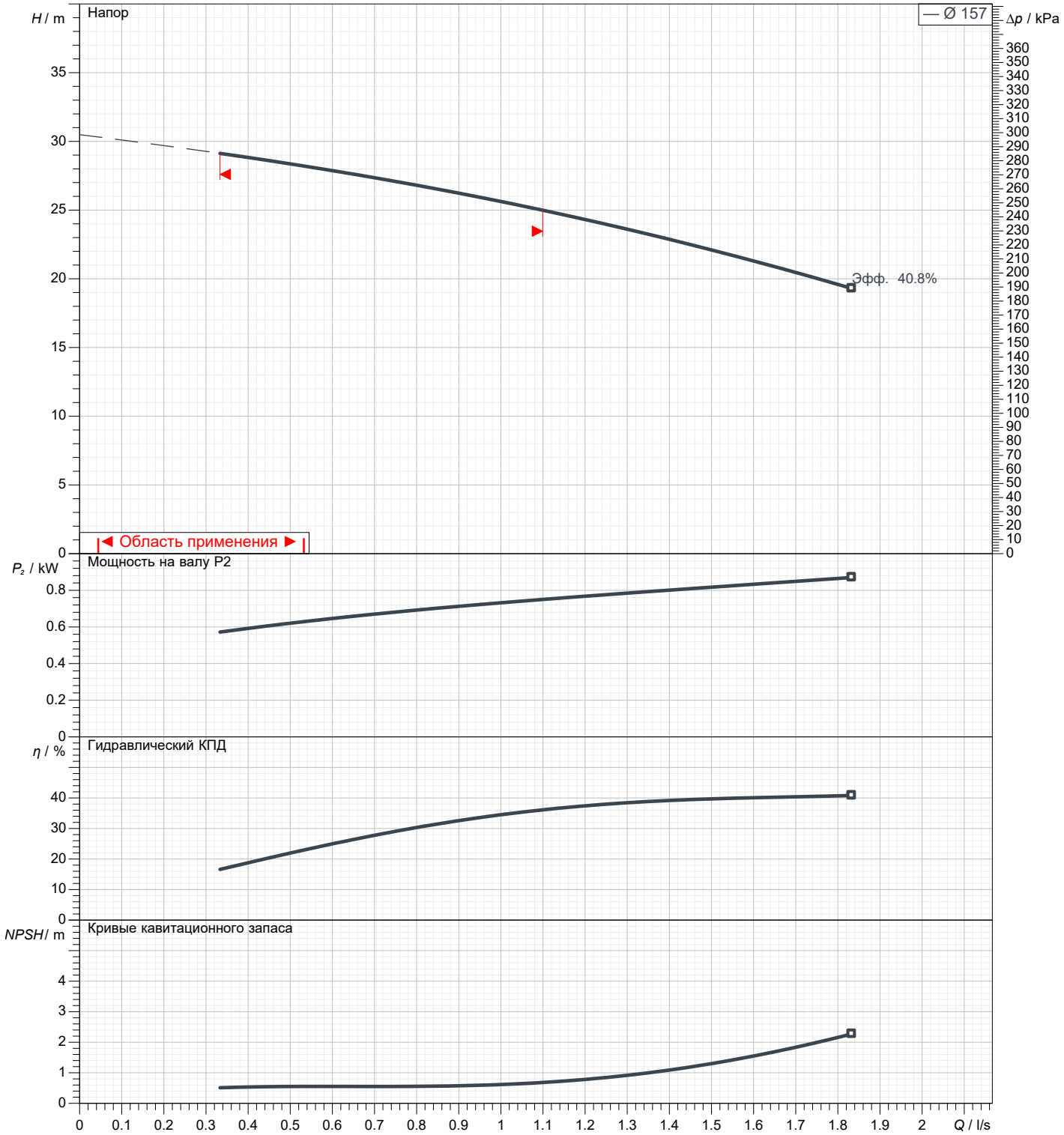

EBARA

Размеры

Название насоса CDXM 90/10

Клиент	Дата	17/05/22		Фирма
Ответственный	Арт. №			Рассчитал
Телефон	Проект			Телефон
E-Mail	Номер проекта			E-Mail

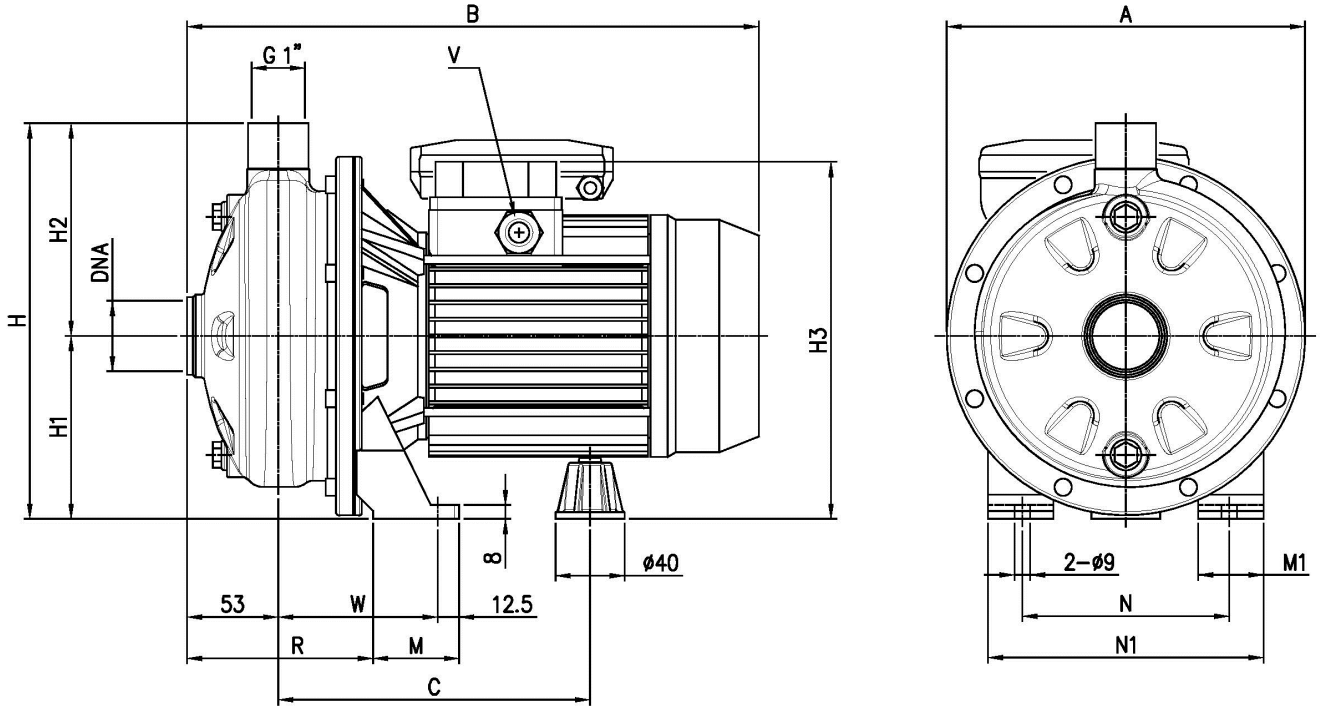

Размеры	mm							
1	A	208	Weight P&M	11 kg				
2	B	320						
3	C	181						
4	DNA	G1 1/4						
5	H	229.5						
6	H1	106						
7	H2	123.5						
8	H3	207						
9	M	50						
10	M1	38						
11	N	120						
12	N1	160						
13	R	108						
14	V	M16x1.5						
15	W	92.5						

EBARA

(1/3)
Конструкция

Название насоса CDXM 90/10

Клиент	Дата 17/05/22	Фирма
Ответственный	Арт. №	Рассчитал
Телефон	Проект	Телефон
E-Mail	Номер проекта	E-Mail

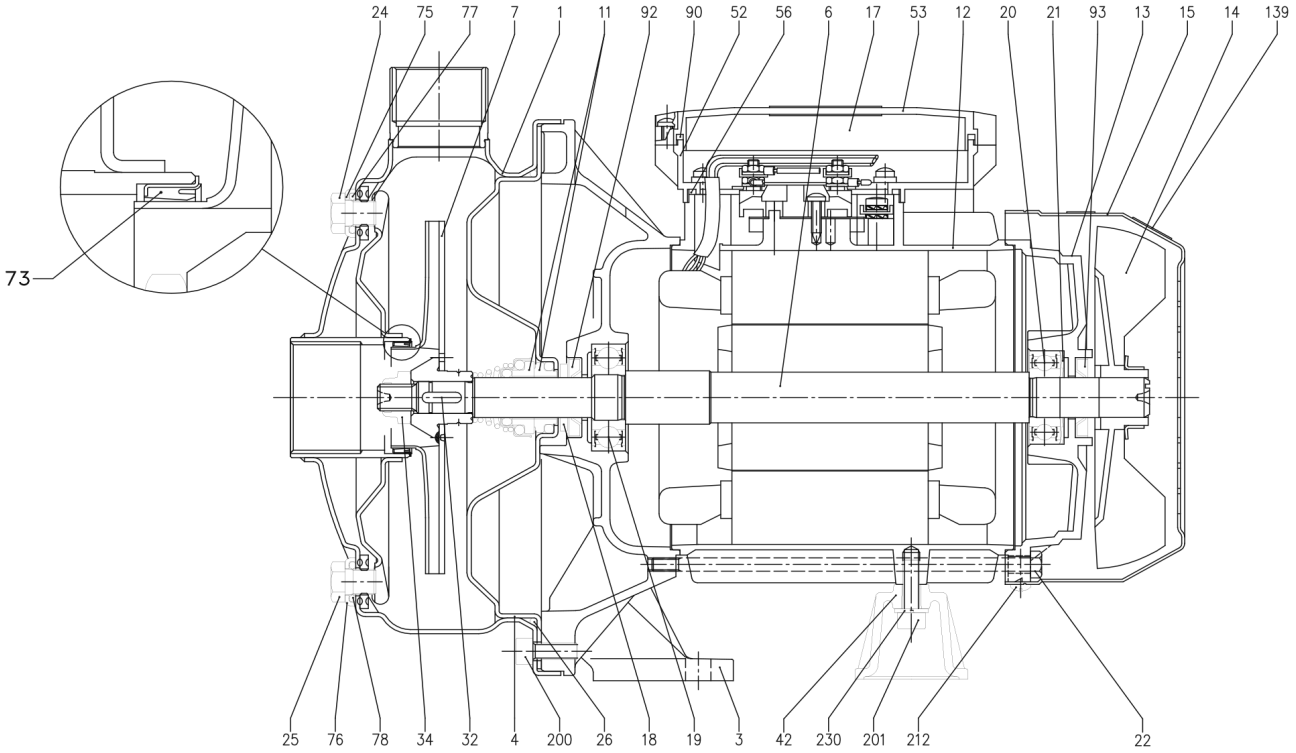

(2/3)
Конструкция

Название насоса CDXM 90/10

Клиент	Дата	17/05/22	Фирма	
Ответственный	Арт. №		Рассчитал	
Телефон	Проект		Телефон	
E-Mail	Номер проекта		E-Mail	

N°	PART NAME		MATERIAL	Q.TY
1	Casing		AISI 304 / AISI 316L [5]	1
3	Motor bracket		Aluminium	1
4	Casing cover		AISI 304 / AISI 316L [5]	1
6	Shaft with rotor		AISI 303 / AISI 316L [5] (Wet extension)	1
7	Impeller		AISI 304 / AISI 316L [5]	1
11	Mechanical seal	[6]	Carbon/Ceramic/NBR	1
12	Motor frame with stator		-	1
13	Motor cover		Aluminium	1
14	Fan		PA	1
15	Fan cover		Fe P04 Zincate	1
17	Terminal box cover	[2]	Aluminium	1
18	Splash ring		NBR	1
19	Pump side ball bearing		-	1
20	Fan side ball bearing		-	1
21	Adjusting ring		Steel C70	1
22	Tie rod		Fe 420 Zincate	4
24	Priming plug		AISI 304 / AISI 316 [5]	1
25	Drain plug		AISI 304 / AISI 316 [5]	1
26	O-ring	[3]	NBR	1
32	Key		AISI 316	1
34	Impeller nut		AISI 304 / AISI 316 [5]	1
42	Motor support		Aluminium	1
52	Terminal box	[1]	ABS class V-0	1
53	Terminal box cover	[1]	ABS class V-0	1
56	Box gasket		NBR	1
73	Casing ring	[4]	NBR	1
75	Washer		AISI 304	1
76	Washer		AISI 304	1
77	O-ring	[3]	NBR	1
78	O-ring	[3]	NBR	1
90	Terminal box cover gasket	[1]	NBR	1
92	Lip seal		-	1
93	Lip seal		-	1
200	Screw		Stainless steel A2 UNI7323	8

[1] Only for single phase
[2] Only for three phase
[3] FPM for CDX H-HS-HW-HSW
EPDM for CDX E and Special Mechanical seal
[4] NBR for CDX 70/05, 70/07, 90/10
FPM for CDX H-HS-HW-HSW 70/05, 70/07, 90/10
[5] Only for “L” version
[6] See **CONSTRUCTION 3**

(3/3)
Конструкция

Название насоса CDXM 90/10

Клиент	Дата 17/05/22	Фирма
Ответственный	Арт. №	Рассчитал
Телефон	Проект	Телефон
E-Mail	Номер проекта	E-Mail

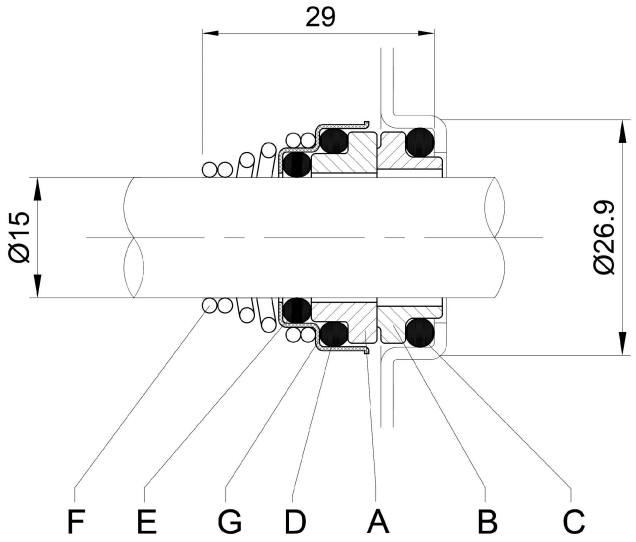

REF	PART NAME	MATERIAL Standard and L version
A	Rotary seal ring	Ceramic
B	Stationary seal ring	Carbon graphite
C	O-Ring	NBR
D	O-Ring	NBR
E	O-Ring	NBR
F	Self-driving spring	AISI 316
G	Frame	AISI 304