Технические характеристики

Название насоса DW 300

Клиент	Дата	16/05/22	Фирма	
Ответственный	Арт. №		Рассчитал	
Телефон	Проект		Телефон	
E-Mail	Номер проекта		E-Mail	

Запрошенные данные

1	Тип насосов		SUBMERSIBLE SEWAGE PUMPS	Жидкость	воды
2	Число насосов / Резерв		1 / 0	Температура жидкости °C	20
3	подача	l/s		Кинематич. вязкость mm²/s	1.005
4	Напор	m		Давление паров kPa	2.34
5	Геодезическая высота	m		Значение PH	
6	Давление на входе	kPa	0	Плотность kg/m³	998.3
7	Доступная система NPSH			Твердые вещества Массовая доля, %	0
8	Температура окр. Среды	°C	20		

Насос

9	Название насоса		DW 300	Частота	Hz	50
10	Конструктивный тип		SUBMERSIBLE SEWAGE PUMPS	Тип монтажа		STANDARD
11	Изготовитель		EBARA	Рабочее колесо Диаметр	Max. mm	125
12	Число оборотов	1/min	2800		Разработано mm	125
13	Число ступеней		1		Min. mm	125
14	Присоединение Сторона всасывания		UNI ISO 228	подача	рабочий l/s	
15	Присоединение Напорная сторона		UNI ISO 228		Макс. l/s	15
16	Макс. рабочее давление	kPa			Min- l/s	1.67
17	Напор отключения	kPa	210.86	Напор	рабочий m	
18	Общий вес	kg	См. таблицу с размерами		- (Qmax.) m	5.0
19	Мощность на валу	kW			- (Qmin.) m	19.9
20				P2 макс. кВт при макс. Импеллере	kW	
21	NPSH - требуемый насос	m		КПД	%	

Материалы

22	Рабочее колесо	AISI 304		
23	Корпус	AISI 304		
24	Вал	AISI 303 (Wet extension)		
25				
26				
27				

Электродвигатель

28	Изготовитель	EPE Standard	Класс изоляции	F
29	Тип	DW 300_400_Three Phase	Фазы	3~
30	Конструктивный тип	Submersible dry type / 50 Hz / Соединение полюсов	Размер	
31	Мощность kW	2.2	Вес kg	
32	Число полюсов	2	Эл. Напряжение V	400
33	Число оборотов 1/min	2800	Эл. сила тока A	5
34	Степень защиты	IP X8		
35				

Примечания

EBARA

Напорная характеристика

Название насоса DW 300

Клиент	Дата 16/05/22	Фирма
Ответственный	Арт. №	Рассчитал
Телефон	Проект	Телефон
E-Mail	Номер проекта	E-Mail

Запрошенные данные

1	подача	l/s	
2	Напор	m	
3	Геодезическая высота	m	

Насос

Рабочий Расход	l/s		Частота	Hz	50
Рабочий Напор	m		Число полюсов		2
Диаметр рабочего колеса	mm	125	Число оборотов	1/min	2800

Стандарт проведения испытаний: ISO 9906:2012 - Grade3B

воды; 20°C; 998.3kg/m³; 1mm²/s

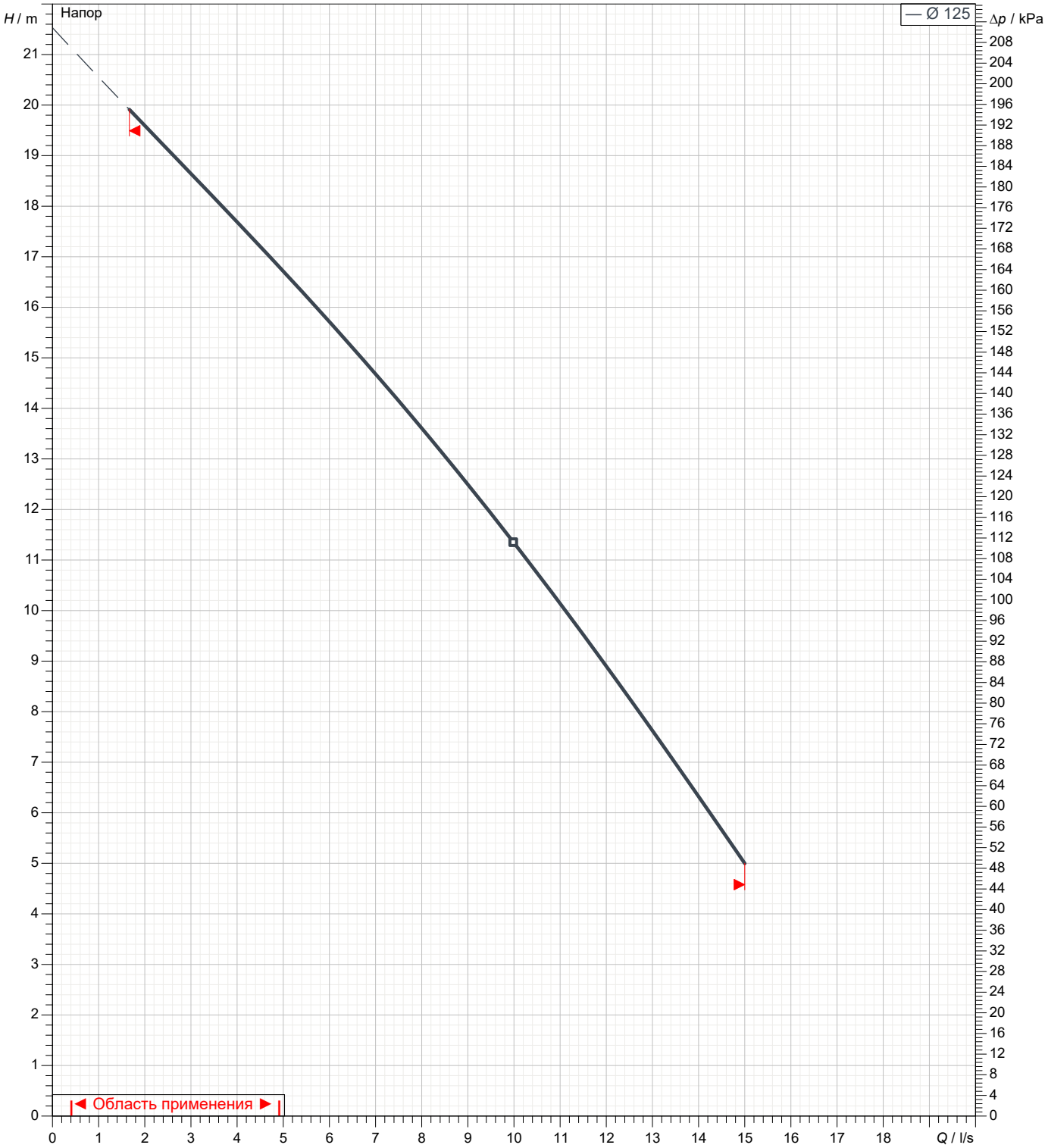

EBARA

Размеры

Название насоса DW 300

Клиент	Дата 16/05/22	Фирма
Ответственный	Арт. №	Рассчитал
Телефон	Проект	Телефон
E-Mail	Номер проекта	E-Mail

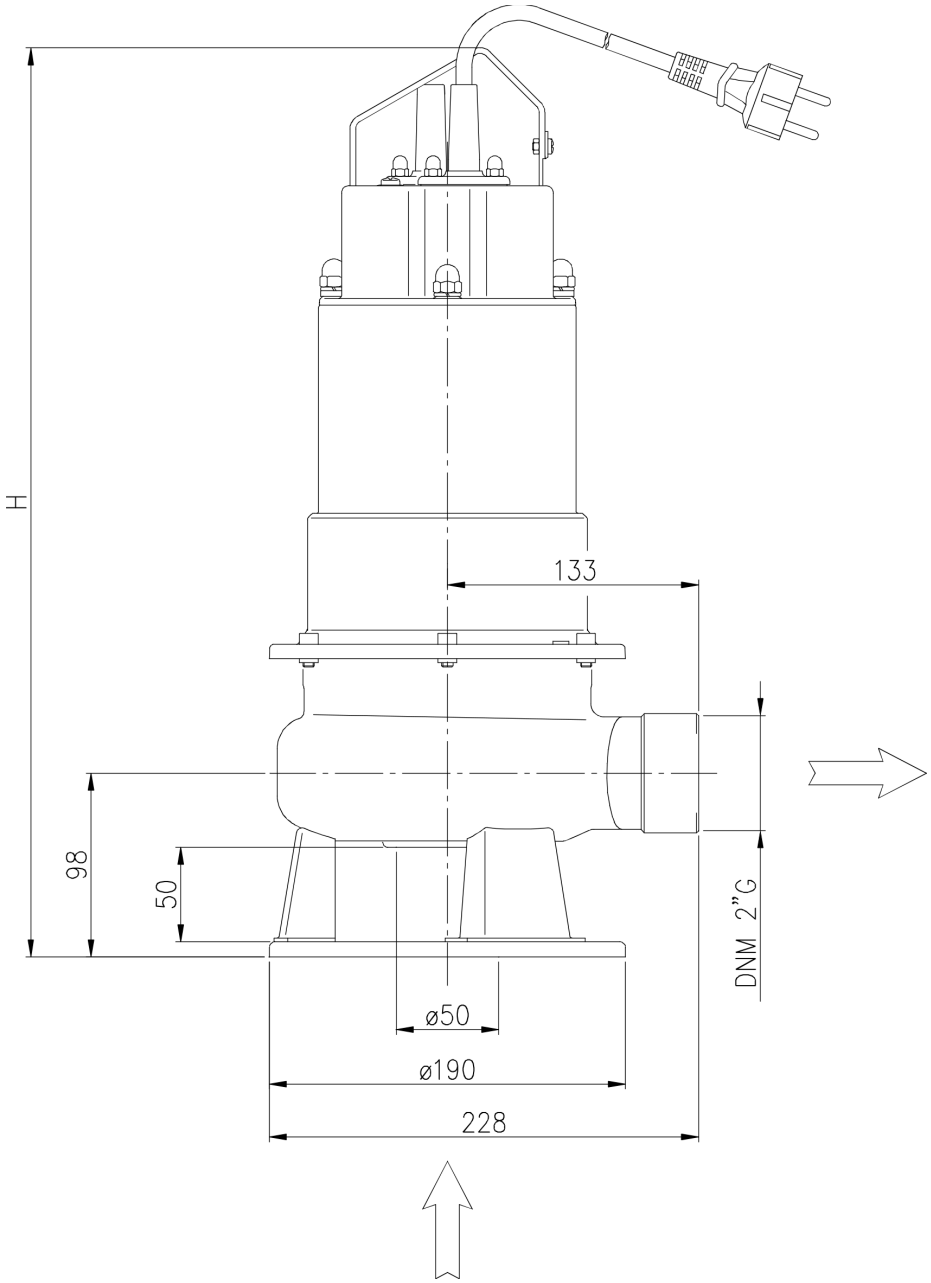

Размеры	mm							
1	H	546						
2	Weight PUMP	25,8 kg						
3								
4								
5								
6								
7								
8								
9								
10								
11								
12								
13								
14								
15								

EBARA

(1/3)
Конструкция

Название насоса DW 300

Клиент	Дата 16/05/22	Фирма
Ответственный	Арт. №	Рассчитал
Телефон	Проект	Телефон
E-Mail	Номер проекта	E-Mail

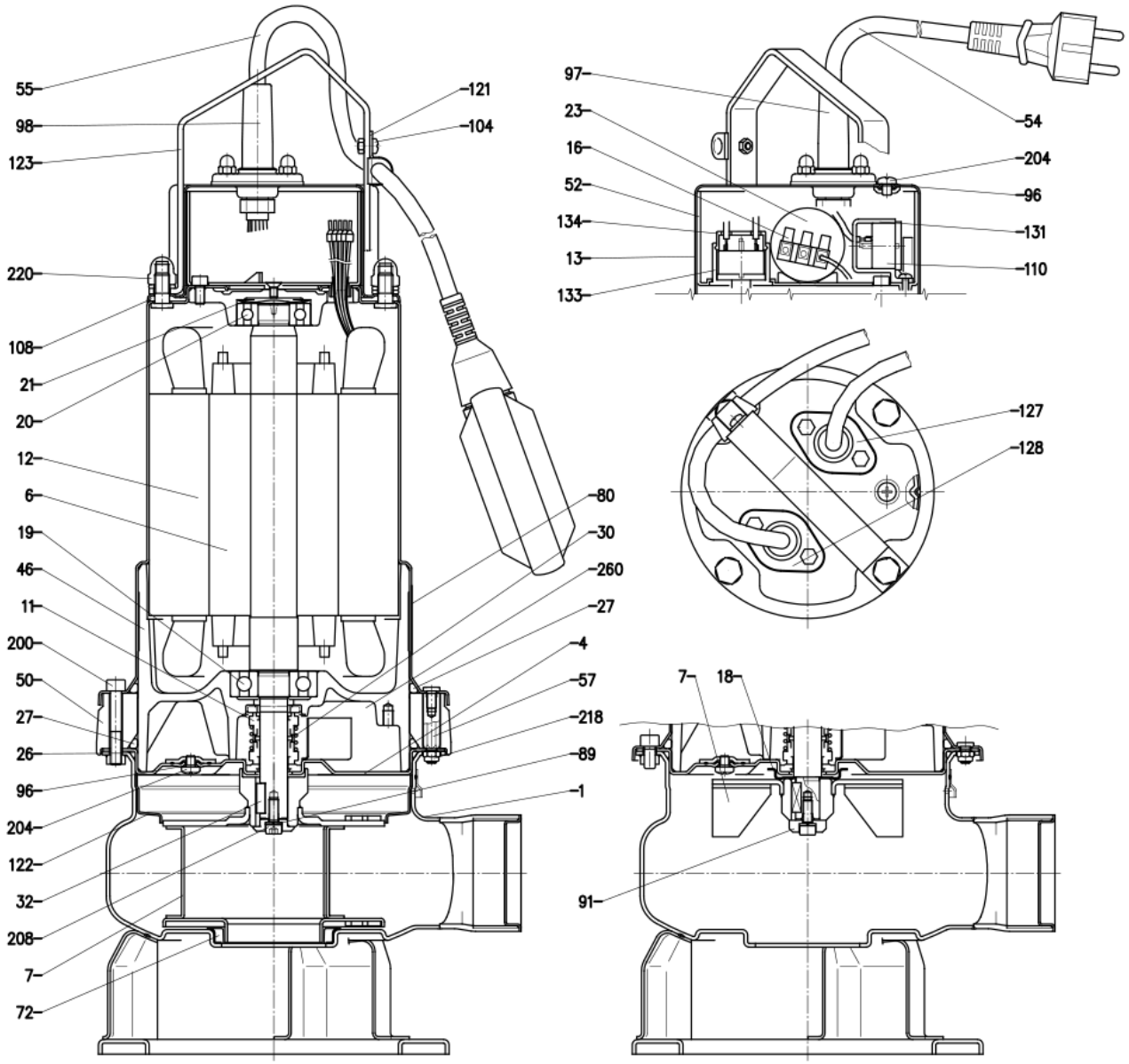

(2/3)
Конструкция

Название насоса DW 300

Клиент	Дата 16/05/22		Фирма
Ответственный	Арт. №		Рассчитал
Телефон	Проект		Телефон
E-Mail	Номер проекта		E-Mail

N°	PART NAME		MATERIAL	Q.TY
1	Casing		AISI 304	1
4	Casing cover		AISI 304	1
6	Shaft with rotor		AISI 303	1
7	Impeller		AISI 304	1
11	Mechanical seal	[8]	SiC/SiC/NBR	1
11	Mechanical seal	[8]	Carbon/Ceramic/NBR	1
12	Motor frame with stator		-	1
13	Motor cover		AISI 304	1
16	Terminal		-	1
18	Mechanical seal protection	[1]	AISI 304	1
19	Lower side ball bearing		-	1
20	Upper side ball bearing		-	1
21	Adjiusting ring		Steel C70	1
23	Capacitor	[2]	-	1
26	O ring		NBR	1
27	O ring		NBR	1
27	O ring	[3]	NBR	1
30	Mechanical seal spacer		Brass	1
32	Key		AISI 304	1
46	Bearing housing		G20	1
50	Spacer	[3]	G20	1
52	Terminal insulating box		PA66 glass fibre reinforced class V-0	1
54	Power cable		-	1
55	Float switch	[4]	-	1
57	Spacer	[3]	AISI 304	4
72	Casing ring	[5]	NBR	1
89	Washer		AISI 304	1
91	Washer	[1]	AISI 304	1
96	O ring		NBR	3
97	Power cable entry		NBR	1
98	Floating sw cable entry	[4]	NBR	1
104	Cable guard	[4]	NBR	1
108	Cover gasket		NBR	1
110	Protector	[2]	-	2
121	Support for float switch	[4]	AISI 304	1
122	Impeller protection ring	[6]	AISI 304	1
123	Handle		AISI 304	1
127	Power cable connector		AISI 304	1
128	Floating sw . cable connector		AISI 304	1
131	Support for protector		PA66 glass fibre reinforced	1
133	Support for probe		Aluminium	1
134	Cover for support probe		PA6	1
200	Screw		Stainless steel A2 UNI 7323	6
204	Screw		Stainless steel A2 UNI 7323	3
208	Screw		Stainless steel A2 UNI 7323	1
218	Nut		Stainless steel A2 UNI 7323	4
220	Nut		Stainless steel A2 UNI 7323	4
260	Lubricating liquid		White mineral oil	348 cc

[1] Except for DW-DW VOX 300
[2] Only for single phase
[3] Only for DW-DW VOX 300
[4] Only for single phase with float switch
[5] Only for DW
[6] Except for DW VOX 150, 200 and 300
[7] Only for single phase DW 150
[8] See CONSTRUCTION 3

(3/3)
Конструкция

Название насоса DW 300

Клиент	Дата 16/05/22	Фирма
Ответственный	Арт. №	Рассчитал
Телефон	Проект	Телефон
E-Mail	Номер проекта	E-Mail

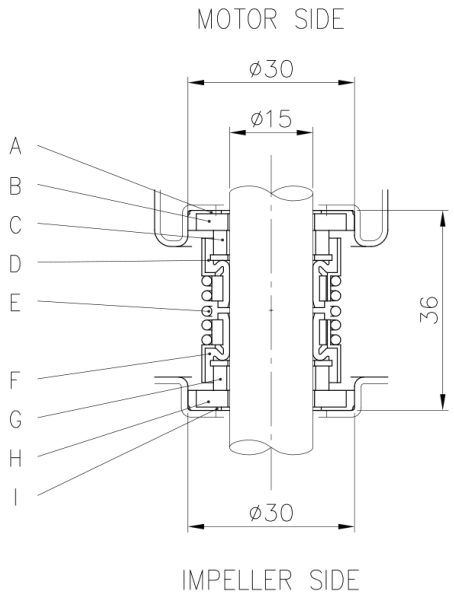

REF	PART NAME	MATERIAL
A	Rubber cup	NBR
B	Seat	Ceramic
C	Seal face	Carbon
D	Bellow	NBR
E	Spring	AISI 304
F	Bellow	NBR
G	Seal face	Silicon carbide
H	Seat	Silicon carbide
I	Rubber cup	NBR