Технические характеристики

Название насоса IDROGO M 40/10

Клиент	Дата	17/05/22	Фирма	
Ответственный	Арт. №		Рассчитал	
Телефон	Проект		Телефон	
E-Mail	Номер проекта		E-Mail	

Запрошенные данные

1	Тип насосов		SUBMERSIBLE MULTISTAGE PUMPS	Жидкость		воды
2	Число насосов / Резерв		1 / 0	Температура жидкости	°C	20
3	подача	l/s		Кинематич. вязкость	mm²/s	1.005
4	Напор	m		Давление паров	kPa	2.34
5	Геодезическая высота	m		Значение PH		
6	Давление на входе	kPa	0	Плотность	kg/m³	998.3
7	Доступная система NPSH			Твердые вещества	Массовая доля, %	0
8	Температура окр. Среды	°C	20			

Насос

9	Название насоса		IDROGO M 40/10	Частота		Hz	50
10	Конструктивный тип		SUBMERSIBLE MULTISTAGE PUMPS	Тип монтажа			Without switch (STANDARD)
11	Изготовитель		EBARA	Рабочее колесо Диаметр	Max.	mm	104
12	Число оборотов	1/min	2800		Разработано	mm	104
13	Число ступеней		5		Min.	mm	104
14	Присоединение Сторона всасывания		Strainer	подача	рабочий	l/s	
15	Присоединение Напорная сторона		UNI ISO 228		Макс.	l/s	1.33
16	Макс. рабочее давление	kPa	1000		Min-	l/s	0.333
17	Напор отключения	kPa	587.61	Напор	рабочий	m	
18	Общий вес	kg	См. таблицу с размерами		- (Qmax.)	m	16.8
19	Мощность на валу	kW			- (Qmin.)	m	54.1
20				P2 макс. кВт при макс. Импеллере		kW	
21	NPSH - требуемый насос	m		КПД		%	

Материалы

22	Рабочее колесо	PPE+PS glass fiber reinforced		
23	Корпус	AISI 304		
24	Вал	AISI 431		
25				
26				
27				

Электродвигатель

28	Изготовитель		EPE Standard	Класс изоляции		F
29	Тип		IDROGO M 40/10_230_Single Phase	Фазы		1~
30	Конструктивный тип		Submersible dry type / 50 Hz / Соединение полюсов	Размер		
31	Мощность	kW	0.75	Вес	kg	
32	Число полюсов		2	Эл. Напряжение	V	230
33	Число оборотов	1/min	2800	Эл. сила тока	A	5.7
34	Степень защиты		IP 68			
35						

Примечания

EBARA

Напорная характеристика

Название насоса IDROGO M 40/10

Клиент	Дата 17/05/22	Фирма
Ответственный	Арт. №	Рассчитал
Телефон	Проект	Телефон
E-Mail	Номер проекта	E-Mail

Запрошенные данные

1	подача	l/s	
2	Напор	m	
3	Геодезическая высота	m	

Насос

Рабочий Расход	l/s		Частота	Hz	50
Рабочий Напор	m		Число полюсов		2
Диаметр рабочего колеса	mm	104	Число оборотов	1/min	2800

Стандарт проведения испытаний: ISO 9906:2012 - Grade3B

воды; 20°C; 998.3kg/m³; 1mm²/s

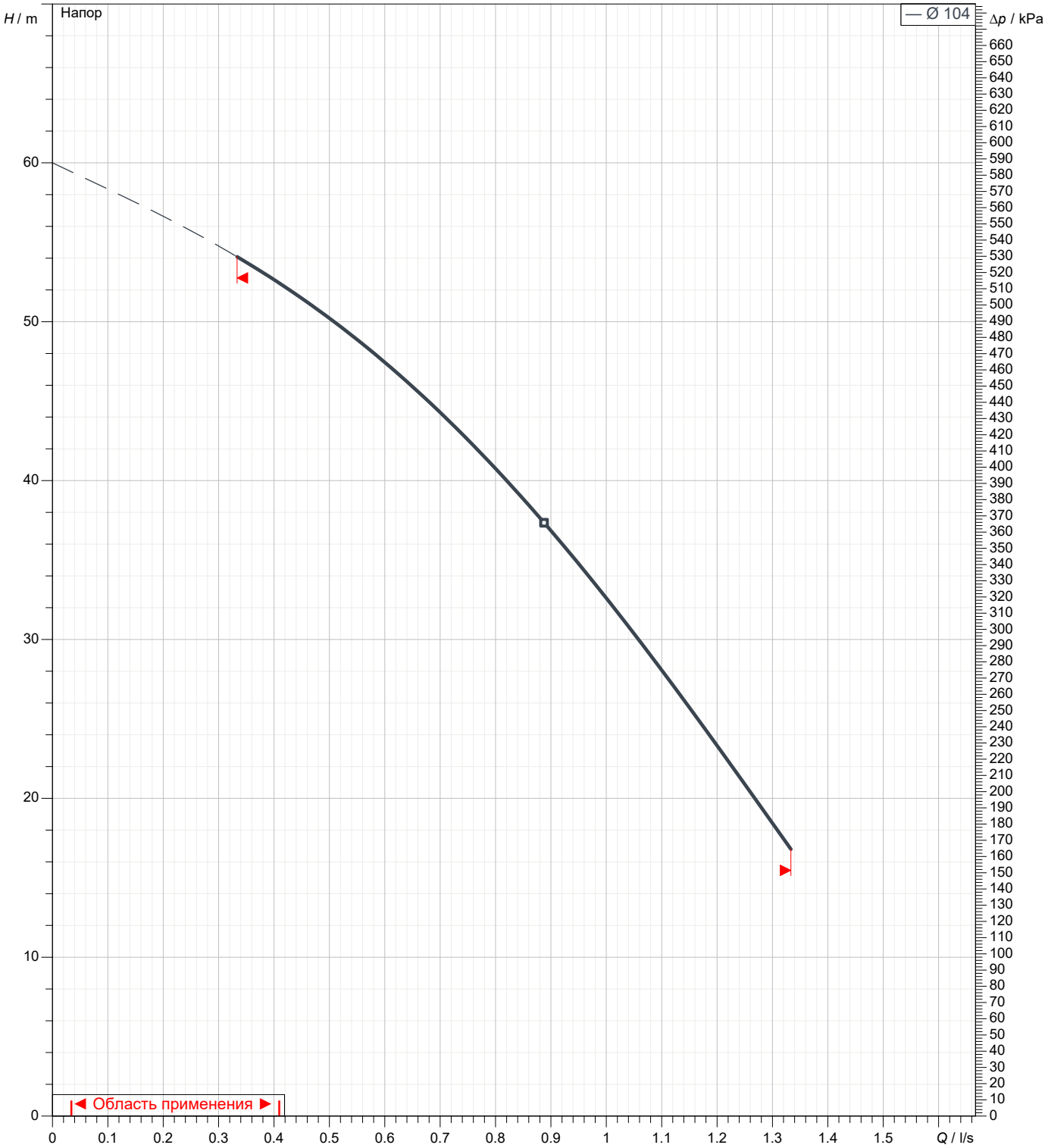

EBARA

Размеры

Имя насоса IDROGO M 40/10

Клиент	Дата 17/05/22	Фирма
Ответственный	Арт. №	Рассчитал
Телефон	Проект	Телефон
E-Mail	Номер проекта	E-Mail

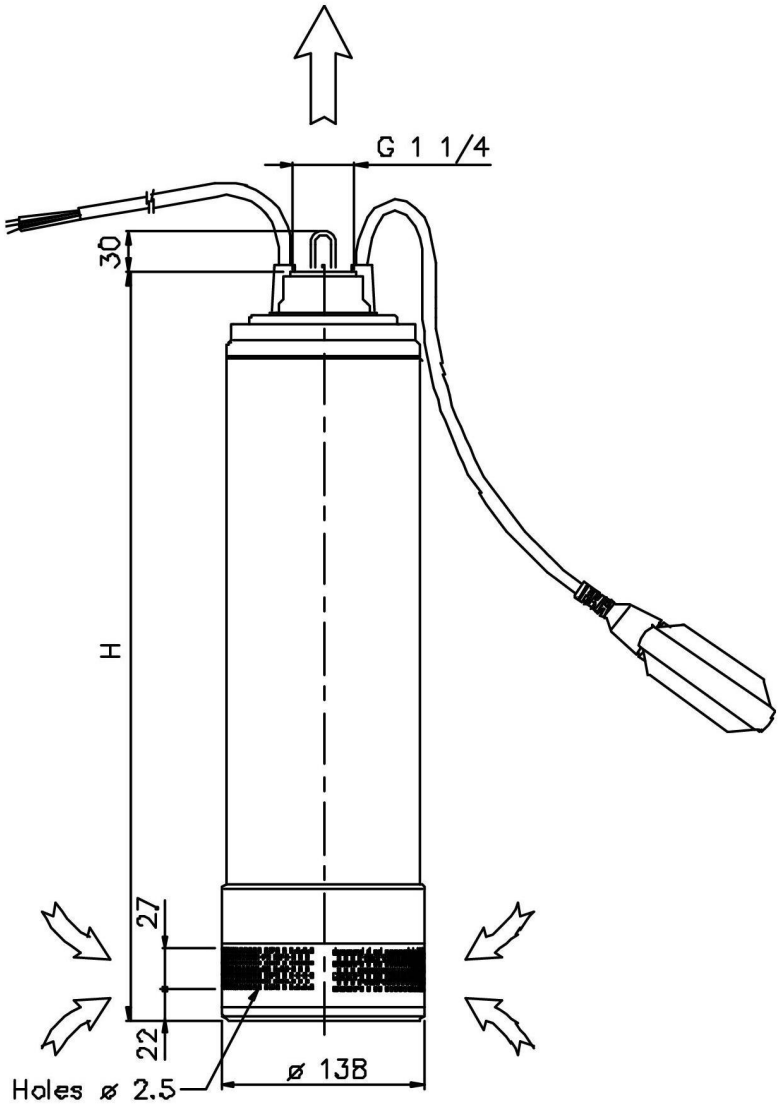

Размеры	mm							
1	H	539						
2	Weight PUMP	16 kg						
3								
4								
5								
6								
7								
8								
9								
10								
11								
12								
13								
14								
15								

EBARA

(1/4)
Конструкция

Имя насоса IDROGO M 40/10

Клиент	Дата 17/05/22		Фирма
Ответственный	Арт. №		Рассчитал
Телефон	Проект		Телефон
E-Mail	Номер проекта		E-Mail

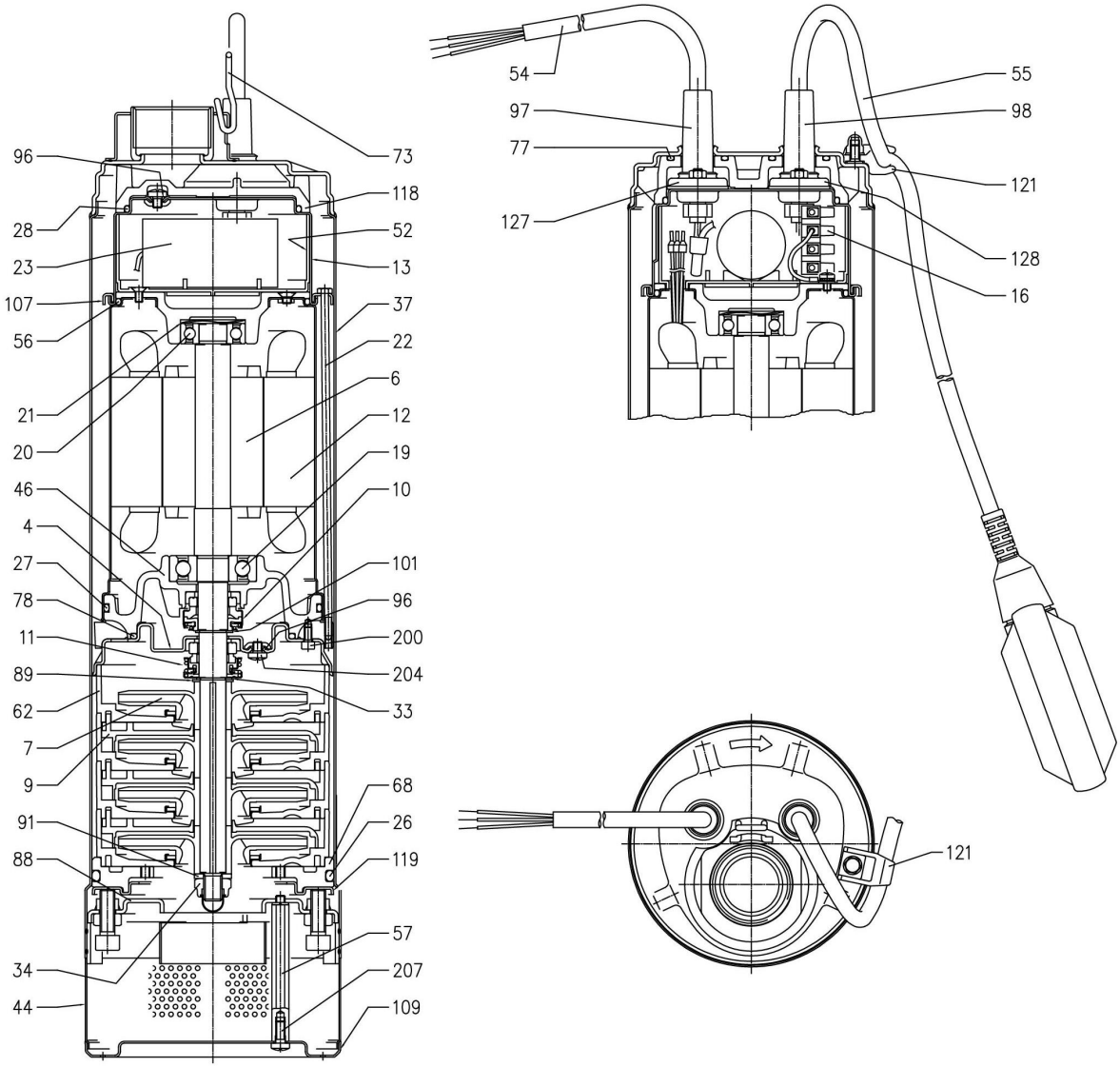

(2/4)
Конструкция

Имя насоса IDROGO M 40/10

Клиент	Дата 17/05/22	Фирма	
Ответственный	Арт. №	Рассчитал	
Телефон	Проект	Телефон	
E-Mail	Номер проекта	E-Mail	

Nº	PART NAME	MATERIAL	DIMENSIONS	STANDARD	Q.TY
4	Casing cover	EN 1.4301 (AISI 304)			1
6	Shaft with rotor	EN 1.4057 (AISI 431)			1
7	Impeller	PPE+PS glass fiber reinforced			[4]
9	Diffuser	PPE+PS glass fiber reinforced			[4]
10	Motor side mechanical seal [3]	Carbon/Ceramic/NBR			1
11	Pump side mechanical seal [3]	SiC/Carbon/NBR			1
12	Motor frame with stator	-			1
13	Motor cover	EN 1.4301 (AISI 304)			1
16	Terminal	-			1
19	Lower side ball bearing	-			1
20	Upper side ball bearing	-			1
21	Adjiusting ring	Steel C70			1
22	Tie rod	EN 1.4305 (AISI 303)			3
23	Capacitor [1]	-			1
26	O ring	NBR	Ø120,7X5,34	OR 201	1
27	O ring	NBR	Ø110,7X3,53	OR 4437	1
28	O ring	NBR	Ø88,5X3,53	OR 4350	1
33	Seeger ring	EN 1.4301 (AISI 304)			1
34	Impeller nut	EN 1.4301 (AISI 304)	M10X1.5	DIN 986	1
37	External pump casing	EN 1.4301 (AISI 304)			1
44	Strainer	EN 1.4301 (AISI 304)	Ø136,5X49X0,8		1
46	Bearing housing	Brass			1
52	Terminal insulating box	PA66 glass fibre reinforced class V-0			1
54	Power cable	-			1
55	Float switch [2]	-			1
56	"O" ring	NBR	Ø98,02X3,53		1
57	Bolt	EN 1.4305 (AISI 303)			2
62	Stage housing	PPE+PS glass fiber reinforced			[4]
68	Lower spacer	PPE+PS glass fiber reinforced			1
73	Lifting holder	EN 1.4301 (AISI 304)			1
77	O ring	NBR	Ø25,8X3,53		2
78	O ring	NBR	Ø82,14X3,53		2
88	Fixing flange	EN 1.4301 (AISI 304)			1
89	Washer	EN 1.4301 (AISI 304)			1
91	Washer	EN 1.4301 (AISI 304)	Ø10,2X20X2		1
96	O ring	NBR	Ø4.48X1.78	OR 2018	3
97	Cable entry	NBR	Ø15X20		1
98	Cable entry [2]	NBR	Ø15X20		1
101	Seeger ring	EN 1.4021 (AISI 420)	Ø15	UNI 7435	1
107	Retainer ring	EN 1.4301 (AISI 304)	Ø119X1,2		1
109	Strainer cover	EN 1.4301 (AISI 304)	Ø136		1
118	Upper spacer	PPE+PS glass fiber reinforced			1
119	Flange	EN 1.4301 (AISI 304)			1
121	Support for float switch [2]	PPE+PS glass fiber reinforced			1
127	Cable connector	EN 1.4301 (AISI 304)			1
128	Cable connector	EN 1.4301 (AISI 304)			1
200	Screw	Stainless steel A2 UNI 7323	M4x8	ISO 4762	3
204	Screw	Stainless steel A2 UNI 7323	M5x6	UNI 7687	3
207	Screw	Stainless steel A2 UNI 7323	M5x12	UNI 7687	2

[1] Only for single phase
[2] Only for single phase with float switch
[3] See CONSTRUCTION 4
[4] See CONSTRUCTION 3

(3/4)
Конструкция

Имя насоса IDROGO M 40/10

Клиент	Дата 17/05/22	Фирма
Ответственный	Арт. №	Рассчитал
Телефон	Проект	Телефон
E-Mail	Номер проекта	E-Mail

Pump type		N°7 Impeller	N°9 Diffuser	N°62 Stage housing
Single Phase	Three Phase			
IDROGO M40/06	-	3	3	4
IDROGO M40/08	IDROGO 40/08	4	3	4
IDROGO M40/10	IDROGO 40/10	5	4	5
IDROGO M40/12	IDROGO 40/12	6	5	6
IDROGO M40/15	IDROGO 40/15	7	6	7
IDROGO M80/12	IDROGO 80/12	4	3	4
IDROGO M80/15	IDROGO 80/15	5	4	5
-	IDROGO 80/20	6	5	6

(4/4)
Конструкция

Имя насоса IDROGO M 40/10

Клиент	Дата 17/05/22	Фирма
Ответственный	Арт. №	Рассчитал
Телефон	Проект	Телефон
E-Mail	Номер проекта	E-Mail

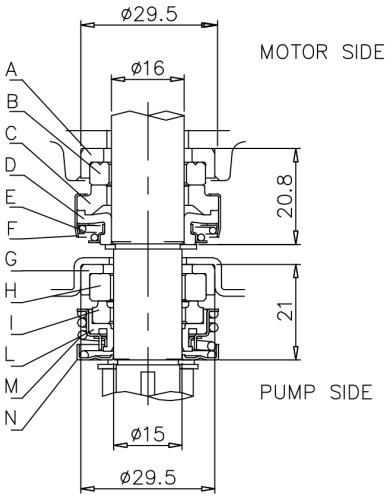

REF	PART NAME	MATERIAL Standard version (IDROGO)
A	Rubber seat	NBR
B	Stationary ring	Cearmic
C	Rotary ring	Carbon
D	Rotary seal	NBR
E	Coil spring	AISI 304
F	Seal cover	AISI 304
G	Rubber seat	NBR
H	Stationary ring	Silicon carbide
I	Rotary ring	Carbon
L	Rotary seal	NBR
M	Coil spring	AISI 304
N	Seal cover	AISI 304