Ответственный
E-Mail
Телефон

Клиент

Ответственный
E-Mail
Телефон

Технические данные

Высоконапорный центробежный насос. Medana CH1-L.1605-1/E/E/10T

Имя проекта	Проект без имени 2022-06-03 12:00:54.454
Номер проекта	
Место установки	
Номер позиции клиента	

Дата 03/06/22

Рабочее поле

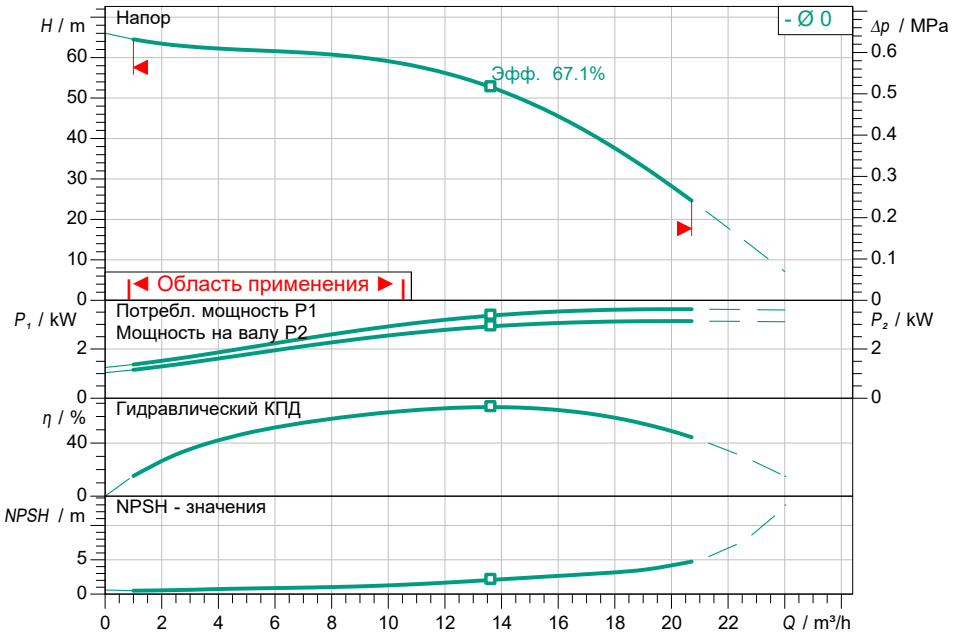

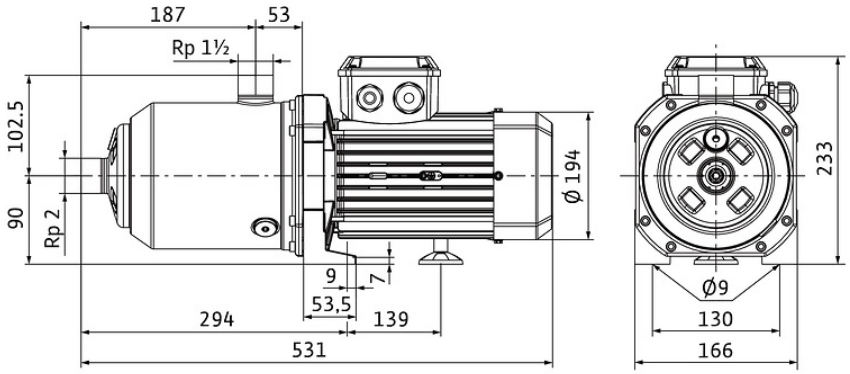

Задать рабочие параметры

Производительность	
Напор	
Перекачиваемая жидкость	Вода 100 %
T перекач. жидкости	20.00 °C
Плотность	998.30 kg/m³
Кинематич. вязкость	1.00 mm²/s

Гидравлические данные (Рабочая точка)

Производительность	
Напор	

Данные продукта

Высоконапорный центробежный насос. Medana CH1-L.1605-1/E/E/10T	
Max. рабочее давление	1 MPa
Входное давление макс.	0.6 MPa
T перекач. жидкости	-20 °C ... +120 °C
Макс. Температура окр. Среды	50 °C

Данные мотора

Класс эффективности электродвигателя	IE3
Подключение к сети	3~ 400 V / 50 Hz
Допустимый перепад напряж.	+-10 %
макс. частотой вращения;	2900 1/min
Ном. Мощность P2	3.00 kW
Номинальный ток	6.60 A
Степень защиты	IP55
Класс нагревостойкости изоляции	F
Защита электродвигателя	нет

Присоединительные размеры

Патрубок на стороне всас.	Rp 2, PN 10
Патрубок на напорн. стороне DNd	Rp 1½, PN 10

Материалы

Корпус насоса	1.4301
Рабочее колесо	1.4301
Вал	1.4301
Уплотнение вала	BQ1E3GG
Материал уплотнения	EPDM

Данные для заказа

Вес, прим.	26.2 kg
Номер позиции	4241310

Размеры mm