Ответственный
E-Mail
Телефон

Клиент

Ответственный
E-Mail
Телефон

Технические данные

Высоконапорный центробежный насос. Medana CH1-L.403-1/E/E/10T

Имя проекта Проект без имени 2022-06-03 12:00:54.454

Номер проекта
Место установки
Номер позиции клиента

Дата 03/06/22

Рабочее поле

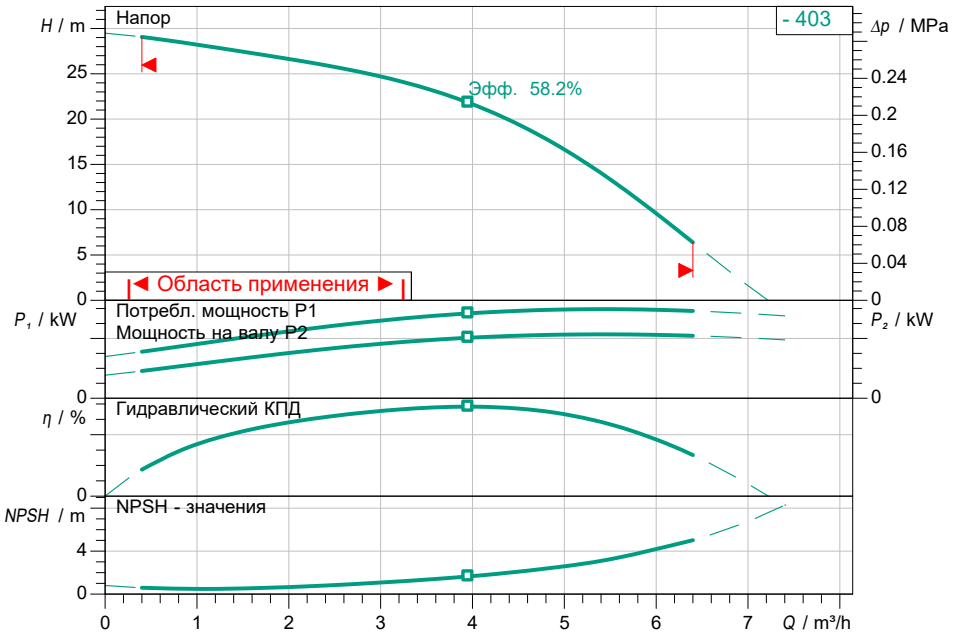

Задать рабочие параметры

Производительность	
Напор	
Перекачиваемая жидкость	Вода 100 %
Т перекач. жидкости	20.00 °C
Плотность	998.30 kg/m³
Кинематич. вязкость	1.00 mm²/s

Гидравлические данные (Рабочая точка)

Производительность	
Напор	

Данные продукта

Высоконапорный центробежный насос.
Medana CH1-L.403-1/E/E/10T

Max. рабочее давление	1 MPa
Входное давление макс.	0.6 MPa
Т перекач. жидкости	-20 °C ... +120 °C
Макс. Температура окр. Среды	50 °C

Данные мотора

Класс эффективности электродвигателя	IE2
Подключение к сети	3~ 400 V / 50 Hz
Допустимый перепад напряж.	+-10 %
макс. частотой вращения;	2900 1/min
Ном. Мощность P2	0.37 kW
Номинальный ток	1.10 A
Степень защиты	IP55
Класс нагревостойкости изоляции	F
Защита электродвигателя	нет

Присоединительные размеры

Патрубок на стороне всас.	Rp 1, PN 10
Патрубок на напорн. стороне DNd	Rp 1, PN 10

Материалы

Корпус насоса	1.4301
Рабочее колесо	1.4301
Вал	1.4301
Уплотнение вала	BQ1E3GG
Материал уплотнения	EPDM

Данные для заказа

Вес, прим.	9.4 kg
Номер позиции	4231477

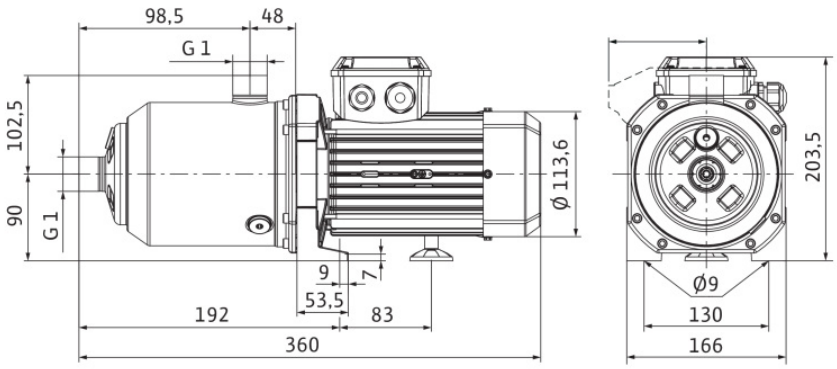

Размеры mm