Ответственный
E-Mail
Телефон

Клиент

Ответственный
E-Mail
Телефон

Технические данные

Умный насос с мокрым ротором класса премиум Stratos MAXO 25/0,5-4 PN10-R7

Имя проекта	Проект без имени 2022-06-03 12:00:54.454
Номер проекта	
Место установки	
Номер позиции клиента	

Дата 03/06/22

Рабочее поле

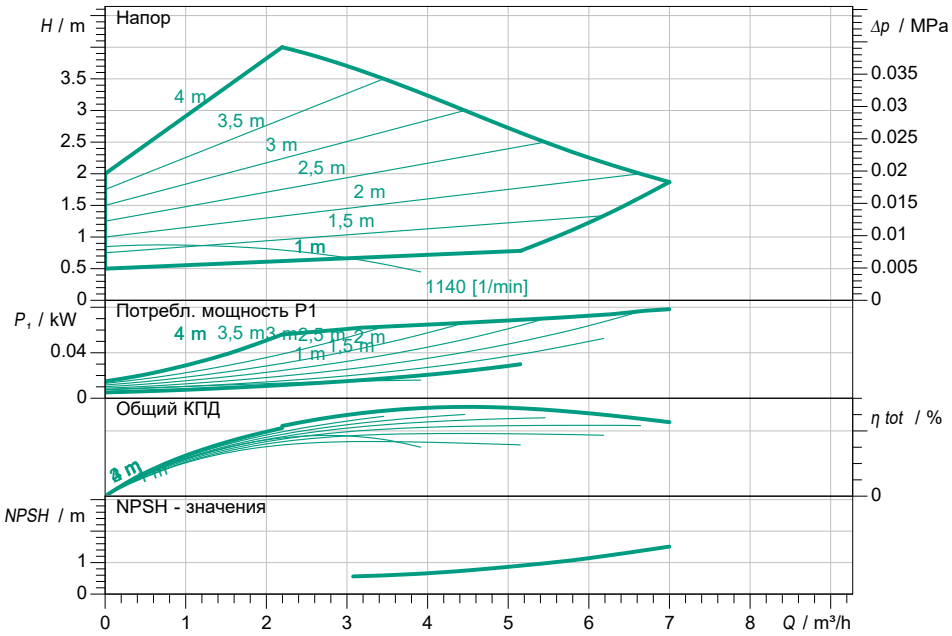

Задать рабочие параметры

Производительность	
Напор	
Перекачиваемая жидкость	Вода 100 %
Т перекач. жидкости	20.00 °C
Плотность	998.30 kg/m³
Кинематич. вязкость	1.00 mm²/s

Гидравлические данные (Рабочая точка)

Производительность	
Напор	
Потребл. мощность P1	

Данные продукта

Умный насос с мокрым ротором класса премиум Stratos MAXO 25/0,5-4 PN10-R7

Режим работы	dp-v
Max. рабочее давление	1 MPa
Т перекач. жидкости	-10 °C ... +90 °C
Макс. Температура окр. Среды	40 °C

Данные мотора

Тип электродвигателя	Электронно-коммутируе
Индекс энергоэффект. (EEI)	≤ 0.18
Подключение к сети	1~ 230 V / 50 Hz
Допустимый перепад напряж.	+-10 %
макс. частотой вращения;	2550
Потребляемая мощность P1(max)	0.08 kW
Потребление тока	0.58 A
Степень защиты	IPX4D
Класс нагревостойкости изоляции	F
Emitted interference	EN 61800-3;2004+A1;20
Interference resistance	EN 61800-3;2004+A1;20
Резьбовой ввод для кабеля	

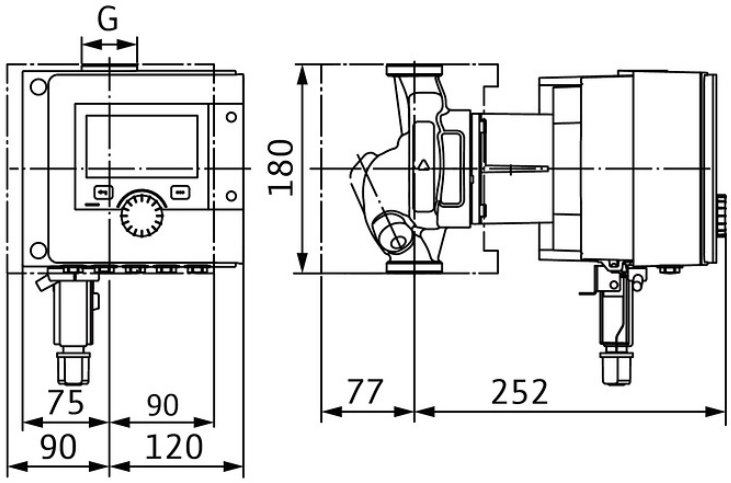

Присоединительные размеры

Патрубок на стороне всас.	G 1½, PN 10
Патрубок на напорн. стороне DNd	G 1½, PN 10
Габаритная длина	180 mm

Материалы

Корпус насоса	EN-GJL-200
Рабочее колесо	PPS-GF40
Вал	1.4122
Материал подшип.	Угольный графит

Данные для заказа
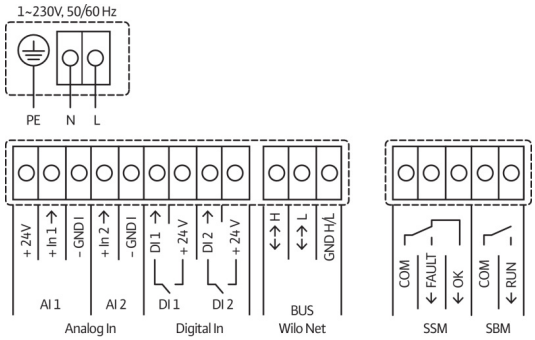
Вес, прим.	7.2 kg
Номер позиции	2217892