Канальный датчик температуры и относительной влажности

ДТВК-АМ

Серия датчиков ДТВК-АМ, специально разработанна для ОВиК, представляет собой экономичное, высокоточное и надежное решение для измерения относительной влажности и температуры воздуха. Компактный корпус обеспечивает превосходную защиту от загрязнения и конденсата, обеспечивая тем самым безупречную работу устройства.
В ДТВК-АМ используется чувствительный элемент влажности и температуры Sensirion AG (Швейцария) SHT40 с превосходной долговременной стабильностью и устойчивостью к загрязняющим веществам. Инновационная технология встроенного подогрева сенсора позволяет использовать датчик в условия повышенной влажности (например, в бассейнах). Заводская калибровка ДТВК-АМ обеспечивает точность измерения ±2% RH в диапазоне от 10 до 90%, а в диапазоне от 30 до 70% - ±1.8%. Универсальное питание устройства 24В AC/DC и комбинированые выходы 4-20мА / 0-10В / RS485 обеспечивают легкий интеграцию в любые системы автоматики.

ОБРАТИТЕ ВНИМАНИЕ ПРИ ПОКУПКЕ:
Производитель вправе менять комплектацию, конструкцию и характеристики, не влияющие на качество конечного продукта, заявленного в паспорте.

Технические характеристики

Параметры	Температура	Влажность
Диапазон измерения	-40...+80°C (настраиваемый)	0...100% RH
Точность при 25°C	± 0.2°C	±2% RH (10...90% RH)
Стабильность	< 0.03°C / год	<0.2%RH / год
Реакция	< 2 с	< 4 с
Питание	15...24В AC/DC	
Выход	4...20mA / 0...10V / RS485	
Нагрузка	Ток - не более 500Ω, Напряжение - не менее 10kΩ	
Защита сенсора	Мембранный фильтр (PBT фильтр опция)	
Материал корпуса	Поликарбонат	
Степень защиты	IP65	

Размеры (мм)

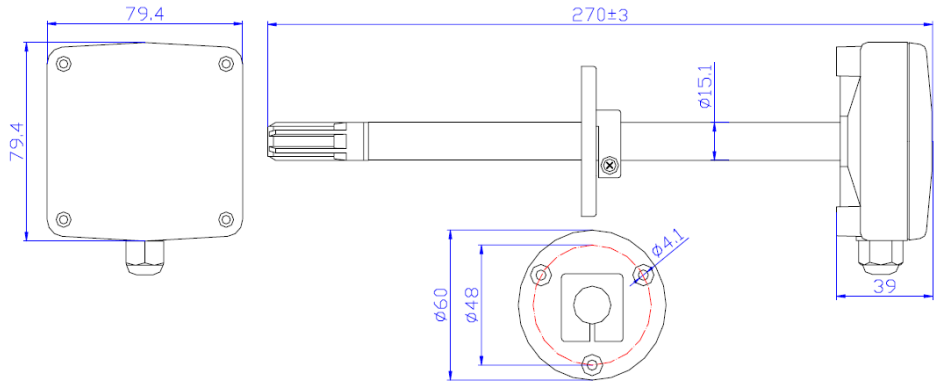

Схема подключения

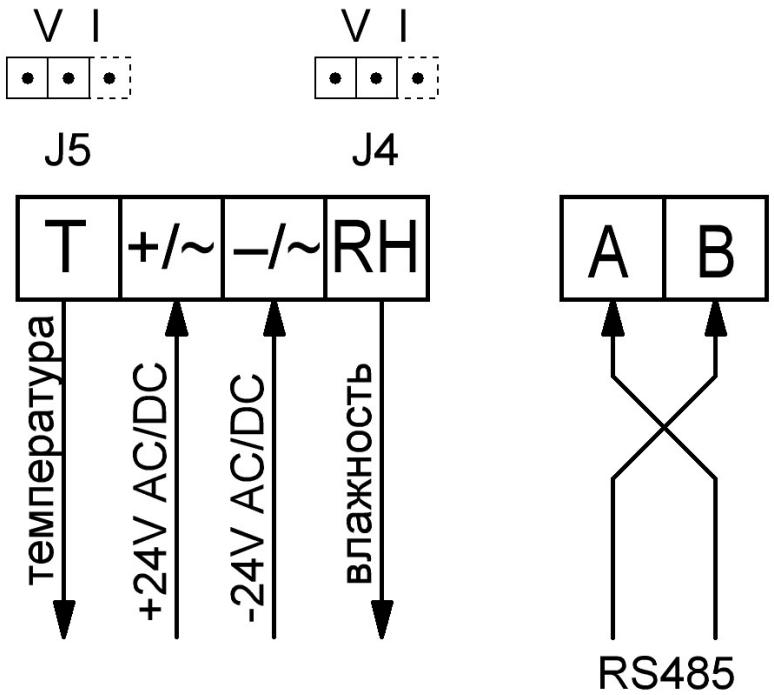

Джамперпы

J5 - аналоговый выход температуры:
V - 0-10 В (по умолчанию) I - 4-20мА
J4 - аналоговый выход отн. влажности:
V - 0-10 В (по умолчанию) I - 4-20мА

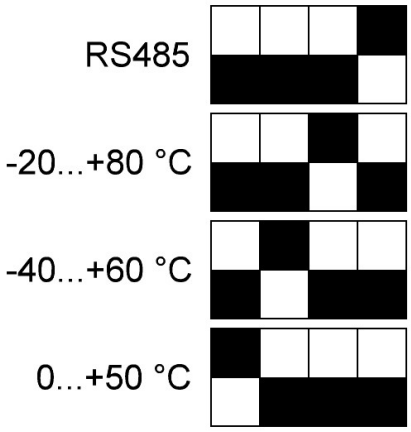

Выбор диапазона измерения температуры

Гарантия

Гарантийный срок 12 месяцев с даты поставки при обнаружении производственных дефектов.
Любые модификации или изменения в изделие освобождают производителя от любых обязанностей. Изготовитель не несёт ответственность за возможные несоответствия в технических данных и рисунках, так как устройство может быть изготовлено после даты публикации инструкции.