Термостатический клапан SANEXT RV2 осевой

Технический паспорт

Оглавление

Оглавление 2
1. Наименование изделия 3
3. Назначение и область применения 3
4. Основные функции 3
5. Маркировка и упаковка 3
6. Технические характеристики 4
7. Конструкция 4
8. Габаритные размеры 5
9. Монтаж 5
10. Наладка и испытания 5
11. Хранение и транспортировка 6

1. Наименование изделия

Клапан термостатический SANEXT RV2 осевой

3. Назначение и область применения

Клапан термостатический SANEXT RV2 осевой предназначен для применения в двухтрубных системах отопления с насосной циркуляцией теплоносителя[1] многоэтажных зданий, а также частных домов. Клапан устанавливается на подающем трубопроводе в обвязке отопительного прибора. Используется для гидравлической настройки системы отопления, а в сочетании с термоголовкой обеспечивает поддержание комфортной температуры воздуха в помещении методом регулирования количества подаваемого в отопительный прибор теплоносителя.

4. Основные функции

- Механизм предварительной настройки позволяет установить расчетный расход теплоносителя через отопительный прибор.
- Совместно с термоголовкой SANEXT выполняет функцию терморегулятора, поддерживая комфортную температуру воздуха в помещении.

5. Маркировка и упаковка

Каждый клапан термостатический SANEXT RV2 поставляется в индивидуальном полиэтиленовом пакете с указанием артикула, типа клапана и его диаметра. Для защиты во время транспортировки и хранения клапаны упаковываются в групповую картонную коробку.

6. Номенклатура

Артикул	Наименование	DN	Резьба Вн.	Kv
				$м^3/ч$
6617	Термостатический клапан RV2 осевой	15	½”	0.54

[1] Теплоноситель должен соответствовать требованиям Правил технической эксплуатации электрических станций и сетей Российской Федерации.

7. Технические характеристики

Исполнение корпуса	Прямой, угловой
Материал корпуса	латунь с никелевым покрытием
Рабочая среда	Вода
Максимальная температура, °С	110
Рабочее давление, бар	10
Испытательное давление, бар	15
Присоединительная резьба для термоголовки	М30*1,5
Количество настроек	6
Диаметр клапана Ду, мм	15
Пропускная способность клапана Kv, м3/ч	0,06-0,54

Таблица пропускных способностей клапана для Хр=2К

значение настройки	1	2	3	4	5	6
Kv, м3/ч	0,06	0,09	0,12	0,19	0,35	0,54

8. Конструкция

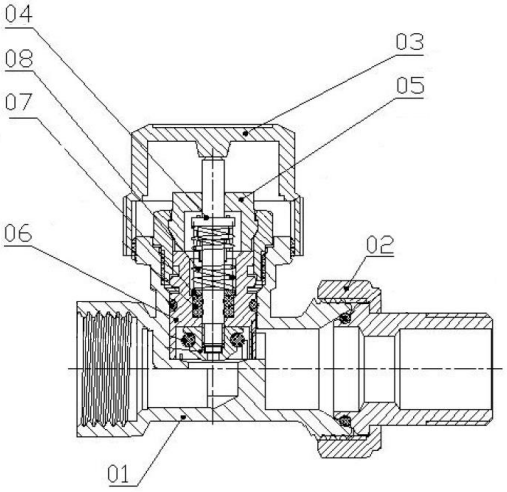

Рис. 1. Схема общая

№	Наименование
1	Корпус клапана
2	Присоединительная накидная гайка
3	Пластиковая крышка
4	Нажимной шток
5	Настроечный механизм
6	Настроечная коронка
7	Кольцевые уплотнения
8	Возвратная пружина

9. Габаритные размеры

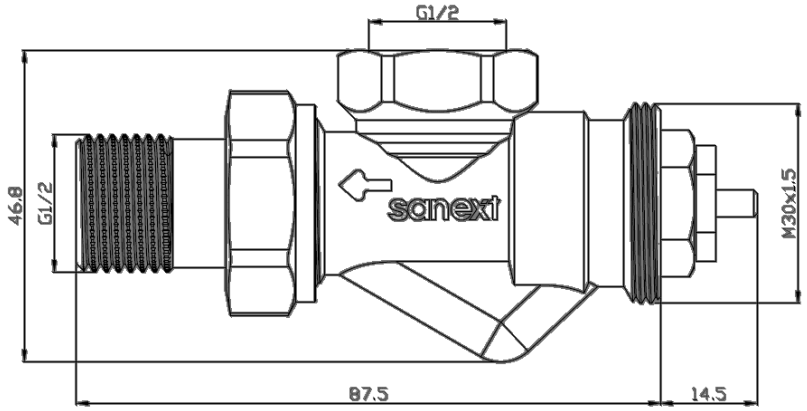

Рис. 2. Габаритные размеры

10. Монтаж

Монтаж изделия должен осуществляться квалифицированными специалистами, имеющими допуск к данному виду работ, строго в соответствии со следующими рекомендациями:

- Отсоединить американку от клапана.
- Зачистить щеткой наружную резьбу металлических труб, к которым будет производиться присоединение клапана.
- Нанести уплотнительный материал (сантехнический лен или тефлоновая нить) на наружную резьбу металлических труб, к которым будет производиться присоединение клапана, а также на американку.
- Смонтировать клапан на подающем трубопроводе, американку вкрутить в отопительный прибор.
- Присоединить американку к клапану. Место соединения оснащено резиновым уплотнительным кольцом и евроконусом. Дополнительное уплотнение не требуется.

11. Наладка и испытания

Для выставления настройки клапана следует повернуть настроечный механизм с помощью гаечного ключа, совместив настроечное значение с риской на корпусе клапана.

Надеть защитную крышку или установить термоголовку SANEXT.

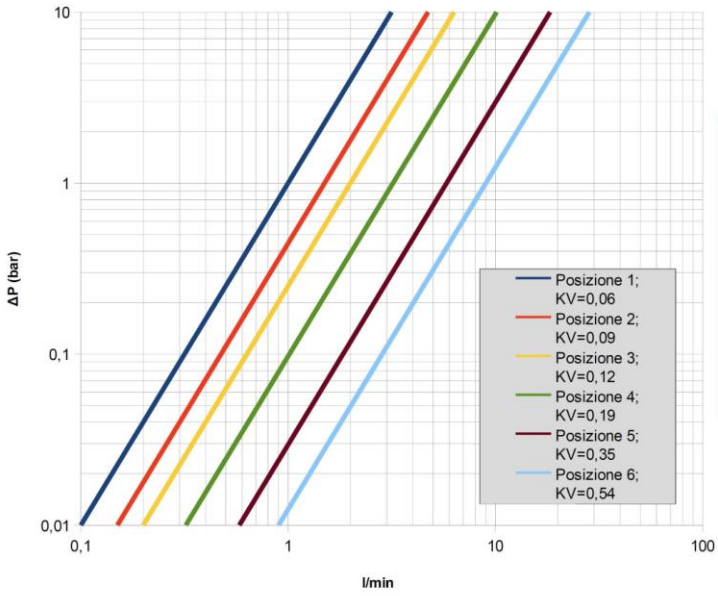

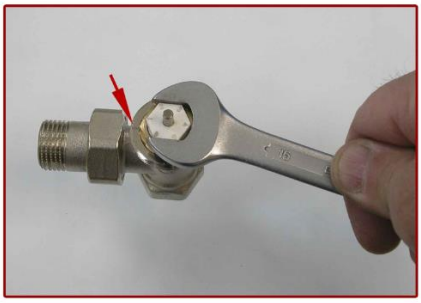

12. Хранение и транспортировка

Клапан термостатический SANEXT RV2 осевой в упаковке предприятия-изготовителя допускается транспортировать на любые расстояния.

Транспортировка и хранение изделия должны осуществляться в соответствии с требованиями п.12 ГОСТ Р 53672-2009.