better together

50Hz

# Серия **O**

## DGO
## DRO

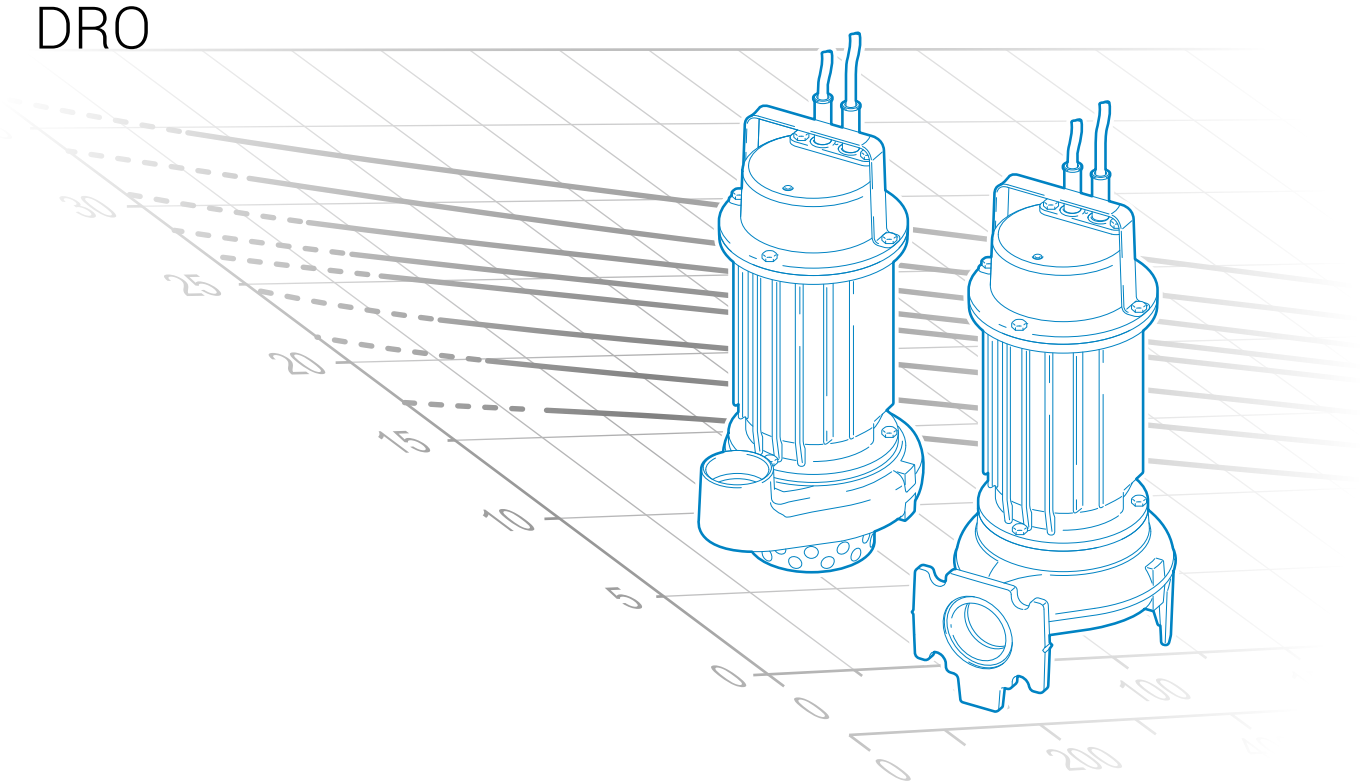


D A T A  B O O K L E T

zenit.com

RU

better together

# Серия **O**

DGO
DRO

50Hz

D A T A  B O O K L E T

# Серия **O**

## Общие характеристики

- Ручка для подъема и переноса из нержавеюшей стали AISI 304
- Конструкция из чугуна GJL-250
- Одно механическое уплотнение из карбида кремния (SiC) и одно механическое уплотнение из графито-глиноземной смеси(AL)
- Двигатель в масляной ванне с тепловой зашитой
- Конденсатор и амперометрическая зашита, расположенные в наружной коробке
- Резьбовой и фланцевый напорный штуцер для наибольшей простоты установки.
- Большой свободный интегральный просвет позволяет выброс твердых тел, что предотвращает блокировку крыльчатки (DGO)
- Всасываюшая решетка из нержавеюшей стали (DRO)

## Гидравлические серии

### DG (Draga)

стр. 7

- погружные электронасосы с крыльчаткой vortex
- Пригоден в суровых условиях эксплуатации, при наличии загрязненных биологических жидкостей, канализационных стоков, атмосферных осадков и дренажной воды

### DR (Dreno)

стр. 20

- погружные электронасосы с многоканальной открытой крыльчаткой
- Может использоваться при наличии чистых или слегка загрязненных вод, содержаших небольшие твердые тела, отфильтрованных стоков, ливневых стоков, для дренажа или отвода подземных вод. Предназначается для сурового бытового и профессионального применения

## Сферы применения

### DGO

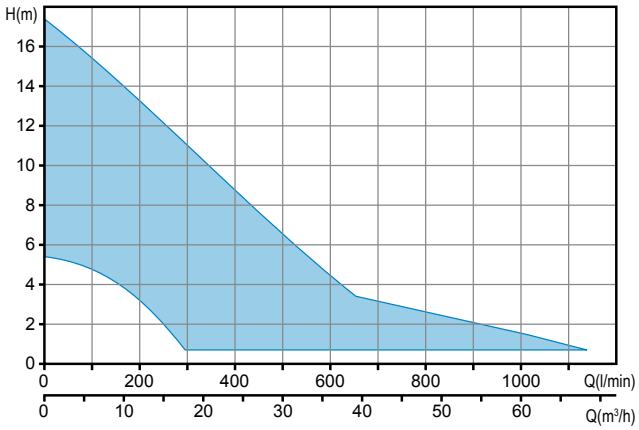


### DRO

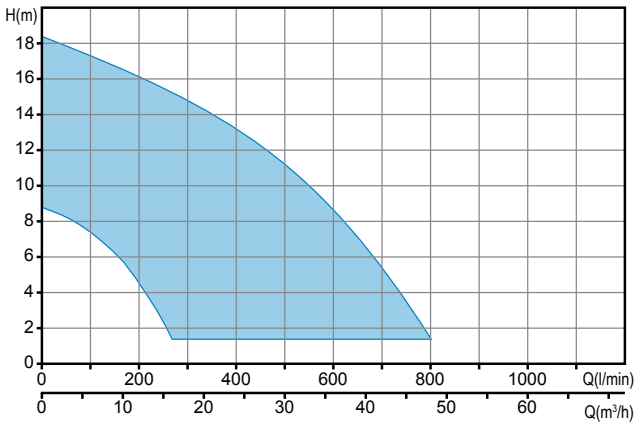

# Доступные версии

## • Электрические варианты

ОДНОФАЗНЫЕ МОДЕЛИ

| | |
|---|---|
| **T** | Тепловая зашита |
| **TCST** | Тепловая зашита, конденсатор, коробка управления, амперометрическая зашита |
| **TCSGT** | Тепловая зашита, конденсатор, поплавок, коробка управления, амперометрическая зашита |

ТРЕХФАЗНЫЕ МОДЕЛИ

| | |
|---|---|
| **NAE** | Установленные электрические аксессуары отсутствуют |

## • Система охлаждения

| | |
|---|---|
| **N** | Отсутствие систем охлаждения и/или промывки уплотнений |

## • Механические уплотнения

| | |
|---|---|
| **SICAL** | Одно механическое уплотнение из карбида кремния (SiC) и одно механическое уплотнение из оксида алюминия и углерода (AL), V-ring |

# Способ чтения кода изделия

DRO 50/2/G32V A0BM5

(A) (B) (C)

① ② ③ ④ ⑤⑥⑦⑧⑨

① **Семейство**

② **Серия**

③ **Мощность** (HPx100)/**полюсы двигателя**

④ **Напорное отверстие**
- **(A)** Тип (трубная резьба/фланец)
- **(B)** Диаметр (mm)
- **(C)** Направление
  - **V** = вертикальный
  - **H** = горизонтальный

⑤ **Гидравлическая модель**

⑥ **Номер версии**

⑦ **Размер двигателя**

⑧ **Кол. фаз двигателя**
- **M** = Однофазный
- **T** = Трехфазный

⑨ **Частота напряжения питания**
- **5** = 50Hz
- **6** = 60Hz

# Установка

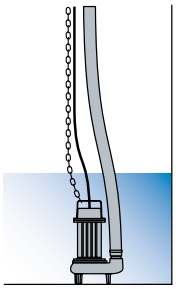

## Свободная установка

Электронасос, поддерживаемый основанием, подключен к гибкой напорной трубе при помоши специального соединительного элемента, закрепленного на напорной горловине.
Эта установка позволяет легко перемешать электронасос.

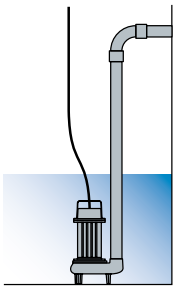

## Фиксированная установка

Электронасос, поддерживаемый основанием, подключен к жесткой напорной трубе, привинченной к штуцеру, если он резьбовой, или же прикреплен к напорному колену, если он фланцевый.
Соединение насоса и трубы может быть резьбовым или фланцевым, в зависимости от исполнения насоса.

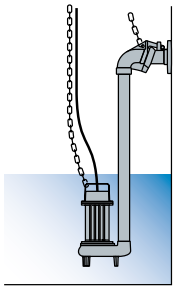

## Установка с внешним соединительным устройством

Доступна для электронасосов с вертикальным резьбовым напорным штуцером.
Электронасос поддерживается этим специальным устройством, устанавливаемым на напорную трубу.
Это устройство может быть установлено в любой момент, не требуя опорожнения резервуара.
Облегчает возможные операции обслуживания насоса, который можно очень легко поднимать и погружать.
Он особенно рекомендован для установки в колодцах с небольшими размерами.

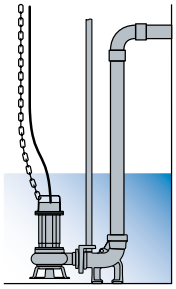

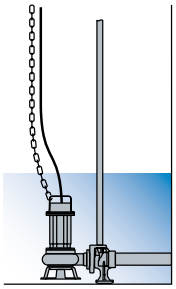

## Установка с донным соединительным устройством

Погружная установка, доступна для электронасосов с горизонтальной фланцевой или резьбовой напорной трубой.
Это устройство идеально подходит для фиксированных установок, так как позволяет чрезвычайно легко выполнять периодическую проверку, обслуживание или даже замену электронасоса без опорожнения резервуара.
Можно использовать специальный комплект, позволяюший установку с донной соединительной опорой даже моделей электронасосов с вертикальной напорной трубой.

# Погружные электронасосы с крыльчаткой vortex

## Сферы применения

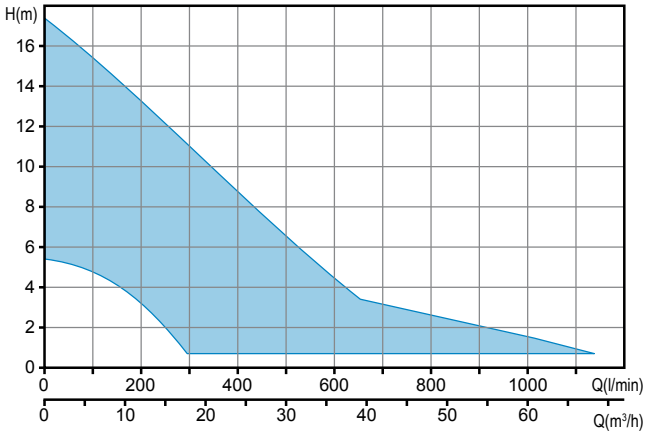


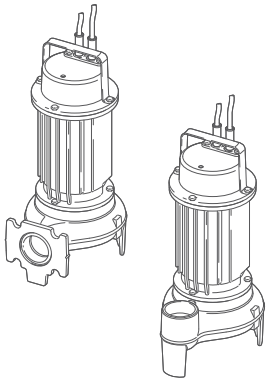

## Общие характеристики

| | |
|---|---|
| Мошность | 0.37 ÷ 1.5 kW |
| Кол. полюсов | 2 / 4 |
| Класс изоляции | F |
| Коэффициент зашиты | IP68 |
| Напор | GAS 1½ ÷ 2½ Верт.<br>GAS 2" DN50 Гор.<br>DN65 DN80 Гор. |
| Свободный просвет | max 80 mm |
| Макс. производительность | 19.0 l/s (1140 l/min) |
| Макс. напор | 17.3 m |

## Двигатель

Экологический сухой двигатель с тепловой зашитой.

## Кабель

H07RN-F 5 метров По заказу - провод длиной 10 метров

## Механические уплотнения

Одно механическое уплотнение из карбида кремния (SiC) и одно механическое уплотнение из оксида алюминия и углерода (AL)

## Назначение оборудования

Пригоден в суровых условиях эксплуатации, при наличии загрязненных биологических жидкостей, канализационных стоков, атмосферных осадков и дренажной воды

## Доступные версии

| | |
|---|---|
| Электрические варианты | T, TCST, TCSGT (однофазные модели)<br>NAE (Трехфазные модели) |
| Система охлаждения | N |
| Механические уплотнения | SICAL |

## Ограничения по эксплуатации

| | |
|---|---|
| Макс. температура эксплуатации | 40 °C |
| PH обработанной жидкости | 6 ÷ 14 |
| Вязкость обработанной жидкости | 1 $mm^2/s$ |
| Макс. глубина погружения | 3 m (Кабель 5m)<br>7 m (Кабель 10m) |
| Плотность обработанной жидкости | 1 $Kg/dm^3$ |
| Макс. акустическое давление | <70dB |
| Макс. запусков/час | 30 |

## Материалы для изготовления

| | |
|---|---|
| Каркас | Чугун EN-GJL 250 |
| Гидравлическая часть | Чугун EN-GJL 250 |
| Материал крыльчатки | Чугун EN-GJL 250 |
| Крепеж | Нержавеюшая сталь - Класс A2-70 |
| Стандартное уплотнение | Резина - NBR |
| Вал | Нержавеюшая сталь - AISI 431 |
| Окраска | Эпоксидная, двухкомпонентная, на водной основе (средняя толшина 120 мкм) |

## Установка

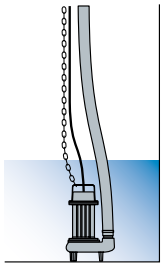

Свободная установка

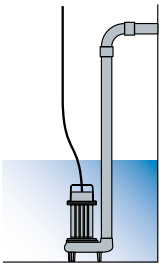

Фиксированная установка

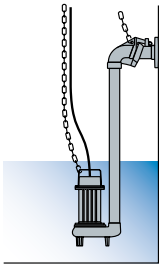

Установка с внешним соединительным устройством

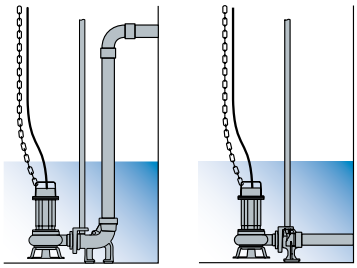

Установка с донным соединительным устройством

# DGO 2/G40V

## Характеристики

| | l/s | 0 | 2 | 4 | 6 | 8 |
|---|---|---|---|---|---|---|
| | l/min | 0 | 120 | 240 | 360 | 480 |
| | m³/h | 0 | 7.2 | 14.4 | 21.6 | 28.8 |
| 1 DGO 100/2/G40V B1CM(T)5 | | *13.6* | 11.2 | 7.9 | 3.5 | |
| 2 DGO 150/2/G40V B1CM(T)5 | | *16.0* | 13.3 | 10 | 5.9 | |
| 3 DGO 200/2/G40V B1CM(T)5 | | *17.3* | 14.7 | 11.6 | 7.8 | 2.8 |

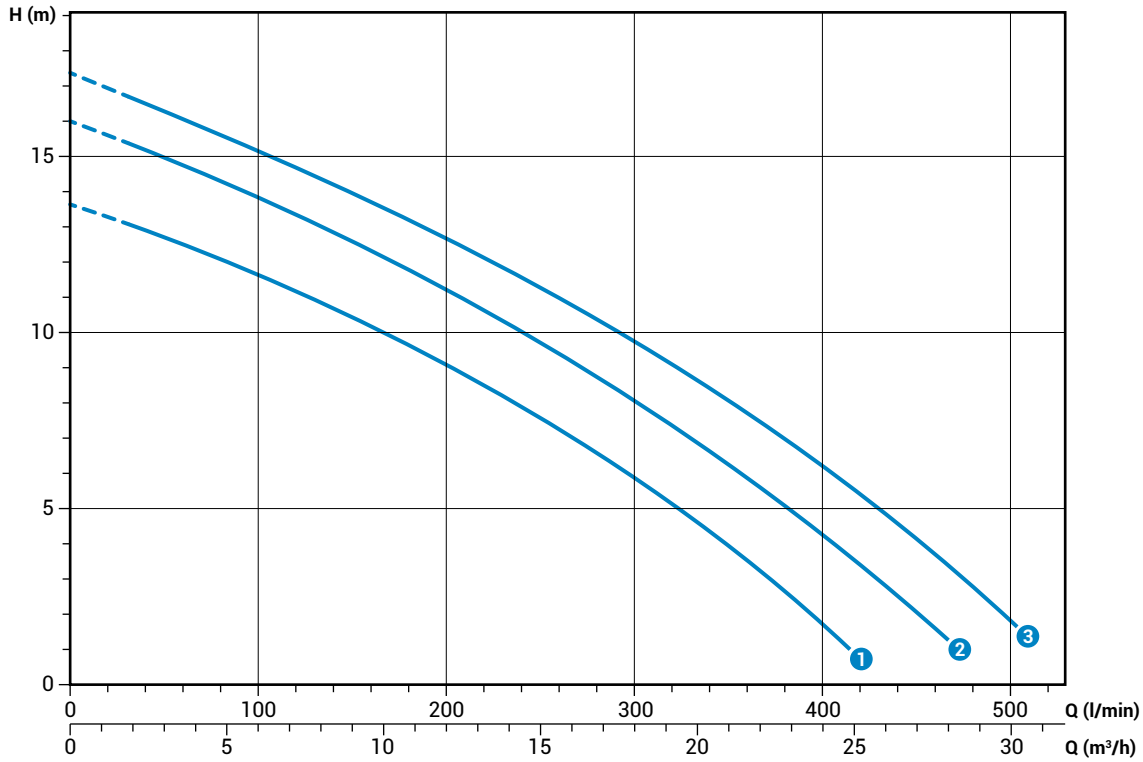


Диапазоны мощности соответствуют нормативу UNI EN ISO 9906

## Технические данные

| | V | Фазы | P1 (kW) | P2 (kW) | A | Rpm | Start | Кабель | Ø | Свободный просвет |
|---|---|---|---|---|---|---|---|---|---|---|
| 1 DGO 100/2/G40V B1CM5 | 230 | 1 | - | 0.88 | 6.4 | 2900 | Dir | 4G1 | G 1½" | 40 mm |
| 2 DGO 150/2/G40V B1CM5 | 230 | 1 | - | 1.1 | 8.3 | 2900 | Dir | 4G1 | G 1½" | 40 mm |
| 3 DGO 200/2/G40V B1CM5 | 230 | 1 | - | 1.5 | 9.6 | 2900 | Dir | 4G1 | G 1½" | 40 mm |

| | V | Фазы | P1 (kW) | P2 (kW) | A | Rpm | Start | Кабель | Ø | Свободный просвет |
|---|---|---|---|---|---|---|---|---|---|---|
| 1 DGO 100/2/G40V B1CT5 | 400 | 3 | - | 0.88 | 2.3 | 2900 | Dir | 4G1 | G 1½" | 40 mm |
| 2 DGO 150/2/G40V B1CT5 | 400 | 3 | - | 1.1 | 2.7 | 2900 | Dir | 4G1 | G 1½" | 40 mm |
| 3 DGO 200/2/G40V B1CT5 | 400 | 3 | - | 1.5 | 3.6 | 2900 | Dir | 4G1 | G 1½" | 40 mm |

# DGO 2/G50V

## Характеристики

| | l/s | 0 | 2 | 4 | 6 | 8 | 10.0 |
|---|---|---|---|---|---|---|---|
| | l/min | 0 | 120 | 240 | 360 | 480 | 600 |
| | m³/h | 0 | 7.2 | 14.4 | 21.6 | 28.8 | 36.0 |
| 1 DGO 50/2/G50V B0CM(T)5 | | *6.0* | 4.5 | 2.3 | | | |
| 2 DGO 75/2/G50V B0CM(T)5 | | *8.6* | 7.2 | 5.1 | 2.3 | | |
| 3 DGO 100/2/G50V B0CM(T)5 | | *12.2* | 10.1 | 7.9 | 5.8 | 3.6 | |
| 4 DGO 150/2/G50V B0CM(T)5 | | *14.2* | 11.8 | 9.5 | 7.3 | 5.1 | 2.7 |
| 5 DGO 200/2/G50V B0CM(T)5 | | *15.8* | 13.6 | 11.2 | 8.9 | 6.6 | 4.4 |

Диапазоны мощности соответствуют нормативу UNI EN ISO 9906

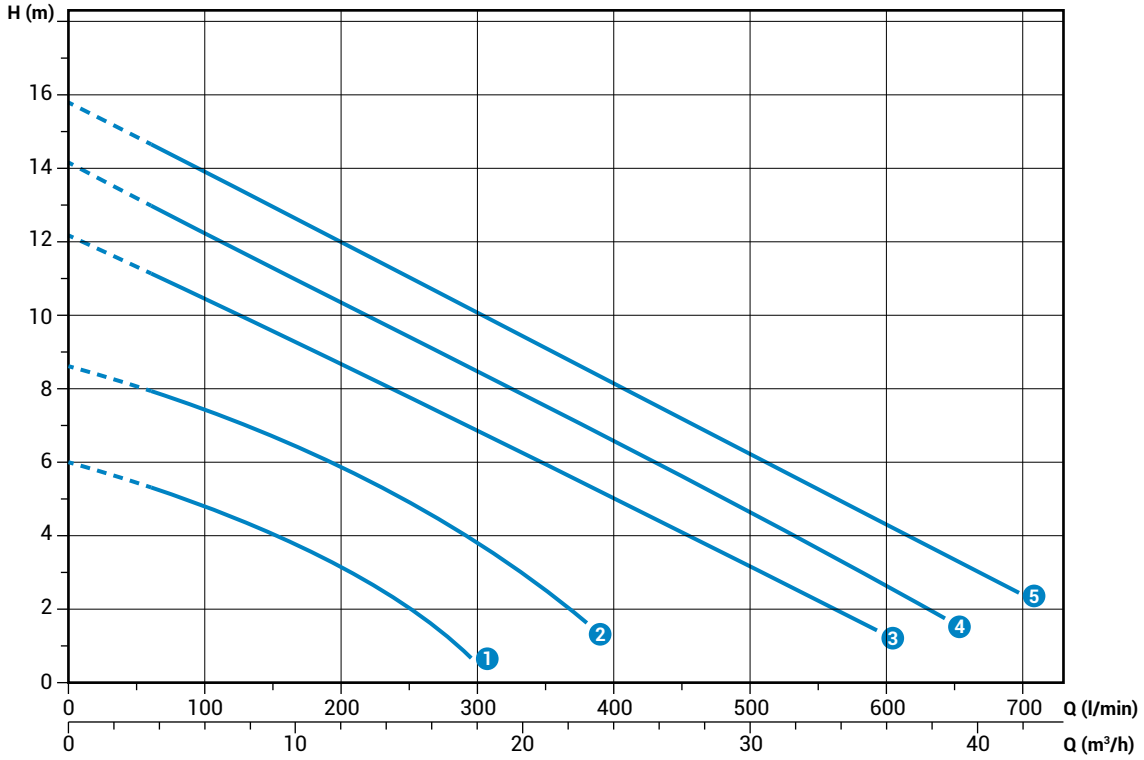


## Технические данные

| | V | Фазы | P1 (kW) | P2 (kW) | A | Rpm | Start | Кабель | Ø | Свободный просвет |
|---|---|---|---|---|---|---|---|---|---|---|
| 1 DGO 50/2/G50V B0CM5 | 230 | 1 | - | 0.37 | 2.9 | 2900 | Dir | 4G1 | G 2" | 40 mm |
| 2 DGO 75/2/G50V B0CM5 | 230 | 1 | - | 0.55 | 3.9 | 2900 | Dir | 4G1 | G 2" | 40 mm |
| 3 DGO 100/2/G50V B0CM5 | 230 | 1 | - | 0.88 | 6.9 | 2900 | Dir | 4G1 | G 2" | 50 mm |
| 4 DGO 150/2/G50V B0CM5 | 230 | 1 | - | 1.1 | 8.7 | 2900 | Dir | 4G1 | G 2" | 50 mm |
| 5 DGO 200/2/G50V B0CM5 | 230 | 1 | - | 1.5 | 10.0 | 2900 | Dir | 4G1 | G 2" | 50 mm |

| | V | Фазы | P1 (kW) | P2 (kW) | A | Rpm | Start | Кабель | Ø | Свободный просвет |
|---|---|---|---|---|---|---|---|---|---|---|
| 1 DGO 50/2/G50V B0CT5 | 400 | 3 | - | 0.37 | 1.1 | 2900 | Dir | 4G1 | G 2" | 40 mm |
| 2 DGO 75/2/G50V B0CT5 | 400 | 3 | - | 0.55 | 1.4 | 2900 | Dir | 4G1 | G 2" | 40 mm |
| 3 DGO 100/2/G50V B0CT5 | 400 | 3 | - | 0.88 | 2.3 | 2900 | Dir | 4G1 | G 2" | 50 mm |
| 4 DGO 150/2/G50V B0CT5 | 400 | 3 | - | 1.1 | 2.7 | 2900 | Dir | 4G1 | G 2" | 50 mm |
| 5 DGO 200/2/G50V B0CT5 | 400 | 3 | - | 1.5 | 3.6 | 2900 | Dir | 4G1 | G 2" | 50 mm |

# DGO 2/G50H

## Характеристики

| | l/s | 0 | 2 | 4 | 6 | 8 | 10 |
|---|---|---|---|---|---|---|---|
| | l/min | 0 | 120 | 240 | 360 | 480 | 600 |
| | m³/h | 0 | 7.2 | 14.4 | 21.6 | 28.8 | 36.0 |
| 1 DGO 50/2/G50H A1CM(T)5 | | *7.8* | 5.6 | 3.3 | 1.0 | | |
| 2 DGO 75/2/G50H A1CM(T)5 | | *9.0* | 6.9 | 4.7 | 2.6 | | |
| 3 DGO 100/2/G50H A0CM(T)5 | | *12.7* | 10.6 | 8.2 | 5.7 | 3.1 | |
| 4 DGO 150/2/G50H A0CM(T)5 | | *14.4* | 12.1 | 9.7 | 7.3 | 4.8 | 2.2 |
| 5 DGO 200/2/G50H A0CM(T)5 | | *15.3* | 13.0 | 10.6 | 8.2 | 5.6 | 3.0 |

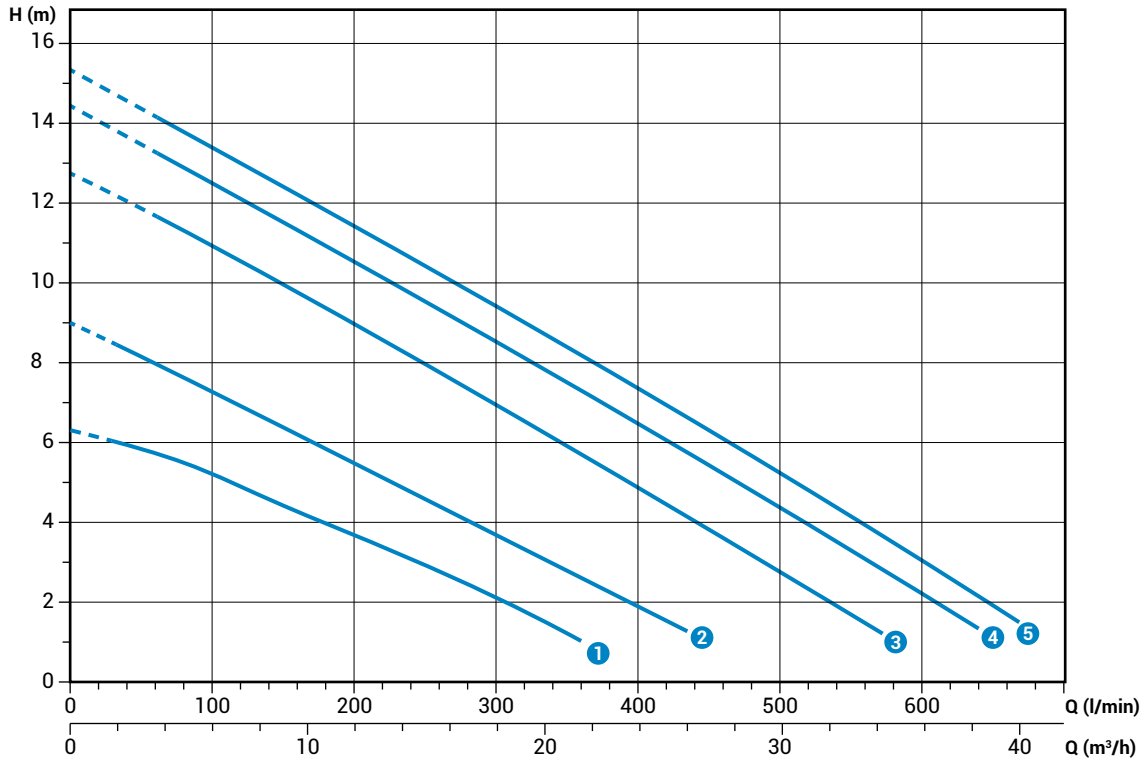


Диапазоны мощности соответствуют нормативу UNI EN ISO 9906

## Технические данные

| | V | Фазы | P1 (kW) | P2 (kW) | A | Rpm | Start | Кабель | Ø | Свободный просвет |
|---|---|---|---|---|---|---|---|---|---|---|
| 1 DGO 50/2/G50H A1CM5 | 230 | 1 | - | 0.37 | 2.9 | 2900 | Dir | 4G1 | G 2"- DN50 | 40 mm |
| 2 DGO 75/2/G50H A1CM5 | 230 | 1 | - | 0.55 | 3.9 | 2900 | Dir | 4G1 | G 2"- DN50 | 40 mm |
| 3 DGO 100/2/G50H A0CM5 | 230 | 1 | - | 0.88 | 6.5 | 2900 | Dir | 4G1 | G 2"- DN50 | 50 mm |
| 4 DGO 150/2/G50H A0CM5 | 230 | 1 | - | 1.1 | 8.2 | 2900 | Dir | 4G1 | G 2"- DN50 | 50 mm |
| 5 DGO 200/2/G50H A0CM5 | 230 | 1 | - | 1.5 | 9.3 | 2900 | Dir | 4G1 | G 2"- DN50 | 50 mm |

| | V | Фазы | P1 (kW) | P2 (kW) | A | Rpm | Start | Кабель | Ø | Свободный просвет |
|---|---|---|---|---|---|---|---|---|---|---|
| 1 DGO 50/2/G50H A1CT5 | 400 | 3 | - | 0.37 | 1.1 | 2900 | Dir | 4G1 | G 2"- DN50 | 40 mm |
| 2 DGO 75/2/G50H A1CT5 | 400 | 3 | - | 0.55 | 1.4 | 2900 | Dir | 4G1 | G 2"- DN50 | 40 mm |
| 3 DGO 100/2/G50H A0CT5 | 400 | 3 | - | 0.88 | 2.3 | 2900 | Dir | 4G1 | G 2"- DN50 | 50 mm |
| 4 DGO 150/2/G50H A0CT5 | 400 | 3 | - | 1.1 | 2.6 | 2900 | Dir | 4G1 | G 2"- DN50 | 50 mm |
| 5 DGO 200/2/G50H A0CT5 | 400 | 3 | - | 1.5 | 3.6 | 2900 | Dir | 4G1 | G 2"- DN50 | 50 mm |

# DGO 2/G65V

## Характеристики

| | l/s | 0 | 2 | 4 | 6 | 8 | 10.0 |
|---|---|---|---|---|---|---|---|
| | l/min | 0 | 120 | 240 | 360 | 480 | 600 |
| | m³/h | 0 | 7.2 | 14.4 | 21.6 | 28.8 | 36.0 |
| 1 DGO 150/2/G65V A1CM(T)5 | | *8.0* | 7.2 | 6.1 | 4.7 | 3.0 | |
| 2 DGO 200/2/G65V A1CM(T)5 | | *9.7* | 8.8 | 7.7 | 6.3 | 4.7 | 3.0 |

Диапазоны мощности соответствуют нормативу UNI EN ISO 9906

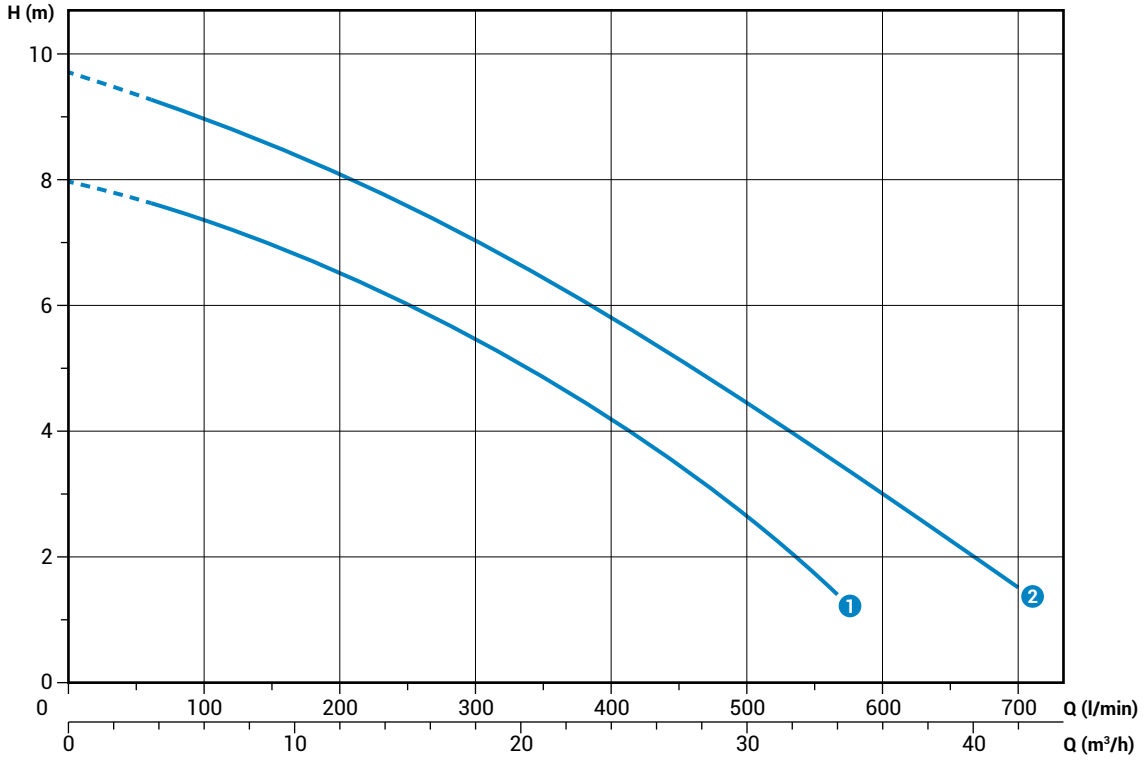


## Технические данные

| | V | Фазы | P1 (kW) | P2 (kW) | A | Rpm | Start | Кабель | Ø | Свободный просвет |
|---|---|---|---|---|---|---|---|---|---|---|
| 1 DGO 150/2/G65V A1CM5 | 230 | 1 | - | 1.1 | 8.2 | 2900 | Dir | 4G1 | G 2½" | 65 mm |
| 2 DGO 200/2/G65V A1CM5 | 230 | 1 | - | 1.5 | 10.0 | 2900 | Dir | 4G1 | G 2½" | 65 mm |

| | V | Фазы | P1 (kW) | P2 (kW) | A | Rpm | Start | Кабель | Ø | Свободный просвет |
|---|---|---|---|---|---|---|---|---|---|---|
| 1 DGO 150/2/G65V A1CT5 | 400 | 3 | - | 1.1 | 2.7 | 2900 | Dir | 4G1 | G 2½" | 65 mm |
| 2 DGO 200/2/G65V A1CT5 | 400 | 3 | - | 1.5 | 3.6 | 2900 | Dir | 4G1 | G 2½" | 65 mm |

# DGO 2/65

## Характеристики

| | l/s | 0 | 2 | 4 | 6 | 8 | 10 | 12 | 14 |
|---|---|---|---|---|---|---|---|---|---|
| | l/min | 0 | 120 | 240 | 360 | 480 | 600 | 720 | 840 |
| | m³/h | 0 | 7.2 | 14.4 | 21.6 | 28.8 | 36 | 43.2 | 50.4 |
| 1 DGO 150/2/65 A1CM(T)5 | | 7.9 | 7.0 | 5.9 | 4.8 | 3.5 | 2.3 | | |
| 2 DGO 200/2/65 A1CM(T)5 | | 9.9 | 9.4 | 8.8 | 7.9 | 6.9 | 5.6 | 4.2 | 2.5 |

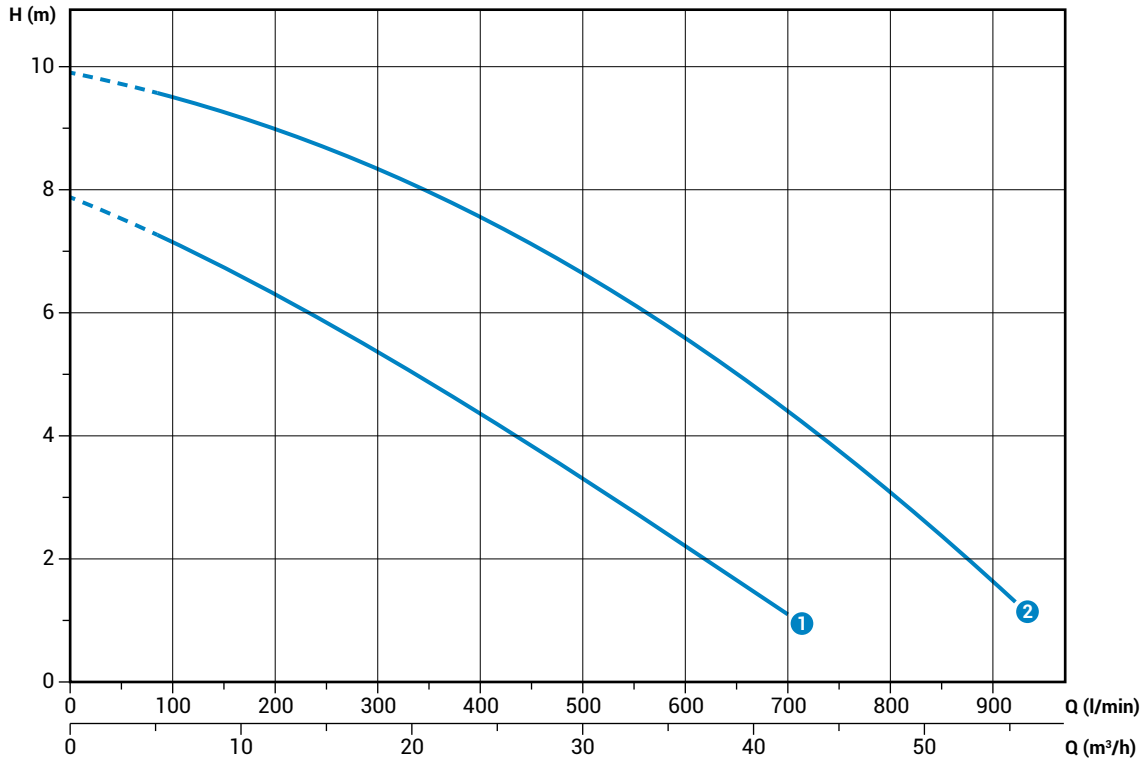


Диапазоны мощности соответствуют нормативу UNI EN ISO 9906

## Технические данные

| | V | Фазы | P1 (kW) | P2 (kW) | A | Rpm | Start | Кабель | Ø | Свободный просвет |
|---|---|---|---|---|---|---|---|---|---|---|
| 1 DGO 150/2/65 A1CM5 | 230 | 1 | - | 1.1 | 8.2 | 2900 | Dir | 4G1 | DN65 | 65 mm |
| 2 DGO 200/2/65 A1CM5 | 230 | 1 | - | 1.5 | 10.0 | 2900 | Dir | 4G1 | DN65 | 65 mm |

| | V | Фазы | P1 (kW) | P2 (kW) | A | Rpm | Start | Кабель | Ø | Свободный просвет |
|---|---|---|---|---|---|---|---|---|---|---|
| 1 DGO 150/2/65 A1CT5 | 400 | 3 | - | 1.1 | 2.7 | 2900 | Dir | 4G1 | DN65 | 65 mm |
| 2 DGO 200/2/65 A1CM5 | 400 | 3 | - | 1.5 | 3.6 | 2900 | Dir | 4G1 | DN65 | 65 mm |

# DGO 2/80

## Характеристики

| | | | | | | | | | |
|---|---|---|---|---|---|---|---|---|---|
| l/s | 0 | 2 | 4 | 6 | 8 | 10 | 12 | 14 | 16 |
| l/min | 0 | 120 | 240 | 360 | 480 | 600 | 720 | 840 | 960 |
| m³/h | 0 | 7.2 | 14.4 | 21.6 | 28.8 | 36 | 43.2 | 50.4 | 57.6 |
| 1 DGO 200/2/80 A1CM(T)5 | *8.4* | 7.9 | 7.2 | 6.4 | 5.5 | 4.5 | 3.6 | 2.6 | 1.7 |

Диапазоны мощности соответствуют нормативу UNI EN ISO 9906

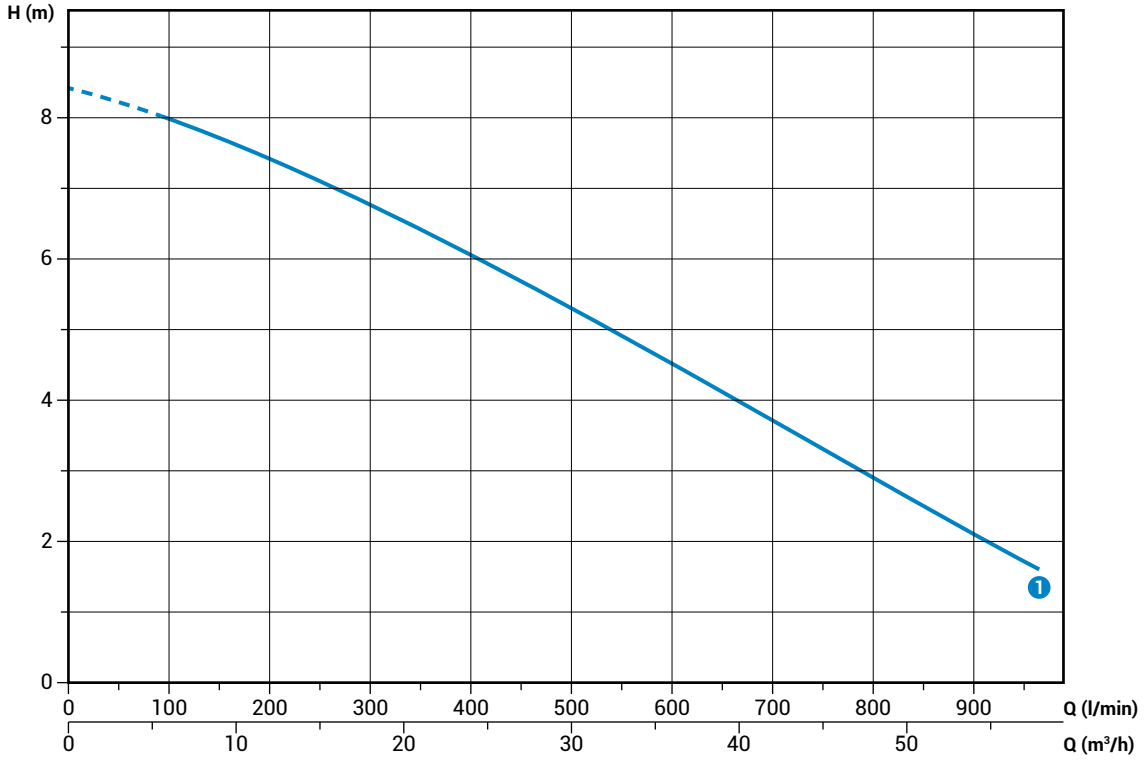


## Технические данные

| | V | Фазы | P1 (kW) | P2 (kW) | A | Rpm | Start | Кабель | Ø | Свободный просвет |
|---|---|---|---|---|---|---|---|---|---|---|
| 1 DGO 200/2/80 A1CM5 (*) | 230 | 1 | - | 1.7 | 11.2 | 2900 | Dir | 4G1 | DN80 | 80 mm |

(*) только в режиме TC - TCST

| | V | Фазы | P1 (kW) | P2 (kW) | A | Rpm | Start | Кабель | Ø | Свободный просвет |
|---|---|---|---|---|---|---|---|---|---|---|
| 1 DGO 200/2/80 A1CT5 | 400 | 3 | - | 1.7 | 3.9 | 2900 | Dir | 4G1 | DN80 | 80 mm |

# DGO 4/G50V

## Характеристики

| | l/s | 0 | 2 | 4 | 6 | 8 |
|---|---|---|---|---|---|---|
| | l/min | 0 | 120 | 240 | 360 | 480 |
| | m³/h | 0 | 7.2 | 14.4 | 21.6 | 28.8 |
| 1 DGO 100/4/G50V B0CM(T)5 | | *5.4* | 4.8 | 4.0 | 3.0 | 1.8 |

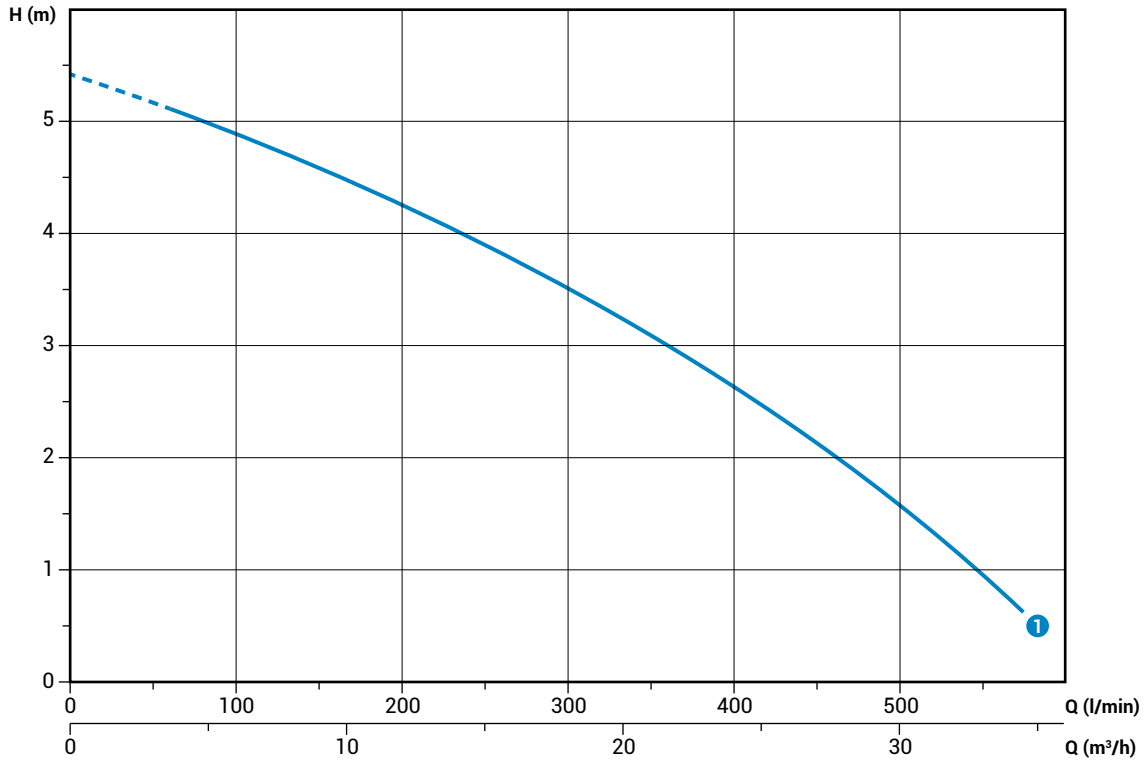


Диапазоны мощности соответствуют нормативу UNI EN ISO 9906

## Технические данные

| | V | Фазы | P1 (kW) | P2 (kW) | A | Rpm | Start | Кабель | Ø | Свободный просвет |
|---|---|---|---|---|---|---|---|---|---|---|
| 1 DGO 100/4/G50V B0CM5 | 230 | 1 | - | 0.7 | 4.5 | 1450 | Dir | 4G1 | G2" | 45 mm |

| | V | Фазы | P1 (kW) | P2 (kW) | A | Rpm | Start | Кабель | Ø | Свободный просвет |
|---|---|---|---|---|---|---|---|---|---|---|
| 1 DGO 100/4/G50V B0CT5 | 400 | 3 | - | 0.7 | 1.6 | 1450 | Dir | 4G1 | G2" | 45 mm |

# DGO 4/G50H

## Характеристики

| | l/s | 0 | 2 | 4 | 6 | 8 | 10 | 12 | 14 | 16 |
|---|---|---|---|---|---|---|---|---|---|---|
| | l/min | 0 | 120 | 240 | 360 | 480 | 600 | 720 | 840 | 960 |
| | m³/h | 0 | 7.2 | 14.4 | 21.6 | 28.8 | 36 | 43.2 | 50.4 | 57.6 |
| 1 DGO 100/4/G50H A0CM(T)5 | | *8.4* | 7.9 | 7.2 | 6.4 | 5.5 | 4.5 | 3.6 | 2.6 | 1.7 |

Диапазоны мощности соответствуют нормативу UNI EN ISO 9906

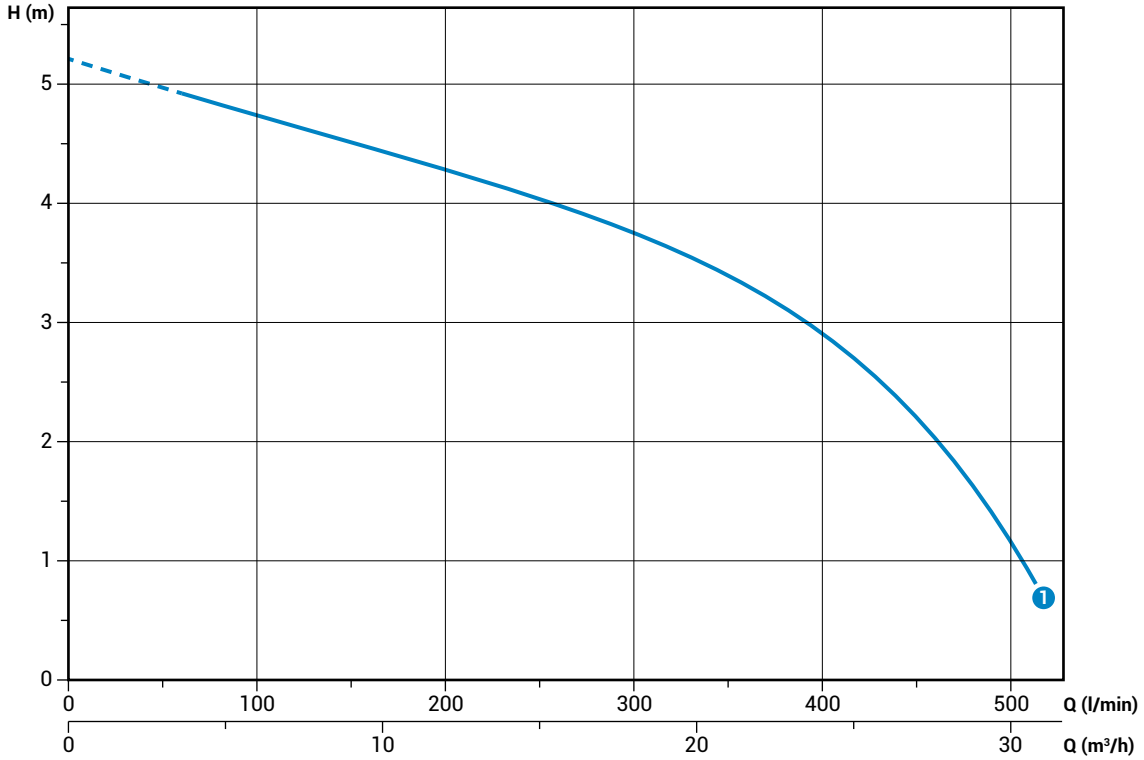


## Технические данные

| | V | Фазы | P1 (kW) | P2 (kW) | A | Rpm | Start | Кабель | Ø | Свободный просвет |
|---|---|---|---|---|---|---|---|---|---|---|
| 1 DGO 100/4/G50H A0CM5 | 230 | 1 | - | 0.7 | 5.7 | 1450 | Dir | 4G1 | G2"-DN50 | 45 mm |

| | V | Фазы | P1 (kW) | P2 (kW) | A | Rpm | Start | Кабель | Ø | Свободный просвет |
|---|---|---|---|---|---|---|---|---|---|---|
| 1 DGO 100/4/G50H A0CT5 | 400 | 3 | - | 0.7 | 2.2 | 1450 | Dir | 4G1 | G2"-DN50 | 45 mm |

# DGO 4/65

## Характеристики

| | l/s | 0 | 2 | 4 | 6 | 8 | 10 | 12 |
|---|---|---|---|---|---|---|---|---|
| | l/min | 0 | 120 | 240 | 360 | 480 | 600 | 720 |
| | m³/h | 0 | 7.2 | 14.4 | 21.6 | 28.8 | 36 | 43.2 |
| 1 DGO 150/4/65 A0CM(T)5 | | 5.9 | 5.5 | 5.1 | 4.6 | 3.9 | 3.0 | 1.9 |

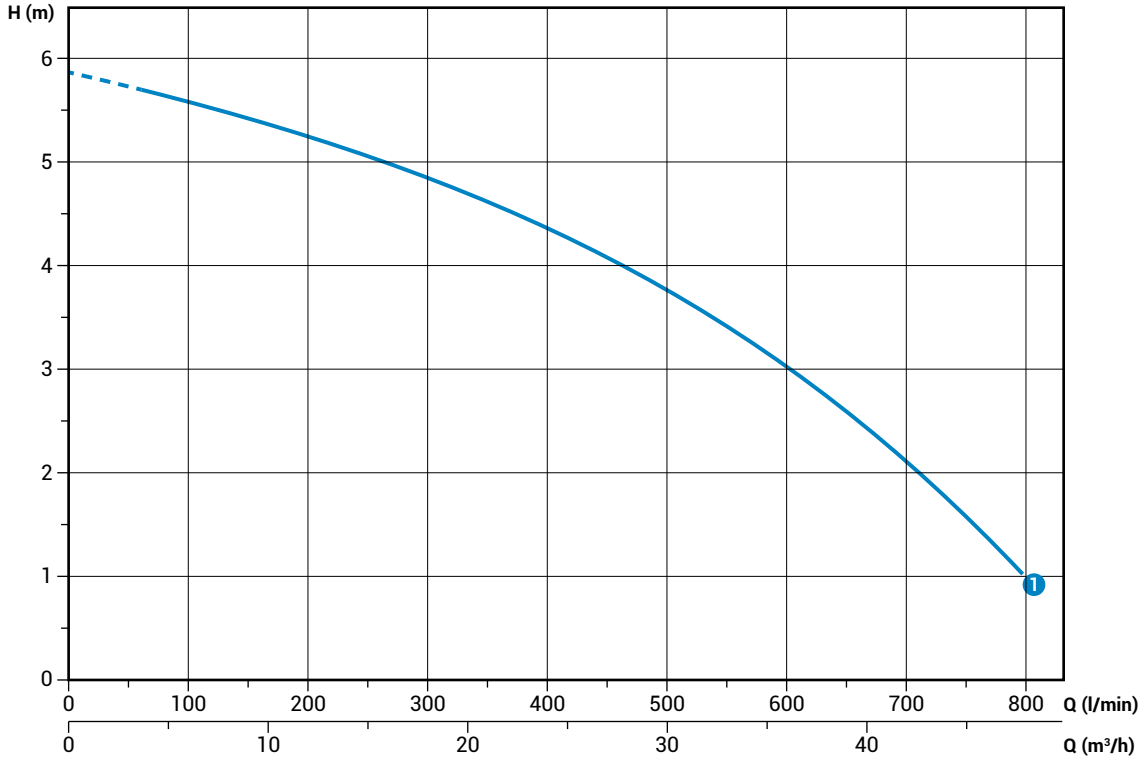


Диапазоны мощности соответствуют нормативу UNI EN ISO 9906

## Технические данные

| | V | Фазы | P1 (kW) | P2 (kW) | A | Rpm | Start | Кабель | Ø | Свободный просвет |
|---|---|---|---|---|---|---|---|---|---|---|
| 1 DGO 150/4/65 A0CM5 | 230 | 1 | - | 0.9 | 7.5 | 1450 | Dir | 4G1 | DN65 | 45 mm |

| | V | Фазы | P1 (kW) | P2 (kW) | A | Rpm | Start | Кабель | Ø | Свободный просвет |
|---|---|---|---|---|---|---|---|---|---|---|
| 1 DGO 150/4/65 A0CT5 | 400 | 3 | - | 0.9 | 2.8 | 1450 | Dir | 4G1 | DN65 | 45 mm |

# DGO 4/80

## Характеристики

| | l/s | 0 | 2 | 4 | 6 | 8 | 10 | 12 | 14 | 16 | 18 |
|---|---|---|---|---|---|---|---|---|---|---|---|
| | l/min | 0 | 120 | 240 | 360 | 480 | 600 | 720 | 840 | 960 | 1080 |
| | m³/h | 0 | 7.2 | 14.4 | 21.6 | 28.8 | 36 | 43.2 | 50.4 | 57.6 | 64.8 |
| 1 DGO 150/4/80 A0CM(T)5 | | *5.4* | 5.1 | 4.7 | 4.3 | 3.8 | 3.4 | 2.8 | 2.3 | 1.7 | 1.1 |

Диапазоны мощности соответствуют нормативу UNI EN ISO 9906

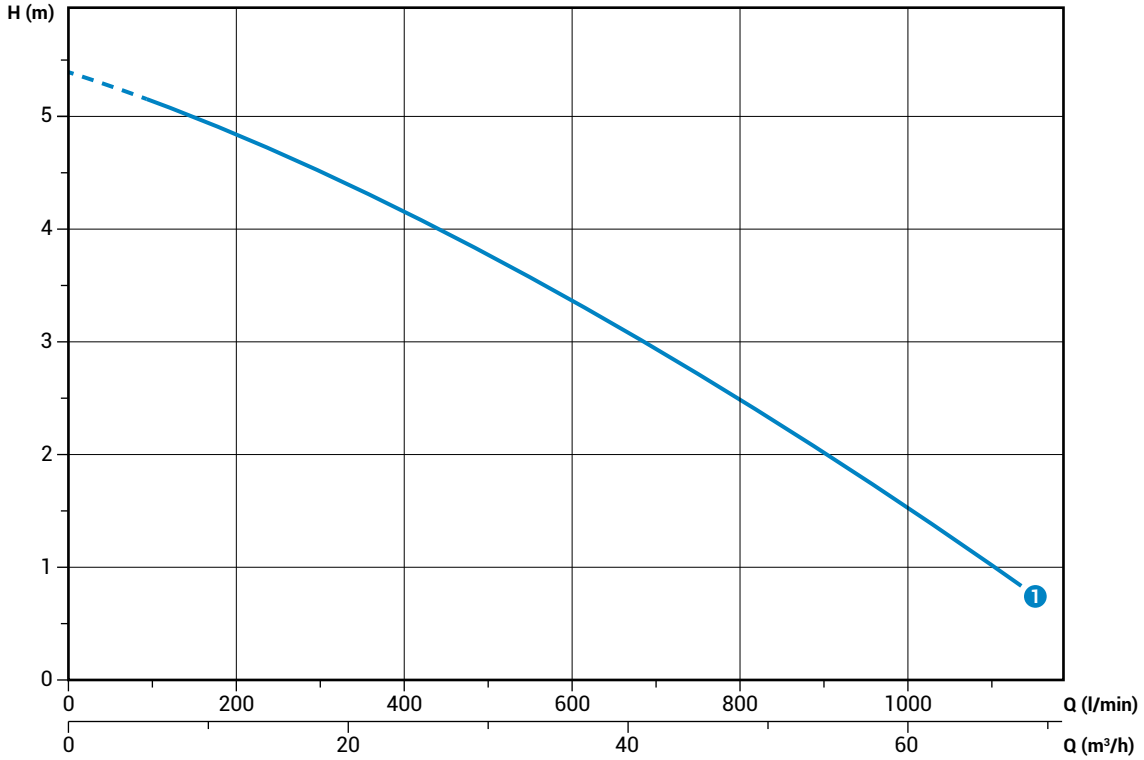


## Технические данные

| | V | Фазы | P1 (kW) | P2 (kW) | A | Rpm | Start | Кабель | Ø | Свободный просвет |
|---|---|---|---|---|---|---|---|---|---|---|
| 1 DGO 150/4/80 A0CM5 | 230 | 1 | - | 0.9 | 7.5 | 1450 | Dir | 4G1 | DN80 | 60 mm |

| | V | Фазы | P1 (kW) | P2 (kW) | A | Rpm | Start | Кабель | Ø | Свободный просвет |
|---|---|---|---|---|---|---|---|---|---|---|
| 1 DGO 150/4/80 A0CT5 | 400 | 3 | - | 0.9 | 2.8 | 1450 | Dir | 4G1 | DN80 | 60 mm |

# DGO

## Габаритные размеры и вес

### Модели с вертикальным напором

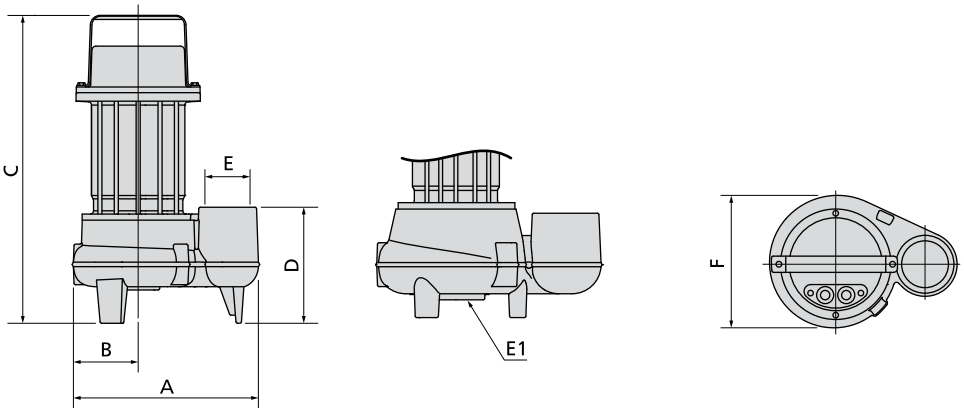


| | A | B | C | D | E | E1 | F | kg |
|---|---|---|---|---|---|---|---|---|
| DGO 100/2/G40V B1CM(T)5 | 260 | 100 | 440 | 125 | G 1½" | - | 205 | 18 |
| DGO 150/2/G40V B10CM(T)5 | 260 | 100 | 440 | 125 | G 1½" | - | 205 | 19 |
| DGO 200/2/G40V B1CM(T)5 | 260 | 100 | 440 | 125 | G 1½" | - | 205 | 20 |
| DGO 50/2/G50V B0CM(T)5 | 230 | 80 | 380 | 120 | G 2" | - | 165 | 16.5 |
| DGO 75/2/G50V B0CM(T)5 | 230 | 80 | 380 | 120 | G 2" | - | 165 | 16.5 |
| DGO 100/2/G50V B0CM(T)5 | 270 | 100 | 455 | 130 | G 2" | - | 205 | 19.5 |
| DGO 150/2/G50V B0CM(T)5 | 270 | 100 | 455 | 130 | G 2" | - | 205 | 20.5 |
| DGO 200/2/G50V B0CM(T)5 | 270 | 100 | 455 | 130 | G 2" | - | 205 | 21.5 |
| DGO 150/2/G65V A1CM(T)5 | 300 | 105 | 435 | 140 | G 2½" | 3xM8 Ø160 | 210 | 21 |
| DGO 200/2/G65V A1CM(T)5 | 300 | 105 | 435 | 140 | G 2½" | 3xM8 Ø160 | 210 | 22 |
| DGO 100/4/G50V B0CM(T)5 | 270 | 100 | 455 | 130 | G 2" | - | 205 | 21 |

Размеры мм

### Модели с горизонтальным напором

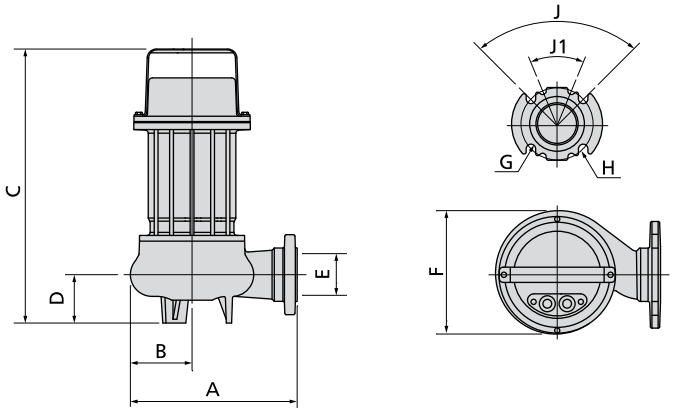


| | A | B | C | D | E | F | G | H | J | J1 | kg |
|---|---|---|---|---|---|---|---|---|---|---|---|
| DGO 50/2/G50H A1CM(T)5 | 220 | 80 | 360 | 65 | G 2" - DN50 | 160 | 18 | 125 | 90° | - | 16.5 |
| DGO 75/2/G50H A1CM(T)5 | 220 | 80 | 360 | 65 | G 2" - DN50 | 160 | 18 | 125 | 90° | - | 16.5 |
| DGO 100/2/G50H A0CM(T)5 | 270 | 110 | 455 | 110 | G 2" - DN50 | 205 | 18 | 125 | 90° | - | 19.5 |
| DGO 150/2/G50H A0CM(T)5 | 270 | 110 | 455 | 110 | G 2" - DN50 | 205 | 18 | 125 | 90° | - | 20.5 |
| DGO 200/2/G50H A0CM(T)5 | 270 | 110 | 455 | 110 | G 2" - DN50 | 205 | 18 | 125 | 90° | - | 21.5 |
| DGO 100/4/G50H A0CM(T)5 | 270 | 110 | 450 | 110 | G 2" - DN50 | 205 | 18 | 125 | 90° | - | 21 |

Размеры мм

# DGO

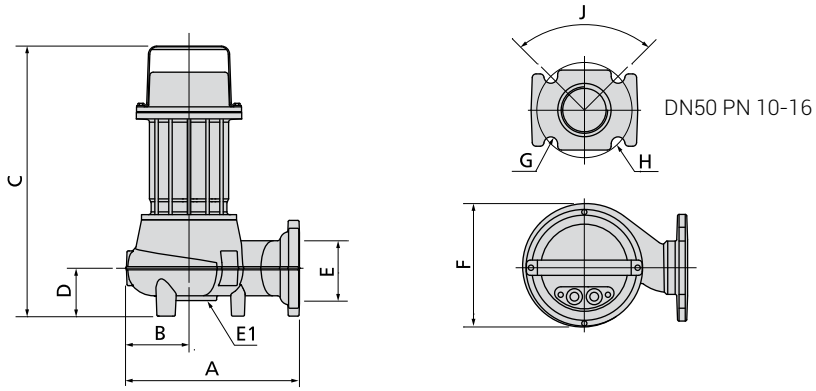


| | A | B | C | D | E | E1 | F | G | H | J | J1 | kg |
|---|---|---|---|---|---|---|---|---|---|---|---|---|
| DGO 150/2/65 A1CM(T)5 | 295 | 110 | 435 | 70 | 65 | 3xM8 Ø160 | 210 | 18 | 145 | 90° | - | 22 |
| DGO 200/2/65 A1CM(T)5 | 295 | 110 | 435 | 70 | 65 | 3xM8 Ø160 | 210 | 18 | 145 | 90° | - | 23 |
| DGO 200/2/80 A1CM(T)5 | 290 | 105 | 450 | 80 | 80 | 3xM8 Ø160 | 210 | 18 | 160 | 90° | 45° | 23 |
| DGO 150/4/65 A0CM(T)5 | 270 | 110 | 450 | 105 | 65 | - | 220 | 18 | 145 | 90° | - | 27 |
| DGO 150/4/80 A0CM(T)5 | 270 | 115 | 480 | 125 | 80 | - | 225 | 18 | 160 | 90° | - | 29 |

Размеры мм

## Размеры упаковки

| | X | Y | Z |
|---|---|---|---|
| DGO 100/2/G40V B1CM(T)5 | 285 | 475 | 235 |
| DGO 150/2/G40V B1CM(T)5 | 285 | 475 | 235 |
| DGO 200/2/G40V B1CM(T)5 | 285 | 475 | 235 |
| DGO 50/2/G50V B0CM(T)5 | 225 | 385 | 245 |
| DGO 75/2/G50V B0CM(T)5 | 225 | 385 | 245 |
| DGO 100/2/G50V B0CM(T)5 | 285 | 475 | 235 |
| DGO 150/2/G50V B0CM(T)5 | 285 | 475 | 235 |
| DGO 200/2/G50V B0CM(T)5 | 285 | 475 | 235 |
| DGO 50/2/G50H A1CM(T)5 | 225 | 385 | 245 |
| DGO 75/2/G50H A1CM(T)5 | 225 | 385 | 245 |
| DGO 100/2/G50H A0CM(T)5 | 285 | 475 | 235 |

| | X | Y | Z |
|---|---|---|---|
| DGO 150/2/G50H A0CM(T)5 | 285 | 475 | 235 |
| DGO 200/2/G50H A0CM(T)5 | 285 | 475 | 235 |
| DGO 150/2/G65V A1CM(T)5 | 285 | 475 | 235 |
| DGO 200/2/G65V A1CM(T)5 | 285 | 475 | 235 |
| DGO 150/2/65 A1CM(T)5 | 310 | 580 | 310 |
| DGO 200/2/65 A1CM/(T)5 | 310 | 580 | 310 |
| DGO 200/2/80 A1CM(T)5 | 310 | 580 | 310 |
| DGO 100/4/G50V B0CM(T)5 | 285 | 475 | 235 |
| DGO 100/4/G50H A0CM(T)5 | 285 | 475 | 235 |
| DGO 150/4/65 A0CM(T)5 | 310 | 580 | 310 |
| DGO 150/4/80 A0CM(T)5 | 310 | 580 | 310 |

Размеры мм

# DRO

## Погружные электронасосы с многоканальной открытой крыльчаткой

### Сферы применения

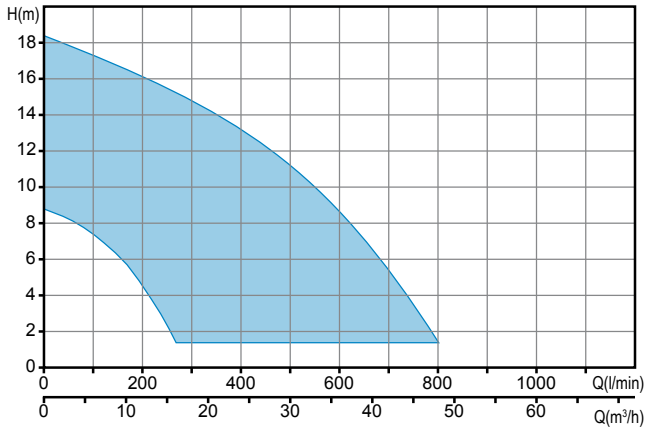


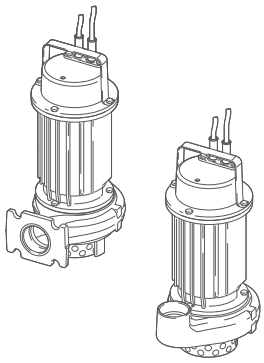

### Общие характеристики

| | |
|---|---|
| Мошность | 0.37 ÷ 1.5 kW |
| Кол. полюсов | 2 |
| Класс изоляции | F |
| Коэффициент зашиты | IP68 |
| Напор | GAS 1¼ ÷ 2" Верт.<br>GAS 2" DN50 Гор. |
| Свободный просвет | max 15 mm |
| Макс. производительность | 13.0 l/s (780 l/min) |
| Макс. напор | 18.4 m |

### Двигатель

Экологический сухой двигатель с тепловой зашитой.

### Кабель

H07RN-F 5 метров По заказу - провод длиной 10 метров

### Механические уплотнения

Одно механическое уплотнение из карбида кремния (SiC) и одно механическое уплотнение из оксида алюминия и углерода (AL)

### Назначение оборудования

Может использоваться при наличии чистых или слегка загрязненных вод, содержаших небольшие твердые тела, отфильтрованных стоков, ливневых стоков, для дренажа или отвода подземных вод. Предназначается для сурового бытового и профессионального применения

### Доступные версии

| | |
|---|---|
| Электрические варианты | T, TCST, TCSGT (однофазные модели)<br>NAE (Трехфазные модели) |
| Система охлаждения | N |
| Механические уплотнения | SICAL |

### Ограничения по эксплуатации

| | |
|---|---|
| Макс. температура эксплуатации | 40 °C |
| PH обработанной жидкости | 6 ÷ 14 |
| Вязкость обработанной жидкости | 1 mm²/s |
| Макс. глубина погружения | 3 m (Кабель 5m)<br>7 m (Кабель 10m) |
| Плотность обработанной жидкости | 1 Kg/dm³ |
| Макс. акустическое давление | <70dB |
| Макс. запусков/час | 30 |

### Материалы для изготовления

| | |
|---|---|
| Каркас | Чугун EN-GJL 250 |
| Гидравлическая часть | Чугун EN-GJL 250 |
| Материал крыльчатки | Чугун EN-GJL 250 |
| Крепеж | Нержавеюшая сталь - Класс A2-70 |
| Стандартное уплотнение | Резина - NBR |
| Вал | Нержавеюшая сталь - AISI 431 |
| Окраска | Эпоксидная, двухкомпонентная, на водной основе (средняя толшина 120 мкм) |

### Установка

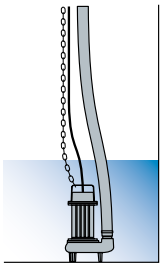

Свободная установка

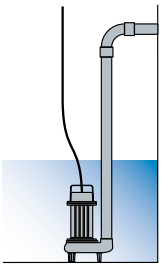

Фиксированная установка

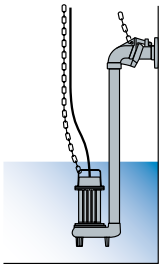

Установка с внешним соединительным устройством

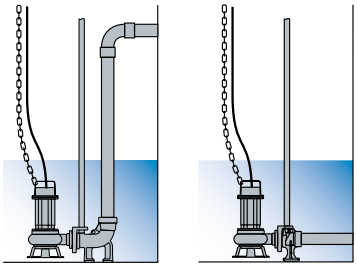

Установка с донным соединительным устройством

# DRO 2/G32V

## Характеристики

| | l/s | 0 | 1 | 2 | 3 | 4 | 5 | 6 |
|---|---|---|---|---|---|---|---|---|
| | l/min | 0 | 60 | 120 | 180 | 240 | 300 | 360 |
| | m³/h | 0 | 3.6 | 7.2 | 10.8 | 14.4 | 18.0 | 21.6 |
| 1 DRO 50/2/G32V A0CM(T)5 | | *8.8* | 8.1 | 6.9 | 5.2 | 2.7 | | |
| 2 DRO 75/2/G32V A0CM(T)5 | | *12.1* | 11.8 | 10.8 | 9.1 | 6.9 | 4.2 | 0.9 |

Диапазоны мощности соответствуют нормативу UNI EN ISO 9906

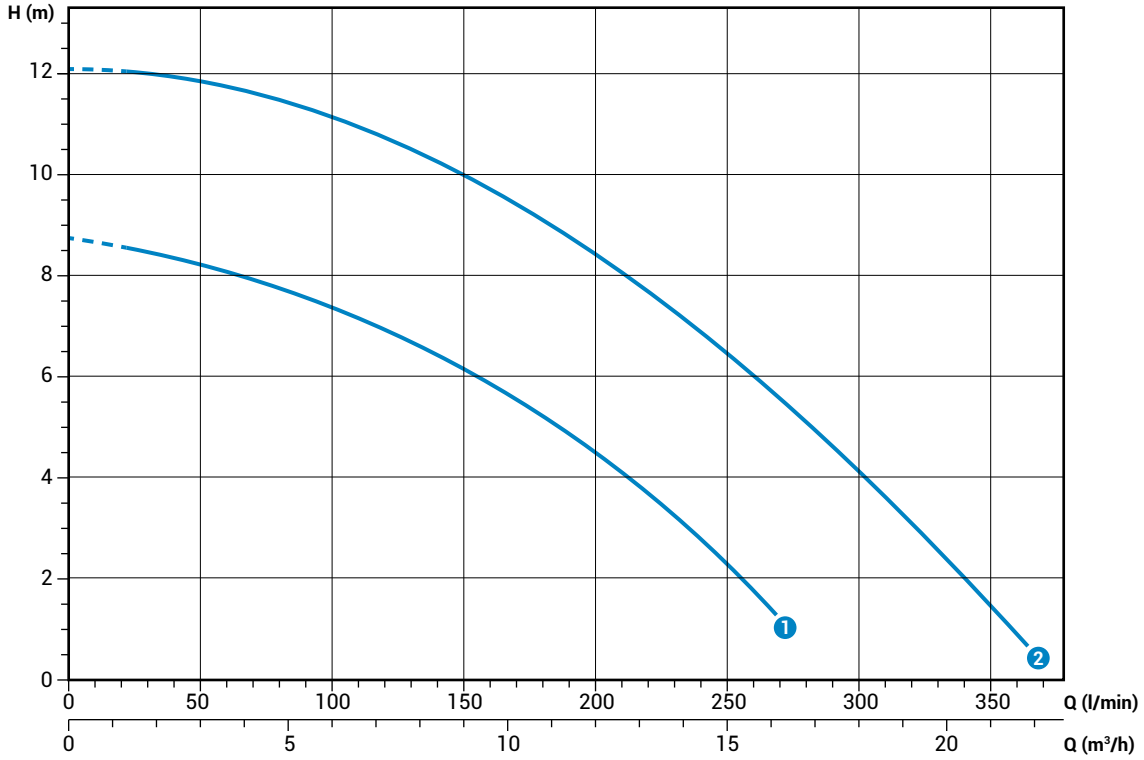


## Технические данные

| | V | Фазы | P1 (kW) | P2 (kW) | A | Rpm | Start | Кабель | Ø | Свободный просвет |
|---|---|---|---|---|---|---|---|---|---|---|
| 1 DRO 50/2/G32V A0CM5 | 230 | 1 | - | 0.37 | 2.9 | 2900 | Dir | 4G1 | G 1¼" | 15 mm |
| 2 DRO 75/2/G32V A0CM5 | 230 | 1 | - | 0.55 | 3.9 | 2900 | Dir | 4G1 | G 1¼" | 15 mm |

| | V | Фазы | P1 (kW) | P2 (kW) | A | Rpm | Start | Кабель | Ø | Свободный просвет |
|---|---|---|---|---|---|---|---|---|---|---|
| 1 DRO 50/2/G32V A0CT5 | 400 | 3 | - | 0.37 | 1.1 | 2900 | Dir | 4G1 | G 1¼" | 15 mm |
| 2 DRO 75/2/G32V A0CT5 | 400 | 3 | - | 0.55 | 1.4 | 2900 | Dir | 4G1 | G 1¼" | 15 mm |

# DRO 2/G50V

## Характеристики

| | l/s | 0 | 2 | 4 | 6 | 8 | 10 | 12 |
|---|---|---|---|---|---|---|---|---|
| | l/min | 0 | 120 | 240 | 360 | 480 | 600 | 720 |
| | m³/h | 0 | 7.2 | 14.4 | 21.6 | 28.8 | 36 | 43.2 |
| 1 DRO 100/2/G50V A0CM(T)5 | | *12.4* | 11.5 | 10.0 | 7.9 | 5.0 | 1.1 | |
| 2 DRO 150/2/G50V A0CM(T)5 | | *16.3* | 15.2 | 13.8 | 11.9 | 9.3 | 6.0 | 2.1 |
| 3 DRO 200/2/G50V A0CM(T)5 | | *18.4* | 17.1 | 15.6 | 13.9 | 11.7 | 8.6 | 4.5 |

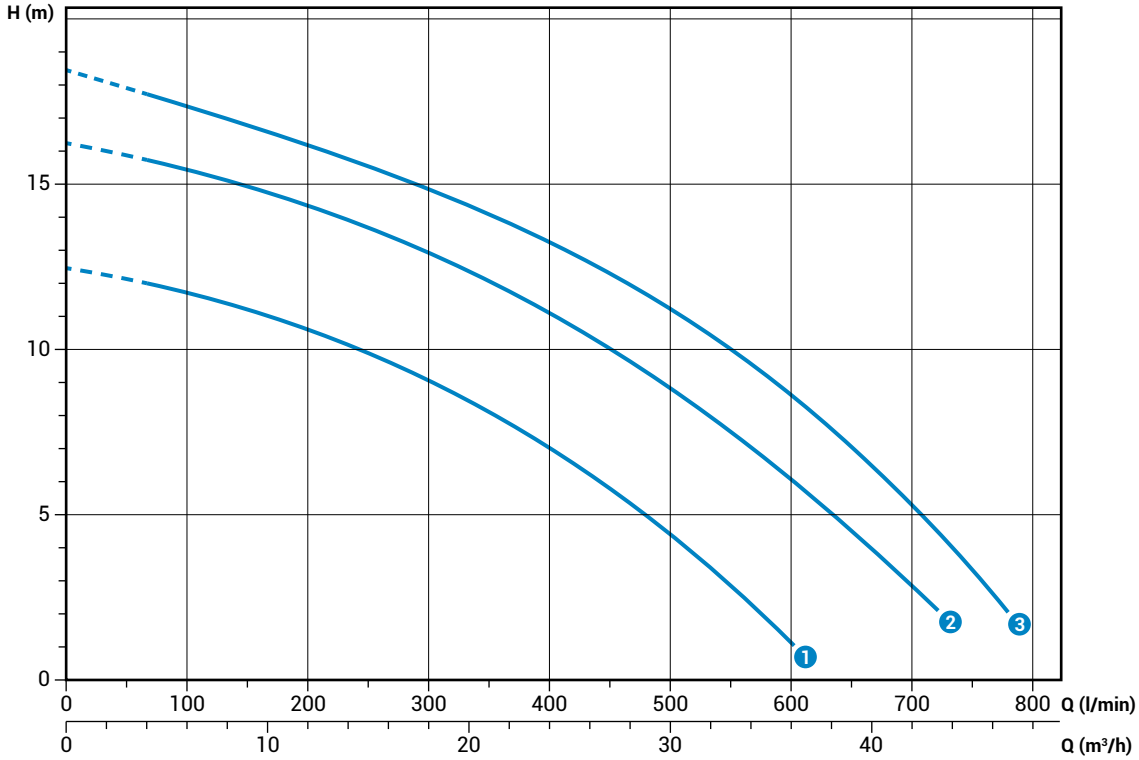


Диапазоны мощности соответствуют нормативу UNI EN ISO 9906

## Технические данные

| | V | Фазы | P1 (kW) | P2 (kW) | A | Rpm | Start | Кабель | Ø | Свободный просвет |
|---|---|---|---|---|---|---|---|---|---|---|
| 1 DRO 100/2/G50V A0CM5 | 230 | 1 | - | 0.88 | 6.5 | 2900 | Dir | 4G1 | G 2" | 15 mm |
| 2 DRO 150/2/G50V A0CM5 | 230 | 1 | - | 1.1 | 8.2 | 2900 | Dir | 4G1 | G 2" | 15 mm |
| 3 DRO 200/2/G50V A0CM5 | 230 | 1 | - | 1.5 | 9.3 | 2900 | Dir | 4G1 | G 2" | 15 mm |

| | V | Фазы | P1 (kW) | P2 (kW) | A | Rpm | Start | Кабель | Ø | Свободный просвет |
|---|---|---|---|---|---|---|---|---|---|---|
| 1 DRO 100/2/G50V A0CT5 | 400 | 3 | - | 0.88 | 2.3 | 2900 | Dir | 4G1 | G 2" | 15 mm |
| 2 DRO 150/2/G50V A0CT5 | 400 | 3 | - | 1.1 | 2.7 | 2900 | Dir | 4G1 | G 2" | 15 mm |
| 3 DRO 200/2/G50V A0CT5 | 400 | 3 | - | 1.5 | 3.5 | 2900 | Dir | 4G1 | G 2" | 15 mm |

# DRO 2/G50H

## Характеристики

| | l/s | 0 | 2 | 4 | 6 | 8 | 10 | 12 |
|---|---|---|---|---|---|---|---|---|
| | l/min | 0 | 120 | 240 | 360 | 480 | 600 | 720 |
| | m³/h | 0 | 7.2 | 14.4 | 21.6 | 28.8 | 36 | 43.2 |
| 1 DRO 100/2/G50H A0CM(T)5 | | *12.4* | 11.5 | 10.0 | 7.9 | 5.0 | 1.1 | |
| 2 DRO 150/2/G50H A0CM(T)5 | | *16.3* | 15.2 | 13.8 | 11.9 | 9.3 | 6.0 | 2.1 |
| 3 DRO 200/2/G50H A0CM(T)5 | | *18.4* | 17.1 | 15.6 | 13.9 | 11.7 | 8.6 | 4.5 |

Диапазоны мощности соответствуют нормативу UNI EN ISO 9906

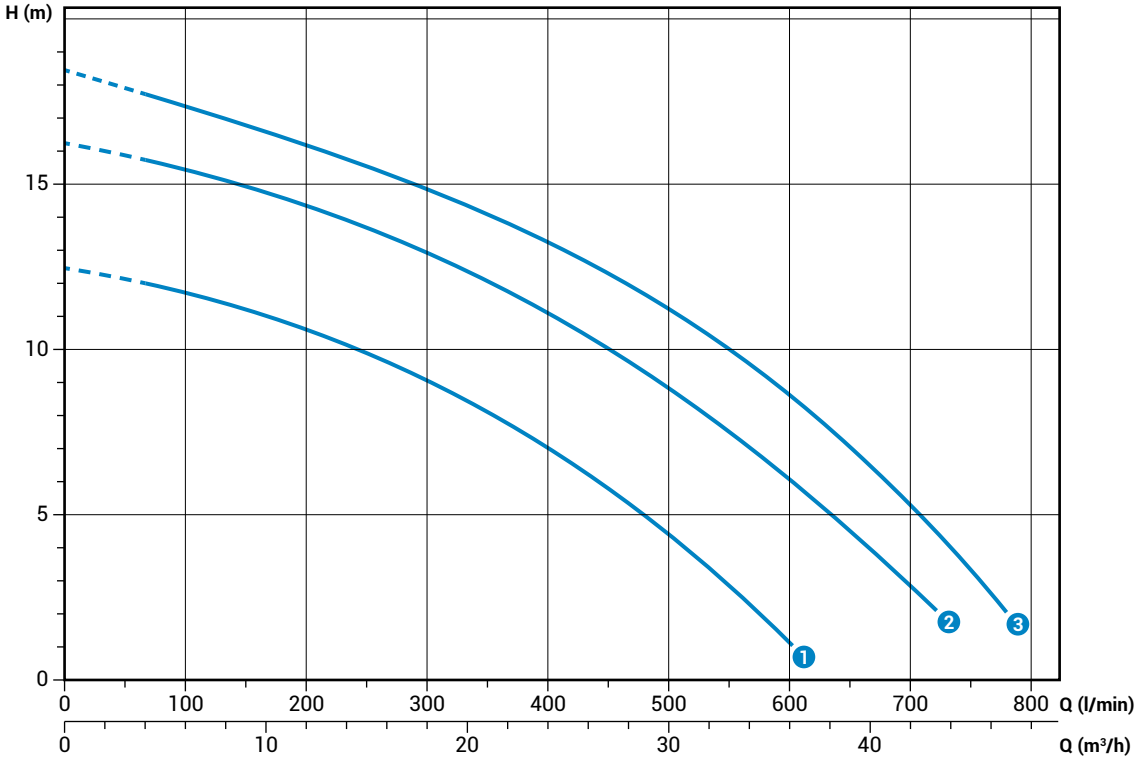


## Технические данные

| | V | Фазы | P1 (kW) | P2 (kW) | A | Rpm | Start | Кабель | Ø | Свободный просвет |
|---|---|---|---|---|---|---|---|---|---|---|
| 1 DRO 100/2/G50H A0CM5 | 230 | 1 | - | 0.88 | 6.5 | 2900 | Dir | 4G1 | G 2" | 15 mm |
| 2 DRO 150/2/G50H A0CM5 | 230 | 1 | - | 1.1 | 8.2 | 2900 | Dir | 4G1 | G 2" | 15 mm |
| 3 DRO 200/2/G50H A0CM5 | 230 | 1 | - | 1.5 | 9.3 | 2900 | Dir | 4G1 | G 2" | 15 mm |

| | V | Фазы | P1 (kW) | P2 (kW) | A | Rpm | Start | Кабель | Ø | Свободный просвет |
|---|---|---|---|---|---|---|---|---|---|---|
| 1 DRO 100/2/G50H A0CT5 | 400 | 3 | - | 0.88 | 2.3 | 2900 | Dir | 4G1 | G 2" | 15 mm |
| 2 DRO 150/2/G50H A0CT5 | 400 | 3 | - | 1.1 | 2.7 | 2900 | Dir | 4G1 | G 2" | 15 mm |
| 3 DRO 200/2/G50H A0CT5 | 400 | 3 | - | 1.5 | 3.5 | 2900 | Dir | 4G1 | G 2" | 15 mm |

# DRO

## Габаритные размеры и вес

### Модели с вертикальным напором

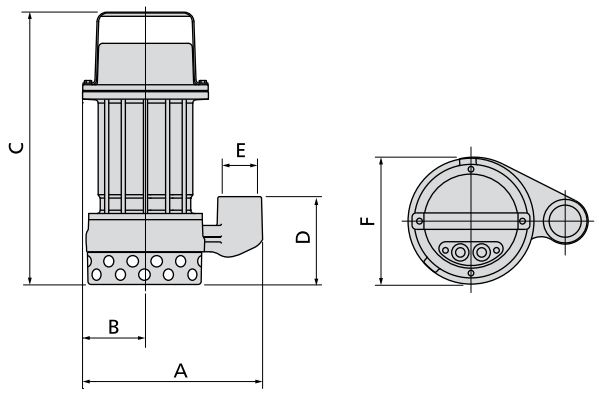


### Модели с горизонтальным напором

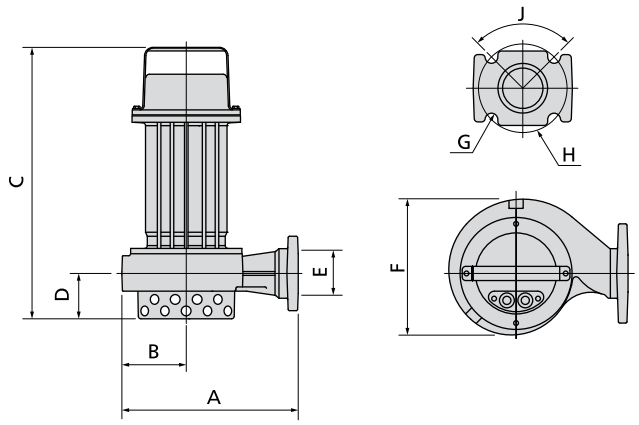


| | A | B | C | D | E | F | kg |
|---|---|---|---|---|---|---|---|
| DRO 50/2/G32V A0CM(T)5 | 220 | 75 | 330 | 105 | G 1¼" | 155 | 15 |
| DRO 75/2/G32V A0CM(T)5 | 220 | 75 | 330 | 105 | G 1¼" | 155 | 15.5 |
| DRO 100/2/G50V A0CM(T)5 | 260 | 95 | 385 | 125 | G 2" | 195 | 19.5 |
| DRO 150/2/G50V A0CM(T)5 | 260 | 95 | 385 | 125 | G 2" | 195 | 20.5 |
| DRO 200/2/G50V A0CM(T)5 | 260 | 95 | 385 | 125 | G 2" | 195 | 21.5 |

Размеры мм

| | A | B | C | D | E | F | G | H | J | kg |
|---|---|---|---|---|---|---|---|---|---|---|
| DRO 100/2/G50H A0CM(T)5 | 250 | 90 | 385 | 65 | G 2"-DN50 | 195 | 18 | 125 | 90° | 19.5 |
| DRO 150/2/G50H A0CM(T)5 | 250 | 90 | 385 | 65 | G 2"-DN50 | 195 | 18 | 125 | 90° | 20.5 |
| DRO 200/2/G50H A0CM(T)5 | 250 | 90 | 385 | 65 | G 2"-DN50 | 195 | 18 | 125 | 90° | 21.5 |

Размеры мм

## Размеры упаковки

| | X | Y | C |
|---|---|---|---|
| DRO 50/2/G32V A0CM(T)5 | 225 | 385 | 245 |
| DRO 75/2/G32V A0CM(T)5 | 225 | 385 | 245 |
| DRO 100/2/G50V A0CM(T)5 | 285 | 475 | 235 |
| DRO 150/2/G50V A0CM(T)5 | 285 | 475 | 235 |
| DRO 200/2/G50V A0CM(T)5 | 285 | 475 | 235 |
| DRO 100/2/G50H A0CM(T)5 | 285 | 475 | 235 |
| DRO 150/2/G50H A0CM(T)5 | 285 | 475 | 235 |
| DRO 200/2/G50H A0CM(T)5 | 285 | 475 | 235 |

Размеры мм

# Гидравлические характеристики

Для легкой и быстрой консультации

## DGO

| | l/s | 0 | 2 | 4 | 6 | 8 | 10 | 12 | 14 | 16 | 18 |
|---|---|---|---|---|---|---|---|---|---|---|---|
| | l/min | 0 | 120 | 240 | 360 | 480 | 600 | 720 | 840 | 960 | 1080 |
| | m³/h | 0 | 7.2 | 14.4 | 21.6 | 28.8 | 36 | 43.2 | 50.4 | 57.6 | 64.8 |
| DGO 100/2/G40V B1CM(T)5 | | 13.6 | 11.2 | 7.9 | 3.5 | | | | | | |
| DGO 150/2/G40V B1CM(T)5 | | 16.0 | 13.3 | 10.0 | 5.9 | | | | | | |
| DGO 200/2/G40V B1CM(T)5 | | 17.3 | 14.7 | 11.6 | 7.8 | 2.8 | | | | | |
| DGO 50/2/G50V B0CM(T)5 | | 6.0 | 4.5 | 2.3 | | | | | | | |
| DGO 75/2/G50V B0CM(T)5 | | 8.6 | 7.2 | 5.1 | 2.3 | | | | | | |
| DGO 100/2/G50V B0CM(T)5 | | 12.2 | 10.1 | 7.9 | 5.8 | 3.6 | | | | | |
| DGO 150/2/G50V B0CM(T)5 | | 14.2 | 11.8 | 9.5 | 7.3 | 5.1 | 2.7 | | | | |
| DGO 200/2/G50V B0CM(T)5 | | 15.8 | 13.6 | 11.2 | 8.9 | 6.6 | 4.4 | | | | |
| DGO 50/2/G50H A1CM(T)5 | | 7.8 | 5.6 | 3.3 | 1.0 | | | | | | |
| DGO 75/2/G50H A1CM(T)5 | | 9.0 | 6.9 | 4.7 | 2.6 | | | | | | |
| DGO 100/2/G50H A0CM(T)5 | | 12.7 | 10.6 | 8.2 | 5.7 | 3.1 | | | | | |
| DGO 150/2/G50H A0CM(T)5 | | 14.4 | 12.1 | 9.7 | 7.3 | 4.8 | 2.2 | | | | |
| DGO 200/2/G50H A0CM(T)5 | | 15.3 | 13.0 | 10.6 | 8.2 | 5.6 | 3.0 | | | | |
| DGO 150/2/G65V A1CM(T)5 | | 8.0 | 7.2 | 6.1 | 4.7 | 3.0 | | | | | |
| DGO 200/2/G65V A1CM(T)5 | | 9.7 | 8.8 | 7.7 | 6.3 | 4.7 | 3.0 | | | | |
| DGO 150/2/65 A1CM(T)5 | | 7.9 | 7.0 | 5.9 | 4.8 | 3.5 | 2.3 | | | | |
| DGO 200/2/65 A1CM(T)5 | | 9.9 | 9.4 | 8.8 | 7.9 | 6.9 | 5.6 | 4.2 | 2.5 | | |
| DGO 200/2/80 A1CM(T)5 | | 8.4 | 7.9 | 7.2 | 6.4 | 5.5 | 4.5 | 3.6 | 2.6 | 1.7 | |
| DGO 100/4/G50V B0CM(T)5 | | 5.4 | 4.8 | 4.0 | 3.0 | 1.8 | | | | | |
| DGO 100/4/G50H A0CM(T)5 | | 5.2 | 4.7 | 4.1 | 3.3 | 1.6 | | | | | |
| DGO 150/4/65 A0CM(T)5 | | 5.9 | 5.5 | 5.1 | 4.6 | 3.9 | 3.0 | 1.9 | | | |
| DGO 150/4/80 A0CM(T)5 | | 5.4 | 5.1 | 4.7 | 4.3 | 3.8 | 3.4 | 2.8 | 2.3 | 1.7 | 1.1 |

## DRO

| | l/s | 0 | 2 | 4 | 6 | 8 | 10 | 12 |
|---|---|---|---|---|---|---|---|---|
| | l/min | 0 | 120 | 240 | 360 | 480 | 600 | 720 |
| | m³/h | 0 | 7.2 | 14.4 | 21.6 | 28.8 | 36 | 43.2 |
| DRO 50/2/G32V A0CM(T)5 | | 8.8 | 6.9 | 2.7 | | | | |
| DRO 75/2/G32V A0CM(T)5 | | 12.1 | 10.8 | 6.9 | 0.9 | | | |
| DRO 100/2/G50V A0CM(T)5 | | 12.4 | 11.5 | 10.0 | 7.9 | 5.0 | 1.1 | |
| DRO 150/2/G50V A0CM(T)5 | | 16.3 | 15.2 | 13.8 | 11.9 | 9.3 | 6.0 | 2.1 |
| DRO 200/2/G50V A0CM(T)5 | | 18.4 | 17.1 | 15.6 | 13.9 | 11.7 | 8.6 | 4.5 |
| DRO 50/2/G32H A0CM(T)5 | | 8.8 | 6.9 | 2.7 | | | | |
| DRO 75/2/G32H A0CM(T)5 | | 12.1 | 10.8 | 6.9 | 0.9 | | | |
| DRO 100/2/G50H A0CM(T)5 | | 12.4 | 11.5 | 10.0 | 7.9 | 5.0 | 1.1 | |
| DRO 150/2/G50H A0CM(T)5 | | 16.3 | 15.2 | 13.8 | 11.9 | 9.3 | 6.0 | 2.1 |
| DRO 200/2/G50H A0CM(T)5 | | 18.4 | 17.1 | 15.6 | 13.9 | 11.7 | 8.6 | 4.5 |

better together

Приведенные данные не являются обязательными
Компания “Zenit” оставляет за собой право вносить изменения в изделия без предварительного уведомления