MC

ДВУХКАНАЛЬНОЕ рабочее колесо

Погружные электронасосы

Загрязненная вода

В быту

В коммунальном секторе

В промышленности

РАБОЧИЙ ДИАПАЗОН

- Производительность до **1600 л/мин** (96 м³/ч)
- Напор до **25 м**

ЭКСПЛУАТАЦИОННЫЕ ОГРАНИЧЕНИЯ

- Глубина погружения до **10 м**
  (с кабелем электропитания соответствующей длины)
- Температура жидкости до **+40 °C**
- Прохождение твердых частиц во взвешенном состоянии:
  – до **Ø 50 мм** для MC /50
  – до **Ø 70 мм** для MC /70
- Минимальный уровень погружения при непрерывном режиме работы:
  – **390 мм** для MC /50
  – **430 мм** для MC /70

ИСПОЛНЕНИЕ И НОРМЫ БЕЗОПАСНОСТИ

- Кабель электропитания длиной **10 м**
- Внешний поплавковый выключатель и электрический пульт для однофазных версий

EN 60335-1
IEC 60335-1
CEI 61-150

EN 60034-1
IEC 60034-1
CEI 2-3

СЕРТИФИКАЦИЯ

Сертифицированная система менеджмента DNV
ISO 9001: Система менеджмента качества
ISO 14001: Экологический менеджмент

ОБЛАСТИ ПРИМЕНЕНИЯ И УСТАНОВКА

Насосы серии **MC** изготовлены из толстостенного чугуна, характеризующегося высокой прочностью, стойкостью к абразивному воздействию и долговечностью. Они оснащены ДВУХКАНАЛЬНЫМ рабочим колесом, которое позволяет перекачивать жидкости с присутствием во взвеси коротковолокнистых твердых частиц.
Рекомендуются для перекачивания бытовых сточных и канализационных вод, смеси воды с грязью, поверхностных и грунтовых вод на таких объектах, как многоквартирные дома, промышленные здания, многоярусные гаражи, подземные парковки, мойки и т.д.

ПАТЕНТЫ - МАРКИ - МОДЕЛИ

- Зарегистрированная ЕС модель № 342159-0017

ИСПОЛНЕНИЕ ПО ЗАКАЗУ

- Электрический пульт **QES** для трехфазных электронасосов
- Однофазные электронасосы без поплавкового выключателя
- Другое напряжение питания или частота 60 Гц

ГАРАНТИЯ

2 года в соответствии с нашими общими условиями продажи
➠ **Гарантия действительна, если встроенная в обмотку тепловая защита подсоединена к электрическому пульту для версий:**

однофазный
– MCm 30/50
– MCm 30/70

трехфазный
– MC 15-20-30-40/50
– MC 30-40/70

РАБОЧИЕ ХАРАКТЕРИСТИКИ И ТЕХНИЧЕСКИЕ ДАННЫЕ

50 Гц n= 2900 об/мин

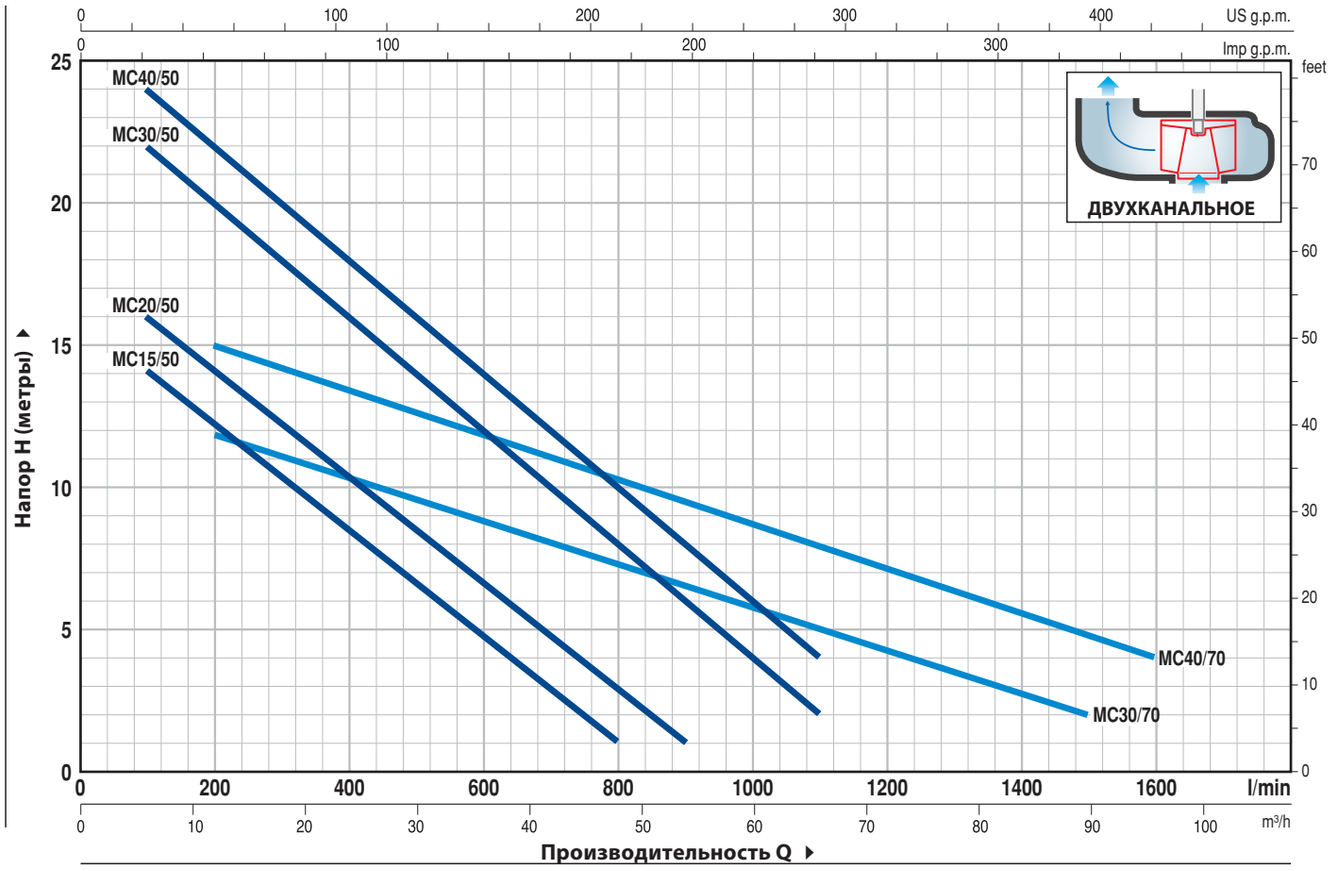

ТИП		МОЩНОСТЬ (P2)		Q м³/ч	0	6	12	18	24	30	36	42	48	54	60	66	72	90	96
Однофазный	**Трехфазный**	**кВт**	**л.с.**	л/мин	**0**	**100**	**200**	**300**	**400**	**500**	**600**	**700**	**800**	**900**	**1000**	**1100**	**1200**	**1500**	**1600**
MCm 15/50	**MC 15/50**	1,1	1,5	**H** метры	16	14	12,5	10,5	8,5	6,5	4,5	3	1						
MCm 20/50	**MC 20/50**	1,5	2		18	16	14	12,5	10,5	8,5	6,5	5	3	1					
MCm 30/50	**MC 30/50**	2,2	3		24	22	20	18	16	14	12	10	8	6	4	2			
–	**MC 40/50**	3	4		25	24	22	20	18	16	14	12	10	8	6	4			
MCm 30/70	**MC 30/70**	2,2	3		13	–	12	11	10,5	9,7	9	8	7,5	6,5	6	5	4,5	2	
–	**MC 40/70**	3	4		17	–	15	14	13,5	12,5	12	11	10,5	9,5	8,5	8	7	4,8	4

Q - Производительность **H** - Общий манометрический напор

Допустимое отклонение характеристик насосов соответствует классу 3B согласно EN ISO 9906.

ДВУХКАНАЛЬНОЕ рабочее колесо

ПОЗ.	КОМПОНЕНТ	КОНСТРУКТИВНЫЕ ХАРАКТЕРИСТИКИ
1	**КОРПУС НАСОСА**	Чугун, патрубок с резьбой согласно ISO 228/1
2	**ОСНОВАНИЕ НАСОСА**	Нержавеющая сталь AISI 304
3	**РАБОЧЕЕ КОЛЕСО**	Тип ДВУХКАНАЛЬНЫЙ, нержавеющая сталь AISI 304, прецизионное литьё
4	**КОРПУС ДВИГАТЕЛЯ**	Чугун
5	**КРЫШКА ДВИГАТЕЛЯ**	Чугун
6	**ВАЛ ДВИГАТЕЛЯ**	Нержавеющая сталь AISI 431

7 ДВОЙНОЕ МЕХАНИЧЕСКОЕ ТОРЦЕВОЕ УПЛОТНЕНИЕ ВАЛА С ПРОМЕЖУТОЧНОЙ МАСЛЯНОЙ КАМЕРОЙ

Уплотнение	***Вал***	*Позиция*		*Материалы*	
Тип	***Диаметр***		*Неподвижное кольцо*	*Вращающееся кольцо*	*Эластомер*
STA-20	**Ø 20 мм**	Сторона двигателя	Керамика	Графит	NBR
STA-19	**Ø 19 мм**	Сторона насоса	Карборунд	Карборунд	NBR

8 ПОДШИПНИКИ **6304 ZZ - C3 / 6304 ZZ - C3**

9 КОНДЕНСАТОР

Электронасос	***Емкость***
Однофазный	***(230 В или 240 В)***
MCm 15/50	**31,5** µF 450 В
MCm 20/50	**50** µF 450 В
MCm 30/50 **MCm 30/70**	**60** µF 450 В

10 ЭЛЕКТРОДВИГАТЕЛЬ

MCm 15-20: однофазный 230 В - 50 Гц
с тепловой защитой, встроенной в обмотку

➠ **MCm 30**: однофазный 230 В - 50 Гц
с тепловой защитой, встроенной в обмотку, которую необходимо подсоединить к электрическому пульту

➠ **MC**: трехфазный 400 В - 50 Гц
с тепловой защитой, встроенной в обмотку, которую необходимо подсоединить к электрическому пульту (поставка на заказ)

– изоляция класса F,
– степень защиты IP 68

11 КАБЕЛЬ ЭЛЕКТРОПИТАНИЯ

Длина **10 метров,** тип H07 RN-F

12 ЭЛЕКТРИЧЕСКИЙ ПУЛЬТ для MCm 15-20
(только для однофазных версий)

Конденсатор и защита двигателя с ручным перезапуском

13 ЭЛЕКТРИЧЕСКИЙ ПУЛЬТ для MCm 30
(только для однофазных версий)

Тип **QES 300 MONO**

14 ВНЕШНИЙ ПОПЛАВКОВЫЙ ВЫКЛЮЧАТЕЛЬ
(только для однофазных версий)

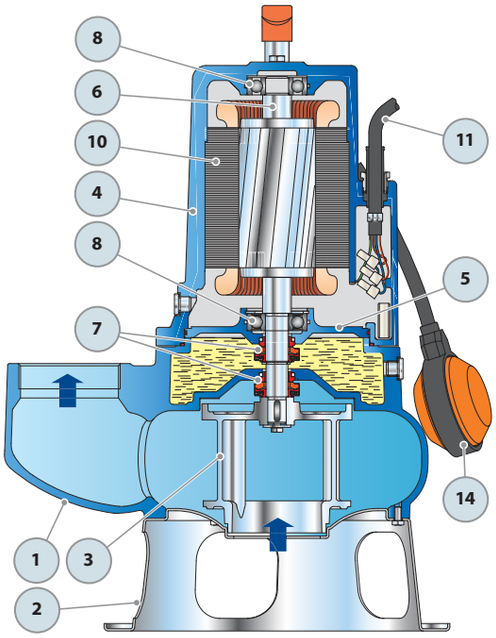

Серийное оборудование

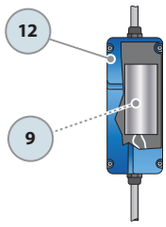

Электрический пульт для **MCm 15-20**
(только для однофазных версий)

Серийное оборудование

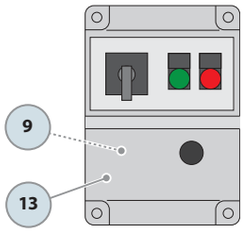

Электрический пульт для **MCm 30**
(только для однофазных версий)

РАЗМЕРЫ И ВЕС

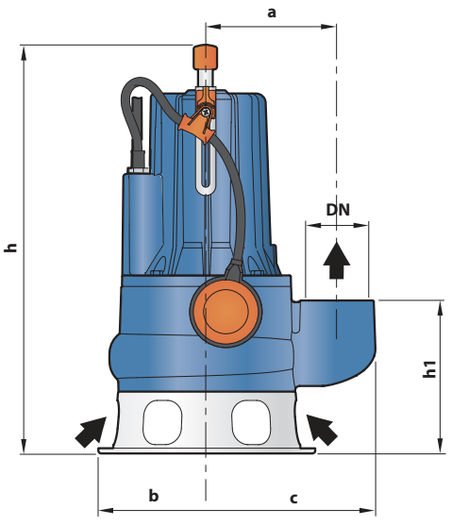

Типовая схема монтажа

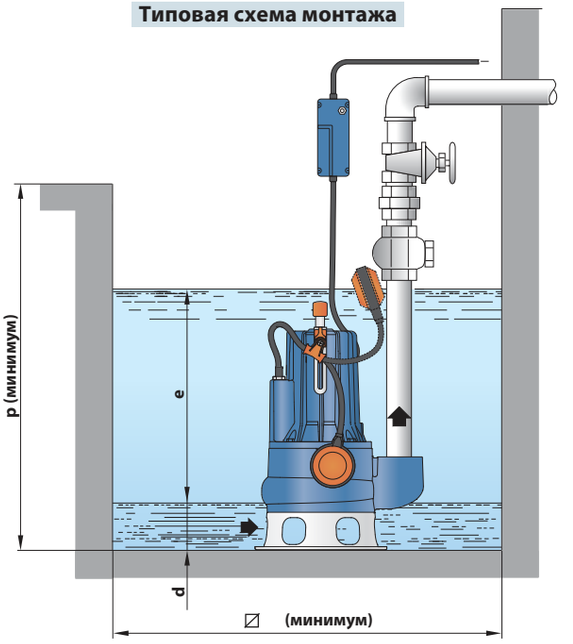

ТИП		ПАТРУБОК	Прохождение твердых частиц во взвешенном состоянии	РАЗМЕРЫ, мм									кг	
Однофазный	Трехфазный	DN		a	b	c	h	h1	d	e	p	∅	1~	3~
MCm 15/50	**MC 15/50**	**2½"**	Ø 50 мм	162	135	210	509	191	75	регулир.	800	800	**36,7**	**35,4**
MCm 20/50	**MC 20/50**												**37,7**	**36,4**
MCm 30/50	**MC 30/50**						522/509						**41,9**	**38,6**
–	**MC 40/50**						522						**–**	**42,2**
MCm 30/70	**MC 30/70**	**3"**	Ø 70 мм	180	150	237	562/548	233	85				**45,0**	**41,7**
–	**MC 40/70**						562						**–**	**45,3**

ПОТРЕБЛЯЕМЫЙ ТОК

ТИП	НАПРЯЖЕНИЕ	
Однофазный	230 В	240 В
MCm 15/50	**9,0** A	**8,9** A
MCm 20/50	**10,5** A	**10,4** A
MCm 30/50	**15,2** A	**15,1** A
MCm 30/70	**15,2** A	**15,1** A

ТИП	НАПРЯЖЕНИЕ		
Трехфазный	230÷240 В	400÷415 В	690÷720 В
MC 15/50	**6,1** A	**3,5** A	**2,0** A
MC 20/50	**7,4** A	**4,3** A	**2,5** A
MC 30/50	**9,9** A	**5,7** A	**3,3** A
MC 40/50	**13,5** A	**7,8** A	**4,5** A
MC 30/70	**10,2** A	**5,9** A	**3,4** A
MC 40/70	**13,5** A	**7,8** A	**4,5** A

ПАЛЛЕТИЗАЦИЯ

ТИП		Перевозка автотранспортом
Однофазный	**Трехфазный**	Кол-во насосов
MCm 15/50	**MC 15/50**	**16**
MCm 20/50	**MC 20/50**	**16**
MCm 30/50	**MC 30/50**	**16**
–	**MC 40/50**	**16**
MCm 30/70	**MC 30/70**	**12**
–	**MC 40/70**	**12**