# PI2794

## Датчик давления с дисплеем и установкой заподлицо

PI-010-REA01-MFRKG/US/ /P

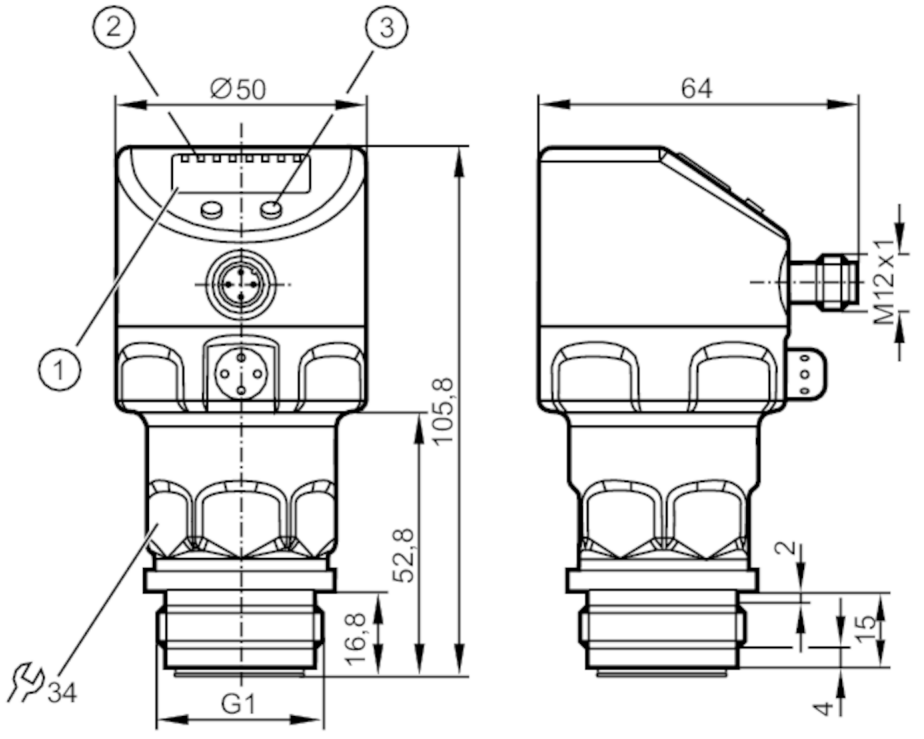


1 буквенно-цифровой дисплей 4-значный
2 Светодиоды состояния
3 Кнопка для программирования

ACS CE CRN cULus LISTED EAC EC 1935/2004 EHEDG Certified FDA IO-Link Reg31

| Приложение | | | | |
|---|---|---|---|---|
| Применение | | гигиенические системы | | |
| Среда | | Вязкие среды или жидкости со взвешенными частицами; Жидкие или газообразные среды | | |
| Температура измеряемой среды | [°C] | -25...125; (145 max. 1h) | | |
| Предел прочности по давлению | | 50 bar | 725 psi | 5 MPa |
| Мин. разрывное давление | | 150 bar | 2175 psi | 15 MPa |
| Тип давления | | относительное давление | | |
| отсутствует застойная зона | | да | | |
| MAWP (для применения в соответствии с CRN) | | 50 bar | 725 psi | 5 MPa |

| Электронные данные | | |
|---|---|---|
| Мин. сопротивление изоляции | [MΩ] | 100; (500 V DC) |
| Класс защиты | | III |
| Защита от переполюсовки | | да |
| Встроенный "Watchdog" | | да |

# PI2794

## Датчик давления с дисплеем и установкой заподлицо

PI-010-REA01-MFRKG/US/ /P

| | | | | |
|---|---|---|---|---|
| 2-проводный | | | | |
| Рабочее напряжение | [V] | 20...32 DC | | |
| Потребление тока | [mA] | 3.6...21 | | |
| Время задержки включения питания | [s] | 1 | | |
| 3-проводный | | | | |
| Рабочее напряжение | [V] | 18...32 DC | | |
| Потребление тока | [mA] | < 45 | | |
| Время задержки включения питания | [s] | 0.5 | | |
| **Выходы** | | | | |
| Общее количество выходов | | 2 | | |
| Выходной сигнал | | коммутационный сигнал; аналоговый сигнал; IO-Link; (конфигурируемый) | | |
| Количество цифровых выходов | | 2 | | |
| Функция выходного сигнала | | нормально открытый / нормально закрытый; (параметризуемый) | | |
| Количество аналоговых выходов | | 1 | | |
| Аналоговый выход по току | [mA] | 4...20, обратимый; (масштабируемый) | | |
| Электрическое исполнение | | PNP/NPN | | |
| Защита от короткого замыкания | | да | | |
| Тип защиты от короткого замыкания | | тактовый | | |
| Защита от перегрузок по току | | да | | |
| 2-проводный | | | | |
| Наиб.нагрузка | [Ω] | 300 | | |
| 3-проводный | | | | |
| Макс. падение напряжения коммутационного выхода DC | [V] | 2 | | |
| Постоянный ток нагрузки коммутационного выхода DC | [mA] | 250 | | |
| Частота переключения DC | [Hz] | 125 | | |
| Наиб.нагрузка | [Ω] | (Ub - 10 V) / 20 mA | | |
| **Диапазон измерения/настройки** | | | | |
| Диапазон измерения | | -1...10 bar | -14.5...145 psi | -0.1...1 MPa |
| Точка срабатывания SP | | -0.98...10 bar | -14.2...145 psi | -0.098...1 MPa |
| Точка сброса rP | | -1...9.98 bar | -14.5...144.7 psi | -0.1...0.998 MPa |
| Аналоговая пусковая точка | | -1...7.5 bar | -14.5...108.7 psi | -0.1...0.75 MPa |
| Аналоговая конечная точка | | 1.5...10 bar | 21.8...145 psi | 0.15...1 MPa |
| с шагом в | | 0.01 bar | 0.1 psi | 0.001 MPa |
| Заводская настройка | | SP1 = 2,50 bar | rP1 = 2,30 bar | |
| | | SP2 = 7,50 bar | rP2 = 7,30 bar | |
| | | ASP = 0,00 bar | AEP = 10,00 bar | |

# PI2794

## Датчик давления с дисплеем и установкой заподлицо

PI-010-REA01-MFRKG/US/ /P

| | | |
|---|---|---|
| **Точность/ погрешность** | | |
| Погрешность точки переключения | [% диапазона] | < ± 0,2; (Turn down 1:1) |
| Повторяемость | [% диапазона] | < ± 0,1; (при изменениях температуры < 10 K; Turn down 1:1) |
| Отклонение от характеристики | [% диапазона] | < ± 0,2; (Turn down 1:1 линейность, вкл. гистерезис и повторяемость настройка предельного значения согласно DIN 16086) |
| Отклонение линейности | [% диапазона] | < ± 0,15; (Turn down 1:1) |
| Отклонение гистерезиса | [% диапазона] | < ± 0,15; (Turn down 1:1) |
| долговременная стабильность | [% диапазона] | < ± 0,1; (Turn down 1:1; за год) |
| Температурный коэффициент начальной точки | [% от диапазона измерения / 10 K] | < ± 0,05; (0...70 °C) |
| Температурный коэффициент диапазона | [% от диапазона измерения / 10 K] | < ± 0,15; (0...70 °C) |
| **Время реакции** | | |
| Демпфирование коммутационного выхода dAP | [s] | 0...30 |
| Демпфирование аналогового выхода dAA | [s] | 0.01...99.99 |
| 2-проводный | | |
| Время нарастания переходной характеристики аналогового выхода | [ms] | 45 |
| 3-проводный | | |
| Мин. время реакции коммутационного выхода (dAP) | [ms] | 3 |
| Время нарастания переходной характеристики аналогового выхода | [ms] | 7 |
| **интерфейсы** | | |
| Коммуникационный интерфейс | | IO-Link |
| Способ передачи | | COM2 (38,4 kBaud) |
| IO-Link проверка | | 1.0 |
| IO-Link ID прибора | | 157 d / 00 00 9D h |
| Профили | | нет |
| SIO режим | | да |
| Нужный тип порта | | A |
| Аналоговые рабочие данные | | 1 |
| Бинарные рабочие данные | | 2 |
| Миним.время рабочего цикла | [ms] | 2.3 |

# PI2794

## Датчик давления с дисплеем и установкой заподлицо

PI-010-REA01-MFRKG/US/ /P

| Условия эксплуатации | | |
|---|---|---|
| Температура окружающей среды | [°C] | -25...80 |
| Температура хранения | [°C] | -40...100 |
| Степень защиты | | IP 67; IP 68; IP 69K |

| Испытания / одобрения | | |
|---|---|---|
| ЭМС | DIN EN 61000-6-2 | |
| | DIN EN 61000-6-3 | |
| Ударопрочность | DIN EN 60068-2-27 | 50 г (11 ms) |
| Вибропрочность | DIN EN 60068-2-6 | 20 г (10...2000 Hz) |
| MTTF [годы] | 160 | |

| Механические данные | | |
|---|---|---|
| Вес | [g] | 356.2 |
| материал | | нерж. сталь (1.4404 / 316L); FKM; PTFE (тефлон); PBT (полибутилентерефталат); PEI; PFA |
| Материалы корпуса в контакте с изм. средой | | Керамика (99,9 % Al2 O3); PTFE (тефлон); нерж. сталь (1.4435 / 316L); характеристика поверхности: Ra < 0,4 / Rz 4 |
| Мин. кол-во циклов давления | | 100 миллионов |
| Подключение к процессу | | резьбовое соединение G 1 внешняя резьба Aseptoflex Vario |

| Дисплеи / Элементы управления | | |
|---|---|---|
| Дисплей | Дисплей | светодиод, зелёный |
| | Состояние выхода | светодиод, жёлтый |
| | Функции дисплея | буквенно-цифровой дисплей, 4-значный |
| | Измеренные значения | буквенно-цифровой дисплей, 4-значный |
| Дисплей | bar; psi; MPa; % от диапазона | |

| Примечания | |
|---|---|
| Упаковочная величина | 1 шт. |

### электрическое подключение

Разъем: 1 x M12; Contacts: позолоченый

# PI2794

## Датчик давления с дисплеем и установкой заподлицо

PI-010-REA01-MFRKG/US/ /P

### Соединение

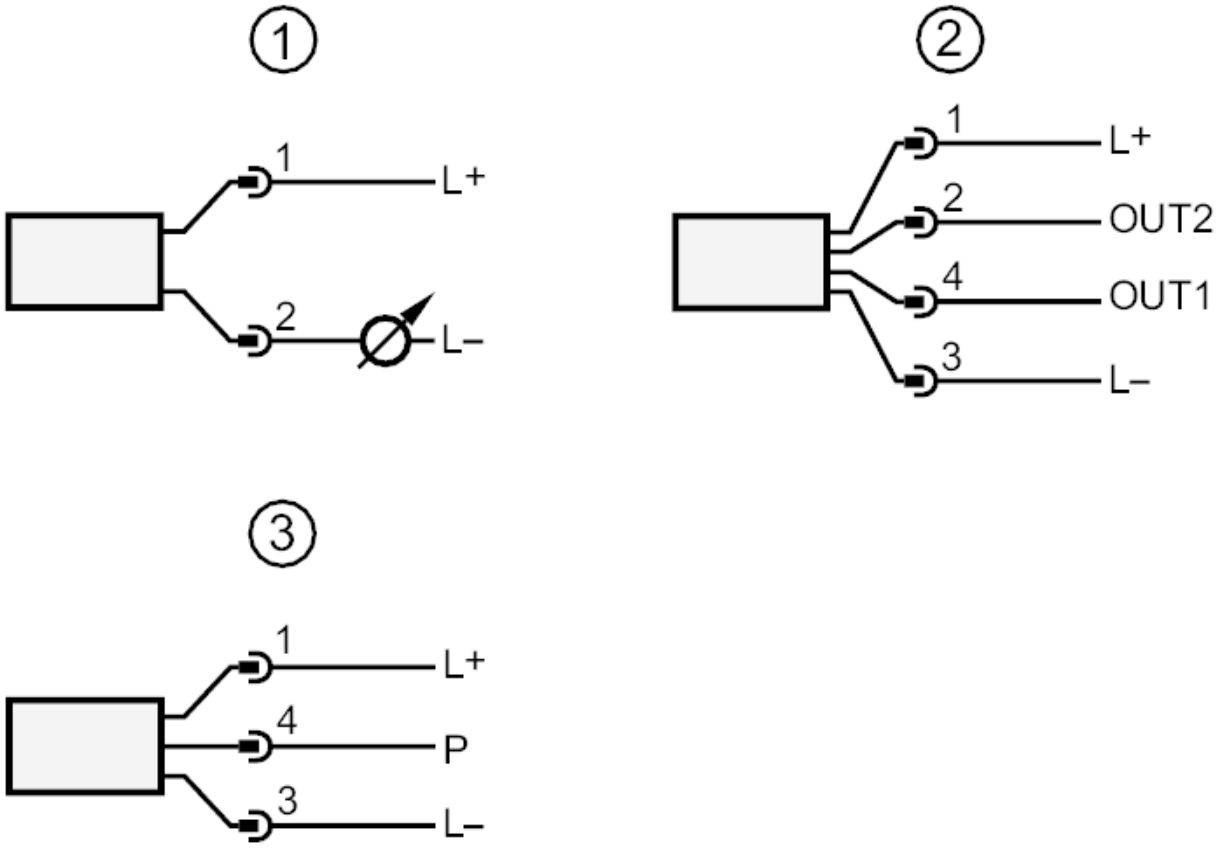


| | |
|---|---|
| 1 | 2 - проводная схема подключения |
| 2 | 3 - проводная схема подключения : |
| OUT1 | Коммутационный выход |
| OUT2 | Коммутационный выход |
| | Аналоговый выход |
| 3 | Подключение для параметризации IO-Link (P = соединение через IO-Link) |