PK6520

Датчик давления с интуитивной настройкой точки переключения

PK-400-SFG14-HCPKG/US/ /W

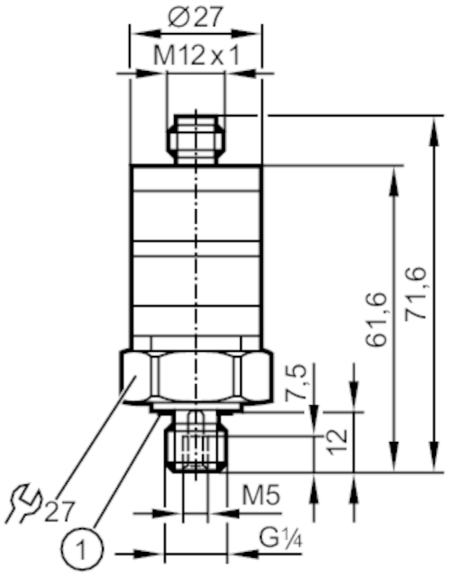

1 Уплотнение

Приложение			
Среда		Жидкие или газообразные среды	
Температура измеряемой среды	[°C]	-25...80	
Предел прочности по давлению		600 bar	8700 psi
Мин. разрывное давление		1600 bar	23200 psi
Тип давления		относительное давление	

Электронные данные		
Рабочее напряжение	[V]	9.6...32 DC
Потребление тока	[mA]	< 25
Мин. сопротивление изоляции	[MΩ]	100; (500 V DC)
Класс защиты		III
Защита от переполюсовки		да

PK6520

Датчик давления с интуитивной настройкой точки переключения

PK-400-SFG14-HCPKG/US/ /W

Выходы			
Общее количество выходов		2	
Выходной сигнал		коммутационный сигнал	
Количество цифровых выходов		2	
Функция выходного сигнала		комплементарный	
Макс. падение напряжения коммутационного выхода DC	[V]	2	
Постоянный ток нагрузки коммутационного выхода DC	[mA]	500	
Частота переключения DC	[Hz]	100	
Электрическое исполнение		PNP	
Защита от короткого замыкания		да	
Тип защиты от короткого замыкания		тактовый	
Защита от перегрузок по току		да	
Диапазон измерения/настройки			
Диапазон измерения		0...400 bar	0...5800 psi
Точка срабатывания SP		20...400 bar	290...5800 psi
Точка сброса rP		12...392 bar	175...5685 psi
Точность/ погрешность			
Погрешность точки переключения	[% от конечного значения]	< ± 2,5; (Точность установки)	
Повторяемость	[% от конечного значения]	< ± 0,5; (при изменениях температуры < 10 K)	
Отклонение от характеристики	[% от конечного значения]	< ± 1,5 (BFSL) / < ± 2,5 (LS); (BFSL = прямая линия наилучшего соответствия; LS = Установка предельного значения)	
Температурный дрейф на каждые 10 K		< ± 0.5	
Программное обеспечение / Программирование			
Настройка точки переключения		настроечные кольца	
Условия эксплуатации			
Температура окружающей среды	[°C]	-25...80	
Температура хранения	[°C]	-40...100	
Степень защиты		IP 67	
Испытания / одобрения			
ЭМС		EN 61000-4-2 ESD	4 kV CD / 8 kV AD
		EN 61000-4-3 ВЧ излучение	10 V/m
		EN 61000-4-4 Burst	2 kV
		EN 61000-4-5 Surge	1 kV Сигнал для приборов DC
		EN 61000-4-6 ВЧ проводимость	10 V
Ударопрочность		DIN IEC 68-2-27	50 г (11 ms)
Вибропрочность		DIN IEC 68-2-6	20 г (10...2000 Hz)
MTTF	[годы]	641	

PK6520

Датчик давления с интуитивной настройкой точки переключения

PK-400-SFG14-HCPKG/US/ /W

Механические данные		
Вес [g]	94.4	
материал	PBT (полибутилентерефталат); PC; FKM; нерж. сталь (1.4404 / 316L)	
Материалы корпуса в контакте с изм. средой	нерж. сталь (1.4404 / 316L); FKM	
Мин. кол-во циклов давления	50 миллионов	
Момент затяжки [Nm]	25	
Подключение к процессу	резьбовое соединение G 1/4 внешняя резьба внутренняя резьбаM5	
Дисплеи / Элементы управления		
Дисплей	режим работы	светодиод, зелёный
	Состояние выхода	светодиод, жёлтый
With scale	да	
Примечания		
Упаковочная величина	1 шт.	

электрическое подключение

Разъем: 1 x M12
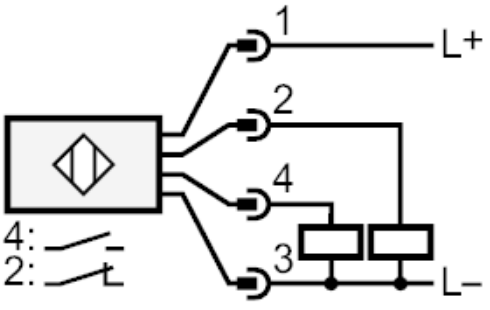
Соединение