# PK6524

## Датчик давления с интуитивной настройкой точки переключения

PK-010-RFG14-HCPKG/US/ /W

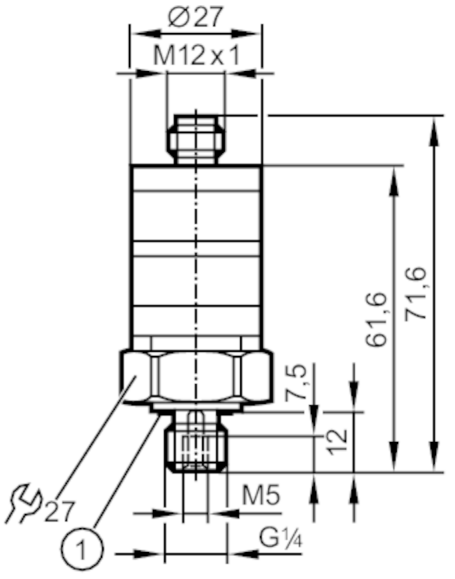


1 Уплотнение

CE CRN c UL us LISTED

| Приложение | | | |
|---|---|---|---|
| Применение | | для общепромышленного применения | |
| Среда | | Жидкие или газообразные среды | |
| Температура измеряемой среды | [°C] | -25...80 | |
| Предел прочности по давлению | | 25 bar | 362 psi |
| Мин. разрывное давление | | 300 bar | 4350 psi |
| Тип давления | | относительное давление | |
| MAWP (для применения в соответствии с CRN) | | 25 bar | 362 psi |

| Электронные данные | | |
|---|---|---|
| Рабочее напряжение | [V] | 9.6...32 DC |
| Потребление тока | [mA] | < 25 |
| Мин. сопротивление изоляции | [MΩ] | 100; (500 V DC) |
| Класс защиты | | III |
| Защита от переполюсовки | | да |

# PK6524

## Датчик давления с интуитивной настройкой точки переключения

PK-010-RFG14-HCPKG/US/ /W

| | | | |
|---|---|---|---|
| **Выходы** | | | |
| Общее количество выходов | | 2 | |
| Выходной сигнал | | коммутационный сигнал | |
| Количество цифровых выходов | | 2 | |
| Функция выходного сигнала | | комплементарный | |
| Макс. падение напряжения коммутационного выхода DC | [V] | 2 | |
| Постоянный ток нагрузки коммутационного выхода DC | [mA] | 500 | |
| Частота переключения DC | [Hz] | 100 | |
| Электрическое исполнение | | PNP | |
| Защита от короткого замыкания | | да | |
| Тип защиты от короткого замыкания | | тактовый | |
| Защита от перегрузок по току | | да | |
| **Диапазон измерения/настройки** | | | |
| Диапазон измерения | | 0...10 bar | 0...145 psi |
| Точка срабатывания SP | | 0.5...10 bar | 7.5...145 psi |
| Точка сброса rP | | 0.3...9.8 bar | 5...142 psi |
| **Точность/ погрешность** | | | |
| Погрешность точки переключения | [% от конечного значения] | < ± 2,5; (Точность установки) | |
| Повторяемость | [% от конечного значения] | < ± 0,5; (при изменениях температуры < 10 K) | |
| Отклонение от характеристики | [% от конечного значения] | < ± 1,5 (BFSL) / < ± 2,5 (LS); (BFSL = прямая линия наилучшего соответствия; LS = Установка предельного значения) | |
| Температурный дрейф на каждые 10 K | | < ± 0.5 | |
| **Программное обеспечение / Программирование** | | | |
| Настройка точки переключения | | настроечные кольца | |
| **Условия эксплуатации** | | | |
| Температура окружающей среды | [°C] | -25...80 | |
| Температура хранения | [°C] | -40...100 | |
| Степень защиты | | IP 67 | |
| **Испытания / одобрения** | | | |
| ЭМС | | DIN EN 61000-6-2 | |
| | | DIN EN 61000-6-3 | |
| Ударопрочность | | DIN EN 60068-2-27 | 50 г (11 ms) |
| Вибропрочность | | DIN EN 60068-2-6 | 20 г (10...2000 Hz) |
| MTTF | [годы] | 500 | |
| Директива по оборудованию под давлением | | Хорошая инженерно-техническая практика; можно использовать для группы жидкостей 2; группа жидкостей 1 по запросу | |

# PK6524

## Датчик давления с интуитивной настройкой точки переключения

PK-010-RFG14-HCPKG/US/ /W

| Механические данные | | |
|---|---|---|
| Вес [g] | 91.8 | |
| материал | PBT (полибутилентерефталат); PC; FKM; нерж. сталь (1.4404 / 316L) | |
| Материалы корпуса в контакте с изм. средой | нерж. сталь (1.4404 / 316L); FKM | |
| Мин. кол-во циклов давления | 50 миллионов | |
| Момент затяжки [Nm] | 25 | |
| Подключение к процессу | резьбовое соединение G 1/4 внешняя резьба внутренняя резьбаM5 | |
| **Дисплеи / Элементы управления** | | |
| Дисплей | режим работы | светодиод, зелёный |
| | Состояние выхода | светодиод, жёлтый |
| With scale | да | |
| **Примечания** | | |
| Упаковочная величина | 1 шт. | |

**электрическое подключение**

Разъем: 1 x M12
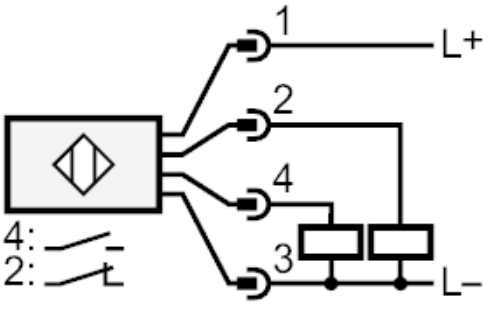
**Соединение**