PM1607

Электронный датчик давления

PM-001BREA01-E-ZVG/US

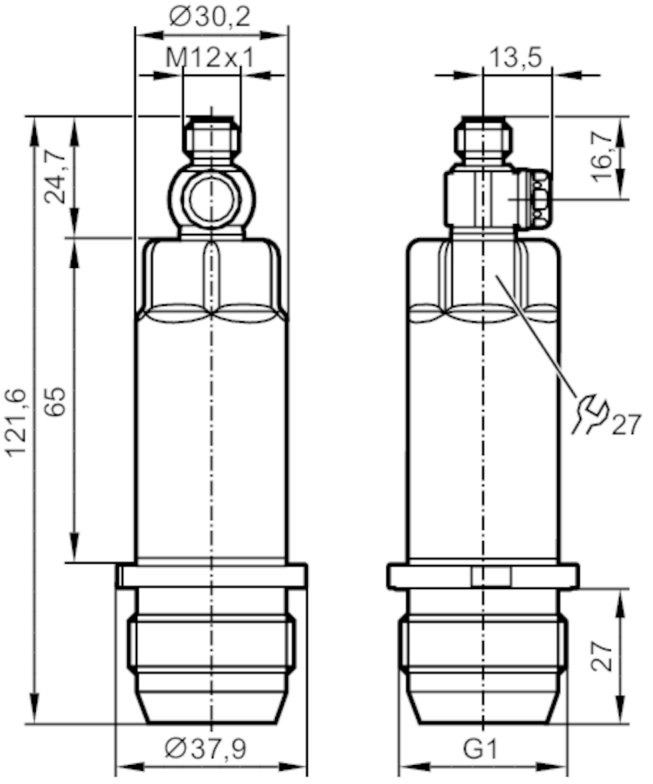

ACS CE CRN c UL us LISTED EHEDG Tested FCM FDA IO-Link Reg31

Приложение				
Измерительный элемент		керамическая емкостная ячейка для измерения давления		
Применение		гигиенические системы		
Среда		Вязкие среды или жидкости со взвешенными частицами; Жидкие или газообразные среды		
Температура измеряемой среды	[°C]	-25...125; (150 max. 1h)		
Предел прочности по давлению		10000 mbar	145 psi	1000 kPa
Мин. разрывное давление		30000 mbar	435 psi	3000 kPa
Устойчивость к вакууму	[mbar]	-1000		
Тип давления		относительное давление		
Отсутствует застойная зона		да		
MAWP (для применения в соответствии с CRN)	[bar]	10		
Электронные данные				
Рабочее напряжение	[V]	18...30 DC		
Мин. сопротивление изоляции	[MΩ]	100; (500 V DC)		
Класс защиты		III		
Защита от переполюсовки		да		
Встроенный "Watchdog"		да		

PM1607

Электронный датчик давления

PM-001BREA01-E-ZVG/US

2-проводный				
Потребление тока	[mA]	3,5...21,5		
Время задержки включения питания	[s]	1		
3-проводный				
Потребление тока	[mA]	< 45		
Время задержки включения питания	[s]	0,5		
Входы/выходы				
Количество входов и выходов		Количество аналоговых выходов: 1		
Выходы				
Общее количество выходов		1		
Выходной сигнал		аналоговый сигнал		
Количество аналоговых выходов		1		
Аналоговый выход по току	[mA]	4...20; (масштабируемый)		
Наиб.нагрузка	[Ω]	700; (Ub = 24 V; (Ub - 9 V) / 21.5 mA)		
Защита от короткого замыкания		да		
Защита от перегрузок по току		да		
Диапазон измерения/настройки				
Диапазон измерения		-50...1000 mbar	-0,73...14,5 psi	-5...100 kPa
Аналоговая пусковая точка		-50...800 mbar	-0,73...11,6 psi	-5...80 kPa
Аналоговая конечная точка		150...1000 mbar	2,18...14,5 psi	15...100 kPa
С шагом в		0,5 mbar	0,01 psi	0,05 kPa
Заводская настройка		ASP = 0,0 bar	AEP = 1000 mbar	
Точность/ погрешность				
Повторяемость	[% диапазона]	< ± 0,1; (при изменениях температуры < 10 K; Turn down 1:1)		
Отклонение от характеристики	[% диапазона]	< ± 0,2 (nach DIN EN 61298-2); (вкл. дрейф при перетяжке, ошибке нулевой точки и погрешности, нелинейность, гистерезис; Turn down 1:1)		
Отклонение линейности	[% диапазона]	< ± 0,15; (Turn down 1:1)		
Отклонение гистерезиса	[% диапазона]	< ± 0,15; (Turn down 1:1)		
Долговременная стабильность	[% диапазона]	< ± 0,1; (Turn down 1:1; за год)		
Температурный коэффициент нулевой точки	[% от диапазона измерения / 10 K]	< ± 0,05; (0...70 °C)		
Температурный коэффициент диапазона	[% от диапазона измерения / 10 K]	< ± 0,15; (0...70 °C)		

PM1607

Электронный датчик давления

PM-001BREA01-E-ZVG/US

Время реакции			
Демпфирование аналогового выхода dAA	[s]	0...4	
2-проводный			
Время нарастания переходной характеристики аналогового выхода	[ms]	30	
3-проводный			
Время нарастания переходной характеристики аналогового выхода	[ms]	7	
Интерфейсы			
Коммуникационный интерфейс		IO-Link	
Способ передачи		COM2 (38,4 kBaud)	
IO-Link проверка		1.1	
IO-Link ID прибора		668 d / 00 02 9c h	
Профили		Digital Measuring Sensor (0x000A), Identification and Diagnosis (0x4000)	
SIO режим		нет	
Нужный тип порта		A	
Аналоговые рабочие данные		3	
Миним.время рабочего цикла	[ms]	3,2	
Условия эксплуатации			
Температура окружающей среды	[°C]	-25...80	
Температура хранения	[°C]	-40...100	
Степень защиты		IP 67; IP 68; IP 69K	
Испытания / одобрения			
ЭМС		DIN EN 61000-6-2	
		DIN EN 61000-6-3	
Ударопрочность		DIN EN 60068-2-27	50 г (11 ms)
Вибропрочность		DIN EN 60068-2-6	20 г (10...2000 Hz)
MTTF	[годы]	323	
Сертификат UL		Регистрационный номер UL	J022
Механические данные			
Вес	[g]	302,5	
Материал		нерж. сталь (1.4404 / 316L); PBT (полибутилентерефталат)	
Материалы корпуса в контакте с изм. средой		Керамика (99,9 % Al2 O3); PTFE (тефлон); нерж. сталь (1.4435 / 316L); характеристика поверхности: Ra < 0,4 / Rz 4	
Мин. кол-во циклов давления		100 миллионов	
Момент затяжки	[Nm]	20; (рекомендуемый момент затяжки В зависимости от смазки, уплотнения и оценки давления)	
Подключение к процессу		резьбовое соединение G 1 внешняя резьба уплотняющий конус	
Дисплеи / Элементы управления			
Дисплей		mbar; psi; kPa; mWS; inH2O	

PM1607

Электронный датчик давления

PM-001BREA01-E-ZVG/US

Примечания	
Упаковочная величина	1 шт.

электрическое подключение

Разъем: 1 x M12; Контакты: позолоченый

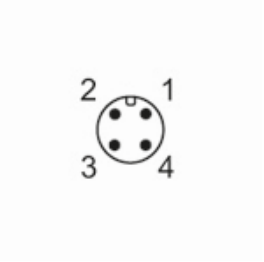

PM1607

Электронный датчик давления

PM-001BREA01-E-ZVG/US

Соединение

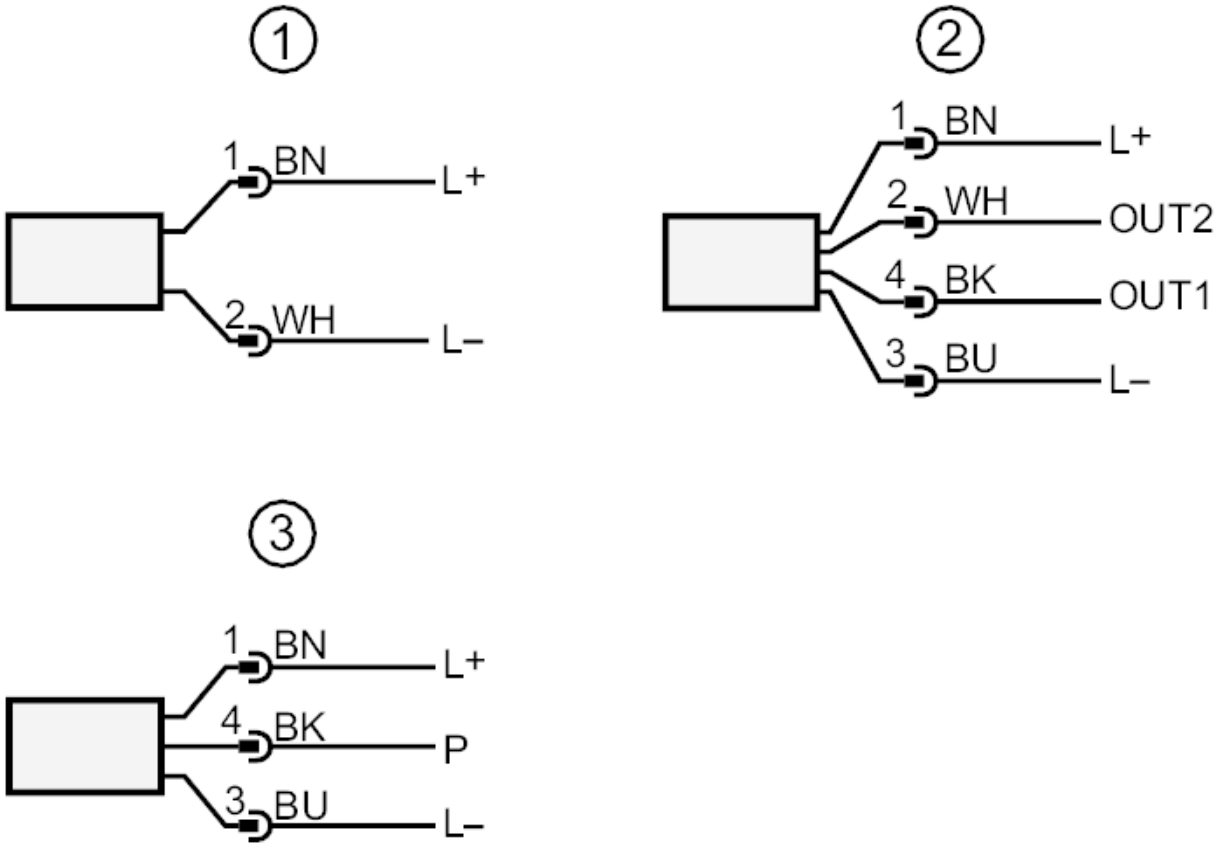

	Цвета в соответствии с DIN EN 60947-5-2
1	2 - проводная схема подключения
2	3 - проводная схема подключения
3	Подключение для параметризации IO-Link (P = соединение через IO-Link)
	Цвета жил :
BK =	черный
BN =	коричневый
BU =	синий
WH =	белый