PM1707

Электронный датчик давления

PM-001BREA01-4-ZVG/US

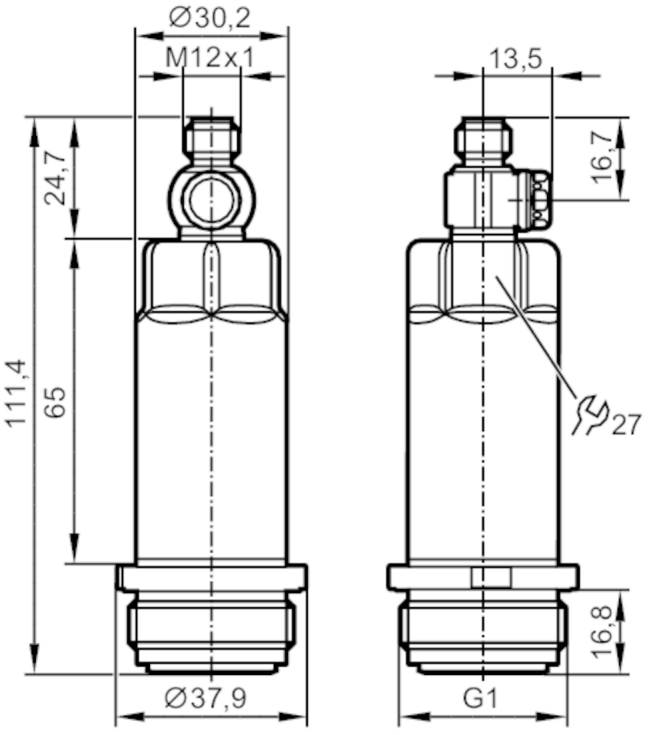

ACS CE IO-Link Reg31

Приложение				
Измерительный элемент		керамическая емкостная ячейка для измерения давления		
Среда		Вязкие среды или жидкости со взвешенными частицами; Жидкие или газообразные среды		
Температура измеряемой среды	[°C]	-25...125; (150 max. 1h)		
Предел прочности по давлению		145 psi	1000 kPa	10000 mbar
Мин. разрывное давление		435 psi	3000 kPa	30000 mbar
Устойчивость к вакууму	[mbar]	-1000		
Тип давления		относительное давление		
отсутствует застойная зона		да		
Электронные данные				
Рабочее напряжение	[V]	18...30 DC		
Мин. сопротивление изоляции	[MΩ]	100; (500 V DC)		
Класс защиты		III		
Защита от переполюсовки		да		
Встроенный "Watchdog"		да		
2-проводный				
Потребление тока	[mA]	3.5...21.5		
Время задержки включения питания	[s]	1		

PM1707

Электронный датчик давления

PM-001BREA01-4-ZVG/US

3-проводный				
Потребление тока	[mA]	< 45		
Время задержки включения питания	[s]	0.5		
Выходы				
Общее количество выходов		1		
Выходной сигнал		аналоговый сигнал		
Количество аналоговых выходов		1		
Аналоговый выход по току	[mA]	4...20; (масштабируемый)		
Наиб.нагрузка	[Ω]	700; (Ub = 24 V; (Ub - 9 V) / 21.5 mA)		
Защита от короткого замыкания		да		
Защита от перегрузок по току		да		
Диапазон измерения/настройки				
Диапазон измерения		-0.73...14.5 psi	-5...100 kPa	-50...1000 mbar
Аналоговая пусковая точка		-0.73...11.6 psi	-5...80 kPa	-50...800 mbar
Аналоговая конечная точка		2.18...14.5 psi	15...100 kPa	150...1000 mbar
с шагом в		0.01 psi	0.05 kPa	0.5 mbar
Заводская настройка		ASP = 0,0 mbar	AEP = 1000 mbar	
Точность/ погрешность				
Повторяемость	[% диапазона]	< ± 0,1; (при изменениях температуры < 10 K; Turn down 1:1)		
Отклонение от характеристики	[% диапазона]	< ± 0,2 (nach DIN EN 61298-2); (вкл. дрейф при перетяжке, ошибке нулевой точки и погрешности, нелинейность, гистерезис; Turn down 1:1)		
Отклонение линейности	[% диапазона]	< ± 0,15; (Turn down 1:1)		
Отклонение гистерезиса	[% диапазона]	< ± 0,15; (Turn down 1:1)		
долговременная стабильность	[% диапазона]	< ± 0,1; (Turn down 1:1; за год)		
Температурный коэффициент нулевой точки	[% от диапазона измерения / 10 K]	< ± 0,05; (0...70 °C)		
Температурный коэффициент диапазона	[% от диапазона измерения / 10 K]	< ± 0,15; (0...70 °C)		
Время реакции				
Демпфирование аналогового выхода dAA	[s]	0...4		
2-проводный				
Время нарастания переходной характеристики аналогового выхода	[ms]	30		
3-проводный				
Время нарастания переходной характеристики аналогового выхода	[ms]	7		

PM1707

Электронный датчик давления

PM-001BREA01-4-ZVG/US

интерфейсы		
Коммуникационный интерфейс		IO-Link
Способ передачи		COM2 (38,4 kBaud)
IO-Link проверка		1.1
IO-Link ID прибора		668 d / 00 02 9c h
Профили		Digital Measuring Sensor (0x000A), Identification and Diagnosis (0x4000)
SIO режим		нет
Нужный тип порта		A
Аналоговые рабочие данные		3
Миним.время рабочего цикла	[ms]	3.2
Условия эксплуатации		
Температура окружающей среды	[°C]	-25...80
Температура хранения	[°C]	-40...100
Степень защиты		IP 67; IP 68; IP 69K
Испытания / одобрения		
ЭМС		DIN EN 61326-1
Ударопрочность		DIN EN 60068-2-27 50 г (11 ms)
Вибропрочность		DIN EN 60068-2-6 20 г (10...2000 Hz)
MTTF	[годы]	323
Механические данные		
Вес	[g]	281.5
материал		нерж. сталь (1.4404 / 316L); PBT (полибутилентерефталат)
Материалы корпуса в контакте с изм. средой		Керамика (99,9 % Al2 O3); PTFE (тефлон); нерж. сталь (1.4435 / 316L); характеристика поверхности: Ra < 0,4 / Rz 4
Мин. кол-во циклов давления		100 миллионов
Момент затяжки	[Nm]	35; (рекомендуемый момент затяжки В зависимости от смазки, уплотнения и оценки давления)
Подключение к процессу		резьбовое соединение G 1 внешняя резьба Aseptoflex Vario
Дисплеи / Элементы управления		
Дисплей		mbar; psi; kPa; mWS; inH2O
Примечания		
Упаковочная величина		1 шт.

электрическое подключение

Разъем: 1 x M12; Contacts: позолоченый

PM1707

Электронный датчик давления

PM-001BREA01-4-ZVG/US

Соединение

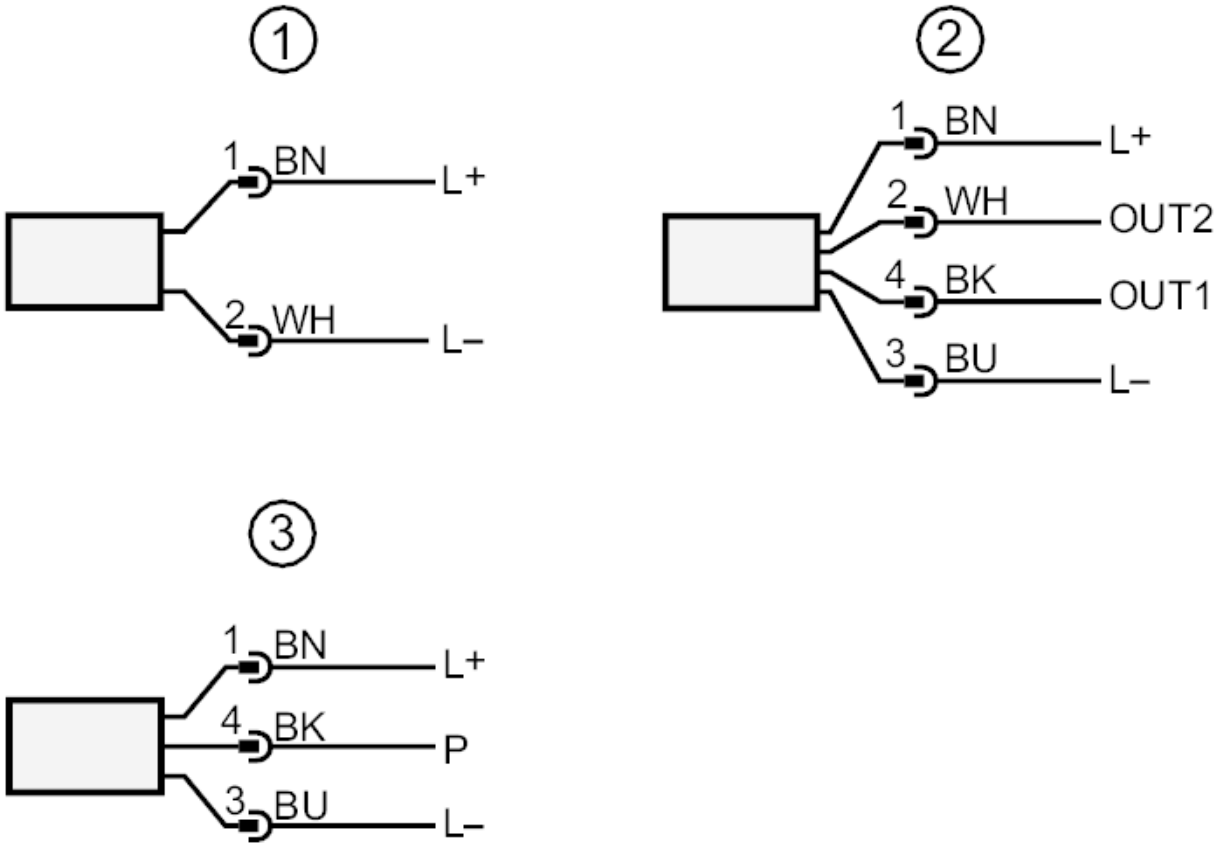

	Цвета в соответствии с DIN EN 60947-5-2
1	2 - проводная схема подключения
2	3 - проводная схема подключения
3	Подключение для параметризации IO-Link (P = соединение через IO-Link)
	Цвета жил :
BK =	черный
BN =	коричневый
BU =	синий
WH =	белый