PN2071

Датчик давления с дисплеем

PN-250-SER14-MFRKG/US/ /V

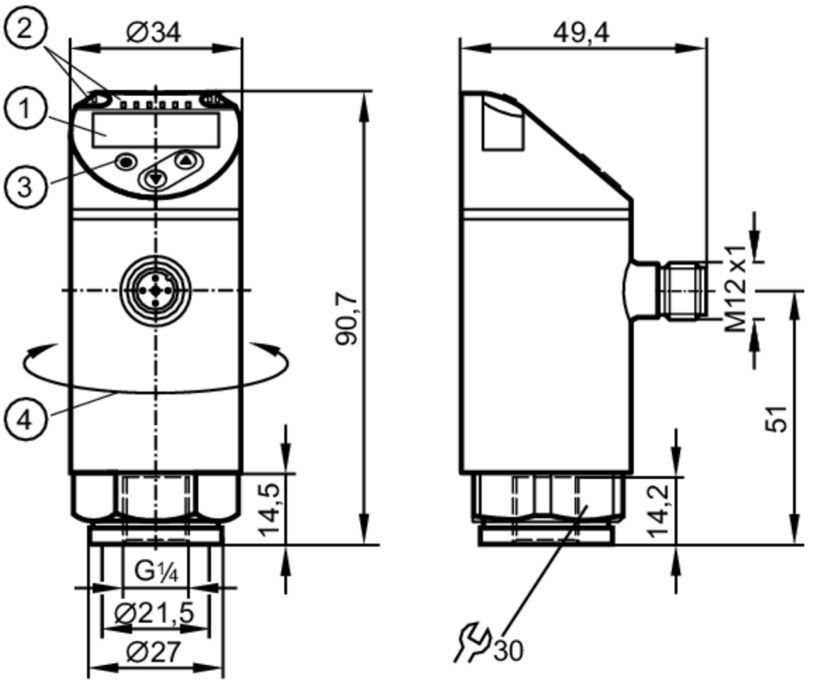

1 буквенно-цифровой дисплей 4-значный красный/зеленый
2 Светодиоды Дисплей / Состояние выхода
3 Кнопка для программирования
4 верхнюю часть корпуса можно вращать 345°

Приложение				
Измерительный элемент		металлический тонкопленочный элемент		
Применение		для общепромышленного применения		
Среда		Жидкие или газообразные среды		
Температура измеряемой среды	[°C]	-25...80		
Предел прочности по давлению		500 bar	7250 psi	50 MPa
Мин. разрывное давление		1200 bar	17400 psi	120 MPa
Устойчивость к вакууму	[mbar]	-1000		
Тип давления		относительное давление		

Электронные данные		
Рабочее напряжение	[V]	18...30 DC; (в соответствии с EN 50178 SELV/PELV)
Потребление тока	[mA]	< 35
Мин. сопротивление изоляции	[MΩ]	100; (500 V DC)
Класс защиты		III
Защита от переполюсовки		да
Время задержки включения питания	[s]	0,3
Встроенный "Watchdog"		да

PN2071

Датчик давления с дисплеем

PN-250-SER14-MFRKG/US/ /V

Входы/выходы	
Количество входов и выходов	Количество цифровых выходов: 2; Количество аналоговых выходов: 1

Выходы	
Общее количество выходов	2
Выходной сигнал	коммутационный сигнал; аналоговый сигнал; IO-Link; (конфигурируемый)
Электрическое исполнение	PNP/NPN
Количество цифровых выходов	2
Функция выходного сигнала	нормально открытый / нормально закрытый; (параметризуемый)
Макс. падение напряжения коммутационного выхода DC [V]	2
Постоянный ток нагрузки коммутационного выхода DC [mA]	250
Частота переключения DC [Hz]	< 500
Количество аналоговых выходов	1
Аналоговый выход по току [mA]	4...20; (масштабируемый 1:5)
Наиб.нагрузка [Ω]	500
Аналоговый выход по напряжению [V]	0...10; (масштабируемый 1:5)
Мин. сопротивление нагрузки [Ω]	2000
Защита от короткого замыкания	да
Тип защиты от короткого замыкания	тактовый
Защита от перегрузок по току	да

Диапазон измерения/настройки			
Диапазон измерения	0...250 bar	0...3625 psi	0...25 MPa
Точка срабатывания SP	1...250 bar	15...3625 psi	0,1...25 MPa
Точка сброса rP	0,5...249,5 bar	10...3620 psi	0,05...24,95 MPa
Аналоговая пусковая точка	0...200 bar	0...2900 psi	0...20 MPa
Аналоговая конечная точка	50...250 bar	725...3625 psi	5...25 MPa
С шагом в	0,5 bar	5 psi	0,05 MPa

Точность/ погрешность	
Погрешность точки переключения [% диапазона]	< ± 0,4; (Turn down 1:1)
Повторяемость [% диапазона]	< ± 0,1; (при изменениях температуры < 10 K; Turn down 1:1)
Отклонение от характеристики [% диапазона]	< ± 0,25 (BFSL) / < ± 0,5 (LS); (Turn down 1:1; BFSL = прямая линия наилучшего соответствия; LS = Установка предельного значения)
Отклонение гистерезиса [% диапазона]	< ± 0,1; (Turn down 1:1)
Долговременная стабильность	< ± 0,05; (Turn down 1:1; за 6 месяцев)

PN2071

Датчик давления с дисплеем

PN-250-SER14-MFRKG/US/ /V

[% диапазона]		
Температурный коэффициент нулевой точки [% от диапазона измерения / 10 K]		0,2; (-25...80 °C)
Температурный коэффициент диапазона [% от диапазона измерения / 10 K]		0,2; (-25...80 °C)
Время реакции		
Время отклика	[ms]	< 1,5
Программируемое время задержки dS, dr	[s]	0...50
Демпфирование коммутационного выхода dAP	[s]	0...4
Демпфирование аналогового выхода dAA	[s]	0...4
Макс. время реакции аналогового выхода	[ms]	3
Программное обеспечение / Программирование		
Выбор параметров		гистерезис / окно; нормально открытый / нормально закрытый; задержка при включении / выключении; Демпфирование; Дисплей; токовый выход / выход по напряжению
Интерфейсы		
Коммуникационный интерфейс		IO-Link
Способ передачи		COM2
IO-Link проверка		1.1
Стандарт SDCI		IEC 61131-9
IO-Link ID прибора		460 d / 00 01 cc h
Профили		Smart Sensor: Process Data Variable; Device Identification, Device Diagnosis
SIO режим		да
Нужный тип порта		A
Аналоговые рабочие данные		1
Бинарные рабочие данные		2
Миним.время рабочего цикла	[ms]	2,3
Условия эксплуатации		
Температура окружающей среды	[°C]	-25...80
Температура хранения	[°C]	-40...100
Степень защиты		IP 65; IP 67

PN2071

Датчик давления с дисплеем

PN-250-SER14-MFRKG/US/ /V

Испытания / одобрения			
ЭМС		DIN EN 61000-6-2	
		DIN EN 61000-6-3	
Ударопрочность		DIN EN 60068-2-27	50 г (11 ms)
Вибропрочность		DIN EN 60068-2-6	20 г (10...2000 Hz)
MTTF	[годы]	129	
Сертификат UL		Регистрационный номер UL	J014
Директива по оборудованию под давлением		Хорошая инженерно-техническая практика; можно использовать для группы жидкостей 2; группа жидкостей 1 по запросу	

Механические данные		
Вес	[g]	234,5
Материал		1.4542 (17-4 PH / 630); нерж. сталь (1.4404 / 316L); PBT+PC-GF30; PBT-GF20; PC
Материалы корпуса в контакте с изм. средой		1.4542 (17-4 PH / 630)
Мин. кол-во циклов давления		100 миллионов
Момент затяжки	[Nm]	25...35; (рекомендуемый момент затяжки; В зависимости от смазки, уплотнения и оценки давления)
Подключение к процессу		резьбовое соединение G 1/4 внутренняя резьба (DIN EN ISO 1179-2)
Встроенный ограничитель		нет (можно модифицировать)

Дисплеи / Элементы управления		
Дисплей	Дисплей	3 x светодиод, зелёный (bar, psi, MPa)
	Состояние выхода	2 x светодиод, жёлтый
	Измеренные значения	буквенно-цифровой дисплей, красный/зеленый 4-значный

Примечания	
Упаковочная величина	1 шт.

электрическое подключение

Разъем: 1 x M12; Контакты: позолоченый

PN2071

Датчик давления с дисплеем

PN-250-SER14-MFRKG/US/ /V

Соединение

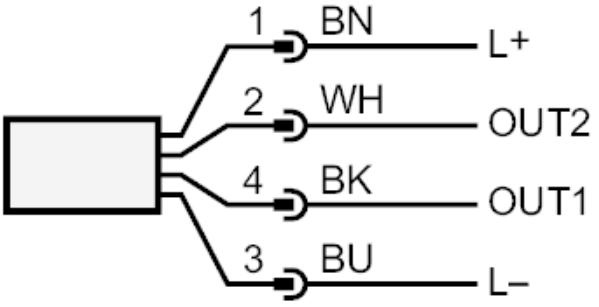

OUT1	Коммутационный выход
OUT2	Коммутационный выход
	Аналоговый выход
	Цвета жил :
BK =	черный
BN =	коричневый
BU =	синий
WH =	белый