PN2094

Датчик давления с дисплеем

PN-010-RER14-MFRKG/US/ /V

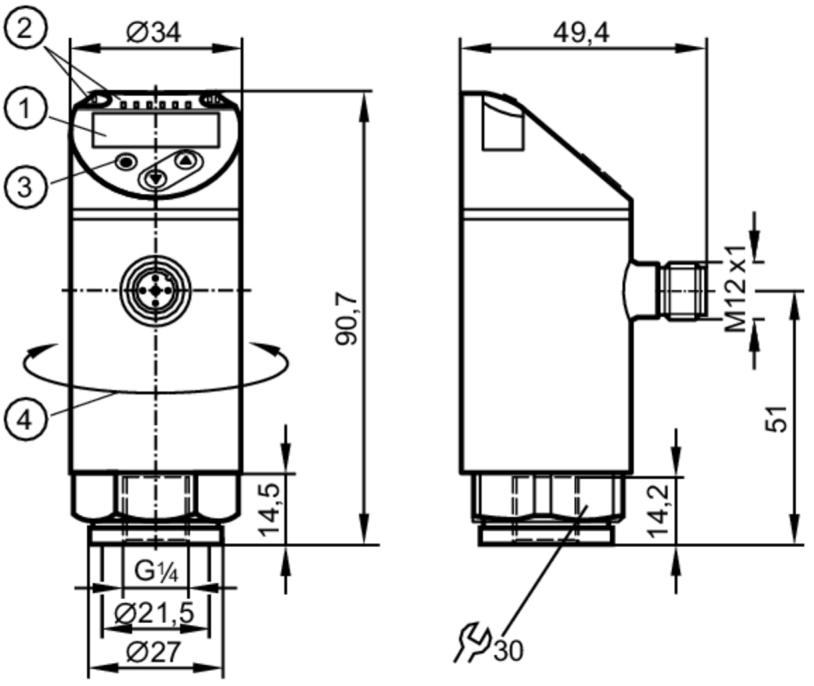

1 буквенно-цифровой дисплей 4-значный красный/зеленый
2 Светодиоды Дисплей / Состояние выхода
3 Кнопка для программирования
4 верхнюю часть корпуса можно вращать 345°

Приложение				
Измерительный элемент		керамическая емкостная ячейка для измерения давления		
Применение		для общепромышленного применения		
Среда		Жидкие или газообразные среды		
Температура измеряемой среды	[°C]	-25...80		
Предел прочности по давлению		75 bar	1087 psi	7.5 MPa
Мин. разрывное давление		150 bar	2175 psi	15 MPa
Устойчивость к вакууму	[mbar]	-1000		
Тип давления		относительное давление		
Электронные данные				
Рабочее напряжение	[V]	18...30 DC; (в соответствии с EN 50178 SELV/PELV)		
Потребление тока	[mA]	< 35		
Мин. сопротивление изоляции	[MΩ]	100; (500 V DC)		
Класс защиты		III		
Защита от переполюсовки		да		
Время задержки включения питания	[s]	0.3		
Встроенный "Watchdog"		да		

PN2094

Датчик давления с дисплеем

PN-010-RER14-MFRKG/US/ /V

Выходы		
Общее количество выходов		2
Выходной сигнал		коммутационный сигнал; аналоговый сигнал; IO-Link; (конфигурируемый)
Количество цифровых выходов		2
Функция выходного сигнала		нормально открытый / нормально закрытый; (параметризуемый)
Макс. падение напряжения коммутационного выхода DC	[V]	2
Постоянный ток нагрузки коммутационного выхода DC	[mA]	250
Частота переключения DC	[Hz]	< 500
Количество аналоговых выходов		1
Аналоговый выход по току	[mA]	4...20; (масштабируемый 1:5)
Наиб.нагрузка	[Ω]	500
Аналоговый выход по напряжению	[V]	0...10; (масштабируемый 1:5)
Мин. сопротивление нагрузки	[Ω]	2000
Электрическое исполнение		PNP/NPN
Защита от короткого замыкания		да
Тип защиты от короткого замыкания		тактовый
Защита от перегрузок по току		да

Диапазон измерения/настройки			
Диапазон измерения	-1...10 bar	-14.6...145 psi	-0.1...1 MPa
Точка срабатывания SP	-0.94...10 bar	-13.6...145 psi	-0.094...1 MPa
Точка сброса rP	-0.98...9.96 bar	-14.2...144.4 psi	-0.098...0.996 MPa
Аналоговая пусковая точка	-1...8 bar	-14.6...116 psi	-0.1...0.8 MPa
Аналоговая конечная точка	1...10 bar	14.6...145 psi	0.1...1 MPa
с шагом в	0.02 bar	0.2 psi	0.002 MPa

Точность/ погрешность		
Погрешность точки переключения	[% диапазона]	< ± 0,4; (Turn down 1:1)
Повторяемость	[% диапазона]	< ± 0,1; (при изменениях температуры < 10 K; Turn down 1:1)
Отклонение от характеристики	[% диапазона]	< ± 0,25 (BFSL) / < ± 0,5 (LS); (Turn down 1:1; BFSL = прямая линия наилучшего соответствия; LS = Установка предельного значения)
Отклонение гистерезиса	[% диапазона]	< ± 0,1; (Turn down 1:1)
долговременная стабильность	[% диапазона]	< ± 0,05; (Turn down 1:1; за 6 месяцев)
Температурный коэффициент нулевой точки	[% от диапазона измерения / 10 K]	0,2; (-25...80 °C)
Температурный коэффициент диапазона	[% от диапазона измерения / 10 K]	0,2; (-25...80 °C)

PN2094

Датчик давления с дисплеем

PN-010-RER14-MFRKG/US/ /V

Время реакции			
Время отклика	[ms]	< 1.5	
Программируемое время задержки dS, dr	[s]	0...50	
Демпфирование коммутационного выхода dAP	[s]	0...4	
Демпфирование аналогового выхода dAA	[s]	0...4	
Макс. время реакции аналогового выхода	[ms]	3	
Программное обеспечение / Программирование			
выбор параметров		гистерезис / окно; нормально открытый / нормально закрытый; задержка при включении / выключении; Демпфирование; Дисплей; токовый выход / выход по напряжению	
интерфейсы			
Коммуникационный интерфейс		IO-Link	
Способ передачи		COM2	
IO-Link проверка		1.1	
Стандарт SDCI		IEC 61131-9	
IO-Link ID прибора		463 d / 00 01 cf h	
Профили		Smart Sensor: Process Data Variable; Device Identification, Device Diagnosis	
SIO режим		да	
Нужный тип порта		A	
Аналоговые рабочие данные		1	
Бинарные рабочие данные		2	
Миним.время рабочего цикла	[ms]	2.3	
Условия эксплуатации			
Температура окружающей среды	[°C]	-25...80	
Температура хранения	[°C]	-40...100	
Степень защиты		IP 65; IP 67	
Испытания / одобрения			
ЭМС		DIN EN 61000-6-2	
		DIN EN 61000-6-3	
Ударопрочность		DIN EN 60068-2-27	50 г (11 ms)
Вибропрочность		DIN EN 60068-2-6	20 г (10...2000 Hz)
MTTF	[годы]	138	
UL approval		Регистрационный номер UL	J012
Директива по оборудованию под давлением		Хорошая инженерно-техническая практика; можно использовать для группы жидкостей 2; группа жидкостей 1 по запросу	

PN2094

Датчик давления с дисплеем

PN-010-RER14-MFRKG/US/ /V

Механические данные		
Вес	[g]	237
материал		нерж. сталь (1.4404 / 316L); PBT+PC-GF30; PBT-GF20; PC
Материалы корпуса в контакте с изм. средой		нерж. сталь (1.4404 / 316L); Al2O3 (керамика); FKM
Мин. кол-во циклов давления		100 миллионов
Момент затяжки	[Nm]	25...35; (рекомендуемый момент затяжки; В зависимости от смазки, уплотнения и оценки давления)
Подключение к процессу		резьбовое соединение G 1/4 внутренняя резьба (DIN EN ISO 1179-2)

Дисплеи / Элементы управления		
Дисплей	Дисплей	3 x светодиод, зелёный (bar, psi, MPa)
	Состояние выхода	2 x светодиод, жёлтый
	Измеренные значения	буквенно-цифровой дисплей, красный/зеленый 4-значный

Примечания	
Упаковочная величина	1 шт.

электрическое подключение

Разъем: 1 x M12; Contacts: позолоченый

PN2094

Датчик давления с дисплеем

PN-010-RER14-MFRKG/US/ /V

Соединение

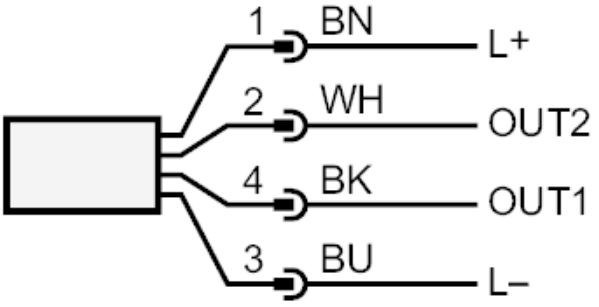

OUT1	Коммутационный выход
OUT2	Коммутационный выход
	Аналоговый выход
	Цвета жил :
BK =	черный
BN =	коричневый
BU =	синий
WH =	белый