PT0504

Преобразователь давления

PT-010-AFG14-A-ZVG/US

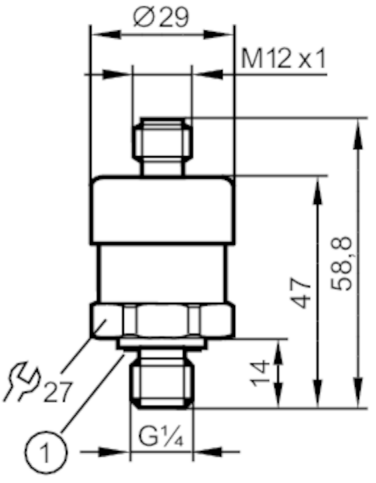

1 Уплотнение

Приложение		
Применение		для общепромышленного применения
Среда		Жидкие или газообразные среды
Температура измеряемой среды	[°C]	0...80
Предел прочности по давлению	[bar]	20
Мин. разрывное давление	[bar]	50
Тип давления		Абсолютное давление
Электронные данные		
Рабочее напряжение	[V]	8...30 DC
Мин. сопротивление изоляции	[MΩ]	100; (500 V DC)
Класс защиты		III
Защита от переполюсовки		да
Выходы		
Общее количество выходов		1
Выходной сигнал		аналоговый сигнал
Количество аналоговых выходов		1
Аналоговый выход по току	[mA]	4...20
Наиб.нагрузка	[Ω]	800; (Ub = 24 V; (Ub - 8 V) / 20 mA)
Защита от короткого замыкания		да
Диапазон измерения/настройки		
Диапазон измерения	[bar]	0...10

PT0504

Преобразователь давления

PT-010-AFG14-A-ZVG/US

Точность/ погрешность		
Повторяемость	[% диапазона]	< ± 0,05; (при изменениях температуры < 10 K)
Отклонение от характеристики	[% диапазона]	< ± 1,0; (вкл. ошибку нулевой точки и интервала погрешности, нелинейность, гистерезис)
Отклонение линейности	[% диапазона]	< ± 0,5 (BFSL) / < ± 1,0 (LS)
долговременная стабильность	[% диапазона]	< ± 0,1; (за год)
Температурный коэффициент нулевой точки	[% от диапазона измерения / 10 K]	< ± 0,2; (0...80 °C)
Температурный коэффициент диапазона	[% от диапазона измерения / 10 K]	< ± 0,2; (0...80 °C)
Время реакции		
Время нарастания переходной характеристики аналогового выхода	[ms]	4
Условия эксплуатации		
Температура окружающей среды	[°C]	0...80
Температура хранения	[°C]	-20...80
Степень защиты		IP 67
Испытания / одобрения		
ЭМС		DIN EN 61326-1
Ударопрочность		DIN EN 60068-2-27 500 г (1 ms)
Вибропрочность		DIN EN 60068-2-6 10 г (10...2000 Hz)
MTTF	[годы]	815
Директива по оборудованию под давлением		Хорошая инженерно-техническая практика; можно использовать для группы жидкостей 2; группа жидкостей 1 по запросу
Механические данные		
Вес	[g]	120
материал		нерж. сталь (1.4404 / 316L); HNBR; PA (полиамид)
Материалы корпуса в контакте с изм. средой		нерж. сталь (1.4404 / 316L); 1.4534 (13-8 PH)
Мин. кол-во циклов давления		10 миллионов
Момент затяжки	[Nm]	25...35; (рекомендуемый момент затяжки; В зависимости от смазки, уплотнения и оценки давления)
Подключение к процессу		резьбовое соединение G 1/4 внешняя резьба (DIN EN ISO 1179-2)
Уплотнение присоединения к процессу		NBR (по DIN 3869)
Жидкий наполнитель для переноса давления		синтетическое масло
Встроенный ограничитель		нет
Примечания		
Примечания		BFSL = прямая линия наилучшего соответствия LS = Установка предельного значения
Упаковочная величина		1 шт.

PT0504

Преобразователь давления

PT-010-AFG14-A-ZVG/US

электрическое подключение

Разъем: 1 x M12

Соединение

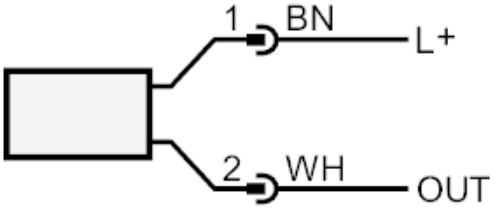

OUT	Аналоговый выход
	Цвета в соответствии с DIN EN 60947-5-2
	Цвета жил :
BN =	коричневый
WH =	белый