PT5401

Преобразователь давления

PT-250-SEG14-A-ZVG/US/ /W

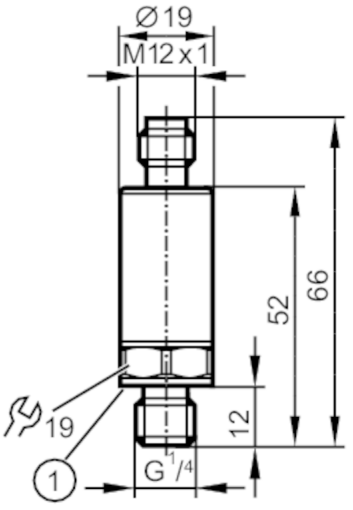

1 Уплотнение

Приложение		
Применение		для общепромышленного применения
Среда		Жидкие или газообразные среды
Температура измеряемой среды	[°C]	-40...90
Предел прочности по давлению	[bar]	625
Примечание к прочности по давлению		статический
Мин. разрывное давление	[bar]	1200
Устойчивость к вакууму	[mbar]	-1000
Тип давления		относительное давление
Электронные данные		
Рабочее напряжение	[V]	8.5...36 DC
Мин. сопротивление изоляции	[MΩ]	100; (500 V DC)
Класс защиты		III
Защита от переполюсовки		да
Выходы		
Общее количество выходов		1
Выходной сигнал		аналоговый сигнал
Количество аналоговых выходов		1
Аналоговый выход по току	[mA]	4...20
Наиб.нагрузка	[Ω]	720; (Ub = 24 V; (Ub - 8,5 V) / 21,5 mA)
Защита от короткого замыкания		да
Защита от перегрузок по току		да

PT5401

Преобразователь давления

PT-250-SEG14-A-ZVG/US/ /W

Диапазон измерения/настройки		
Диапазон измерения	[bar]	0...250
Точность/ погрешность		
Повторяемость	[% диапазона]	< ± 0,05; (при изменениях температуры < 10 K)
Отклонение от характеристики	[% диапазона]	< ± 0,5; (вкл. дрейф при перетяжке, ошибке нулевой точки и погрешности, нелинейность, гистерезис)
Отклонение линейности	[% диапазона]	< ± 0,1 (BFSL) / < ± 0,2 (LS)
Отклонение гистерезиса	[% диапазона]	< ± 0,2
долговременная стабильность	[% диапазона]	< ± 0,1; (за 6 месяцев)
Температурный коэффициент нулевой точки и диапазона	[% диапазона / 10 K]	< 0,1 (-25...90 °C) / < 0,2 (-40...-25 °C)
Время реакции		
Время нарастания переходной характеристики аналогового выхода	[ms]	1
Условия эксплуатации		
Температура окружающей среды	[°C]	-40...90
Температура хранения	[°C]	-40...100
Степень защиты		IP 67; IP 69K
Испытания / одобрения		
ЭМС		DIN EN 61000-6-2
		DIN EN 61000-6-3
Ударопрочность		DIN EN 60068-2-27 — 50 г (11 ms)
Вибропрочность		DIN EN 60068-2-6 — 20 г (10...2000 Hz)
MTTF	[годы]	686
Директива по оборудованию под давлением		Хорошая инженерно-техническая практика; можно использовать для группы жидкостей 2; группа жидкостей 1 по запросу
Механические данные		
Вес	[g]	57.4
материал		1.4542 (17-4 PH / 630); нерж. сталь (1.4404 / 316L); PEI
Материалы корпуса в контакте с изм. средой		1.4542 (17-4 PH / 630)
Мин. кол-во циклов давления		60 миллионов; (при 1,2 x номинального давления)
Момент затяжки	[Nm]	25...35; (рекомендуемый момент затяжки; В зависимости от смазки, уплотнения и оценки давления)
Подключение к процессу		резьбовое соединение G 1/4 внешняя резьба (DIN EN ISO 1179-2)
Уплотнение присоединения к процессу		FKM (по DIN 3869)
Встроенный ограничитель		нет
Примечания		
Примечания		BFSL = прямая линия наилучшего соответствия
		LS = Установка предельного значения
Упаковочная величина		1 шт.

PT5401

Преобразователь давления

PT-250-SEG14-A-ZVG/US/ /W

электрическое подключение

Разъем: 1 x M12

Соединение

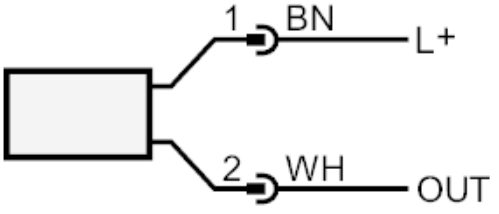

OUT	Аналоговый выход
	Следующее подключение контактов поставляется по запросу: Pin 1: L+, Pin 3: OUT
	Цвета в соответствии с DIN EN 60947-5-2
	Цвета жил :
BN	коричневый
WH	белый