**Название компании:**
**Разработано:**
**Телефон:**

**Дата:** 14.10.2024

| № п/п | Описание |
|---|---|
| 1 | **CM 1-2 A-R-I-E-AQQE F-A-A-N** |

**Внимание! Фотография продукта может отличаться от существующего.**

Номер изделия: 97514413

Компактный, надежный, горизонтальный, многоступенчатый, центробежный насос с односторонним всасыванием с осевым всасывающим и радиальным выпускным патрубком. Материалы насоса, контактирующие с жидкостью, выполнены из нержавеющей стали. Механическим уплотнением вала является специально спроектированное, несбалансированное кольцевое уплотнение. Соединение с трубопроводами выполняется через внутреннюю трубную резьбу Витворта, Rp (ISO 7/1).

Насос оснащен асинхронным 3-фазным электродвигателем на лапах, с воздушным охлаждением.

Система управления:
Frequency converter: Отсут.

Жидкость:
Рабочая жидкость: Вода
Диапазон температур жидкости: -20 .. 120 °C
Температура перекачиваемой жидкости: 20 °C
Плотность: 998.2 кг/м³

Технические данные:
Pump speed on which pump data are based: 2900 об/м
Rated flow: 1.7 м³/ч
Rated head: 12.51 м
Код торцевого уплотнения вала: AQQE
Сертификаты: CE,EAC,UKCA
Сертифицирован для питьевой воды: WRAS,ACS,NSF61,UBA
Допуски по рабочим хар-кам: ISO9906:2012 3B

Материалы:
Корпус насоса: Нержавеющая сталь
Материал корпуса насоса: EN 1.4301
Корпус насоса: AISI 304
Рабочее колесо: Нержавеющая сталь
Рабочее колесо, EN/DIN: EN 1.4301
Рабочее колесо, AISI/ASTM: AISI 304

Монтаж:
Диапазон температуры окружающей среды: -20 .. 55 °C
Макс. рабочее давление: 16 бар
Макс. давление при заданной темп-ре: 16 бар / 90 °C
10 бар / 120 °C
Стандарт трубного присоединения: Rp
Размер всасывающего патрубка: 1 inch
Размер напорного патрубка: 1 inch
Outlet position: 12

Данные электрооборудования:

**Название компании:**
**Разработано:**
**Телефон:**

**Дата:** 14.10.2024

| № п/п | Описание |
|---|---|
| 1 | Стандарт электродвигателя: IEC<br>Frame size: 71A<br>Rated power - P2: 0.46 кВт<br>Частота питающей сети: 50 Hz<br>Suitable for 50/60 Hz: Нет<br>Номинальное напряжение: 3 x 220-240D/380-415Y В<br>Сервис-фактор электродвигателя: 1.00<br>Диапазон тока насоса: 2,0-2,2/1,0-1,2 A<br>Пусковой ток: 490-530 %<br>Номинальная частота вращения: 2770-2820 об/м<br>Степень защиты (IEC 34-5): IP55<br>Класс изоляции (IEC 85): F<br>Встроенная защита двигателя: НЕТ<br>Кабель в комплекте (Да/Нет): Нет<br><br>Другое:<br>Положение клеммной коробки: 12<br>Минимальный индекс эффективности, MEI ≥: 0.68<br>Вес(Нетто): 11.6 кг<br>Вес(Брутто): 14.1 кг<br>Danish VVS No.: 385214102 |

**Название компании:**
**Разработано:**
**Телефон:**

**Дата:** 14.10.2024

| Описание | Значение |
|---|---|
| **Общие сведения:** | |
| Наименование продукта: | CM 1-2 A-R-I-E-AQQE F-A-A-N |
| № продукта: | 97514413 |
| EAN код: | 5700317243743 |
| **Технические данные:** | |
| Pump speed on which pump data are based: | 2900 об/м |
| Rated flow: | 1.7 м³/ч |
| Rated head: | 12.51 м |
| Рабочие колеса: | 2 |
| Код торцевого уплотнения вала: | AQQE |
| Сертификаты: | CE,EAC,UKCA |
| Сертифицирован для питьевой воды: | WRAS,ACS,NSF61,UBA |
| Допуски по рабочим хар-кам: | ISO9906:2012 3B |
| Тип исполнения: | A |
| Модель: | A |
| **Материалы:** | |
| Корпус насоса: | Нержавеющая сталь |
| Материал корпуса насоса: | EN 1.4301 |
| Корпус насоса: | AISI 304 |
| Рабочее колесо: | Нержавеющая сталь |
| Рабочее колесо, EN/DIN: | EN 1.4301 |
| Рабочее колесо, AISI/ASTM: | AISI 304 |
| Код материала: | I |
| Код резины: | E |
| **Монтаж:** | |
| Диапазон температуры окружающей среды: | -20 .. 55 °C |
| Макс. рабочее давление: | 16 бар |
| Макс. давление при заданной темп-ре: | 16 бар / 90 °C |
| Макс. давление при заданной темп-ре: | 10 бар / 120 °C |
| Стандарт трубного присоединения: | Rp |
| Размер всасывающего патрубка: | 1 inch |
| Размер напорного патрубка: | 1 inch |
| Outlet position: | 12 |
| Код присоединения: | R |
| **Жидкость:** | |
| Рабочая жидкость: | Вода |
| Диапазон температур жидкости: | -20 .. 120 °C |
| Температура перекачиваемой жидкости: | 20 °C |
| Плотность: | 998.2 кг/м³ |
| **Данные электрооборудования:** | |
| Стандарт электродвигателя: | IEC |
| Frame size: | 71A |
| Rated power - P2: | 0.46 кВт |
| Частота питающей сети: | 50 Hz |
| Suitable for 50/60 Hz: | Нет |
| Номинальное напряжение: | 3 x 220-240D/380-415Y В |
| Сервис-фактор электродвигателя: | 1.00 |
| Диапазон тока насоса: | 2,0-2,2/1,0-1,2 A |
| Пусковой ток: | 490-530 % |
| Номинальная частота вращения: | 2770-2820 об/м |
| Степень защиты (IEC 34-5): | IP55 |
| Класс изоляции (IEC 85): | F |

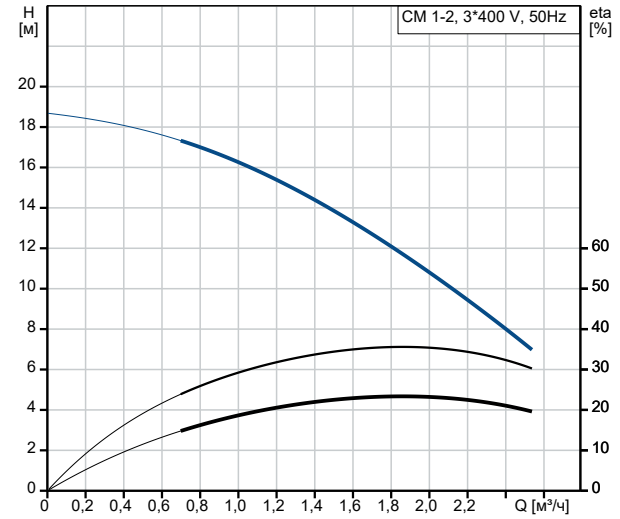


Перекачиваемая жидкость = Вода
Температура перекачиваемой жидкости = 20 °C
Плотность = 998.2 кг/м³

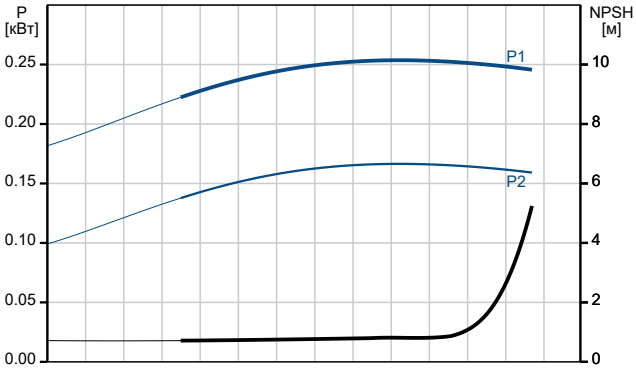

**Название компании:**
**Разработано:**
**Телефон:**

**Дата:** 14.10.2024

| Описание | Значение |
|---|---|
| Встроенная защита двигателя: | НЕТ |
| Кабель в комплекте (Да/Нет): | Нет |
| **Система управления:** | |
| Преобразователь частоты: | Отсут. |
| **Другое:** | |
| Положение клеммной коробки: | 12 |
| Минимальный индекс эффективности, MEI ≥: | 0.68 |
| Вес(Нетто): | 11.6 кг |
| Вес(Брутто): | 14.1 кг |
| Danish VVS No.: | 385214102 |

**Название компании:**
**Разработано:**
**Телефон:**

**Дата:** 14.10.2024

# 97514413 CM 1-2 A-R-I-E-AQQE F-A-A-N 50 Гц

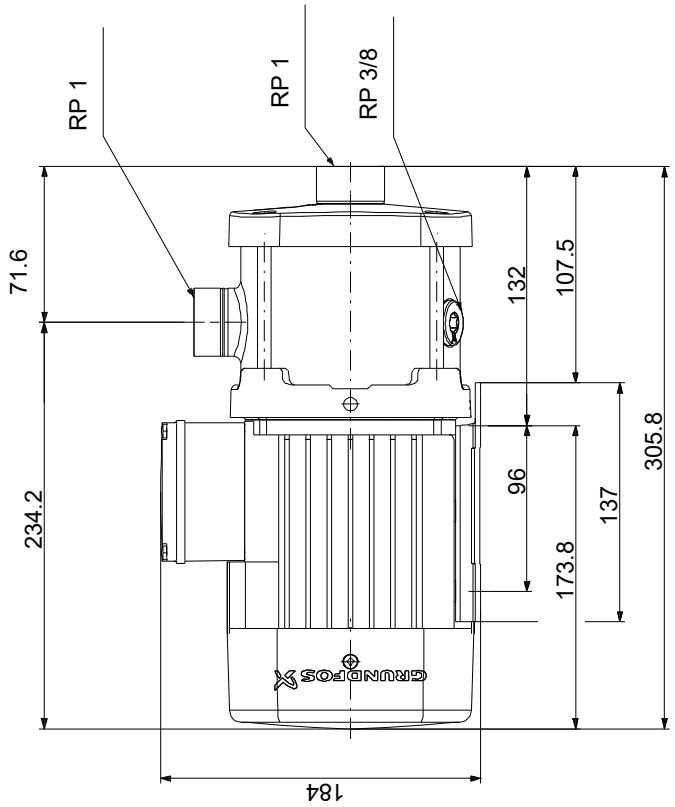


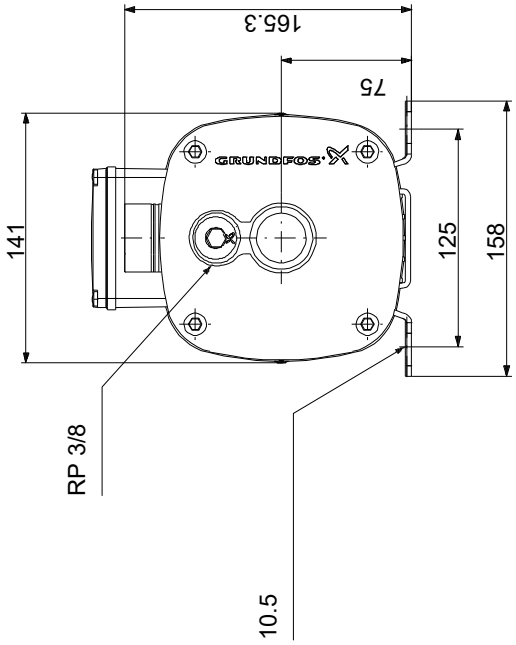


Внимание! Все размеры даны в[мм], если не указано иное.
Правовая оговорка: На данном упрощённом габаритном чертеже представлены не все компоненты.