Название компании:
Разработано:
Телефон:

Дата: 14.10.2024

№ п/п	Описание
1	**CM 1-4 A-R-A-V-AVBV F-A-A-N**

Внимание! Фотография продукта может отличаться от существующего.

Номер изделия: 97516512

Компактный, надежный, горизонтальный, многоступенчатый, центробежный насос с односторонним всасыванием с осевым всасывающим и радиальным выпускным патрубком. Вал, рабочего колеса и камеры выполнены из нержавеющей стали. Впускные и выпускные части выполнены из чугуна. Механическим уплотнением вала является специально спроектированное, несбалансированное кольцевое уплотнение. Соединение с трубопроводами выполняется через внутреннюю трубную резьбу Витворта, Rp (ISO 7/1).

Насос оснащен асинхронным 3-фазным электродвигателем на лапах, с воздушным охлаждением.

Система управления:
Frequency converter: Отсут.

Жидкость:
Рабочая жидкость: Вода
Диапазон температур жидкости: -20 .. 90 °C
Температура перекачиваемой жидкости: 20 °C
Плотность: 998.2 кг/м³

Технические данные:
Pump speed on which pump data are based: 2900 об/м
Rated flow: 1.7 м³/ч
Rated head: 24.6 м
Код торцевого уплотнения вала: AVBV
Сертификаты: CE,EAC,UKCA
Сертифицирован для питьевой воды: ACS,NSF61
Допуски по рабочим хар-кам: ISO9906:2012 3B

Материалы:
Корпус насоса: Чугун
Материал корпуса насоса: EN-GJL-200
Корпус насоса: ASTM A48-25A
Рабочее колесо: Нержавеющая сталь
Рабочее колесо, EN/DIN: EN 1.4301
Рабочее колесо, AISI/ASTM: AISI 304

Монтаж:
Диапазон температуры окружающей среды: -20 .. 55 °C
Макс. рабочее давление: 10 бар
Макс. давление при заданной темп-ре: 10 бар / 40 °C
6 бар / 90 °C
Стандарт трубного присоединения: Rp
Размер всасывающего патрубка: 1 inch
Размер напорного патрубка: 1 inch
Outlet position: 12

Название компании:
Разработано:
Телефон:

Дата: 14.10.2024

№ п/п	Описание
1	Данные электрооборудования: Стандарт электродвигателя: IEC Frame size: 71A IE efficiency class: IE2 Rated power - P2: 0.46 кВт Частота питающей сети: 50 Hz Suitable for 50/60 Hz: Нет Номинальное напряжение: 3 x 220-240D/380-415Y В Сервис-фактор электродвигателя: 1.00 Диапазон тока насоса: 2,0-2,2/1,0-1,2 A Пусковой ток: 490-530 % Номинальная частота вращения: 2770-2820 об/м Степень защиты (IEC 34-5): IP55 Класс изоляции (IEC 85): F Встроенная защита двигателя: НЕТ Кабель в комплекте (Да/Нет): Нет Другое: Положение клеммной коробки: 12 Минимальный индекс эффективности, MEI ≥: 0.7 Вес(Нетто): 11.6 кг Вес(Брутто): 14.1 кг

Название компании:
Разработано:
Телефон:

Дата: 14.10.2024

Описание	Значение
Общие сведения:	
Наименование продукта:	CM 1-4 A-R-A-V-AVBV F-A-A-N
№ продукта:	97516512
EAN код:	5700317301108
Технические данные:	
Pump speed on which pump data are based:	2900 об/м
Rated flow:	1.7 м³/ч
Rated head:	24.6 м
Рабочие колеса:	4
Код торцевого уплотнения вала:	AVBV
Сертификаты:	CE,EAC,UKCA
Сертифицирован для питьевой воды:	ACS,NSF61
Допуски по рабочим хар-кам:	ISO9906:2012 3B
Тип исполнения:	A
Модель:	A
Материалы:	
Корпус насоса:	Чугун
Материал корпуса насоса:	EN-GJL-200
Корпус насоса:	ASTM A48-25A
Рабочее колесо:	Нержавеющая сталь
Рабочее колесо, EN/DIN:	EN 1.4301
Рабочее колесо, AISI/ASTM:	AISI 304
Код материала:	A
Код резины:	V
Монтаж:	
Диапазон температуры окружающей среды:	-20 .. 55 °C
Макс. рабочее давление:	10 бар
Макс. давление при заданной темп-ре:	10 бар / 40 °C
Макс. давление при заданной темп-ре:	6 бар / 90 °C
Стандарт трубного присоединения:	Rp
Размер всасывающего патрубка:	1 inch
Размер напорного патрубка:	1 inch
Outlet position:	12
Код присоединения:	R
Жидкость:	
Рабочая жидкость:	Вода
Диапазон температур жидкости:	-20 .. 90 °C
Температура перекачиваемой жидкости:	20 °C
Плотность:	998.2 кг/м³
Данные электрооборудования:	
Стандарт электродвигателя:	IEC
Frame size:	71A
IE efficiency class:	IE2
Rated power - P2:	0.46 кВт
Частота питающей сети:	50 Hz
Suitable for 50/60 Hz:	Нет
Номинальное напряжение:	3 x 220-240D/380-415Y В
Сервис-фактор электродвигателя:	1.00
Диапазон тока насоса:	2,0-2,2/1,0-1,2 A
Пусковой ток:	490-530 %
Номинальная частота вращения:	2770-2820 об/м
Степень защиты (IEC 34-5):	IP55

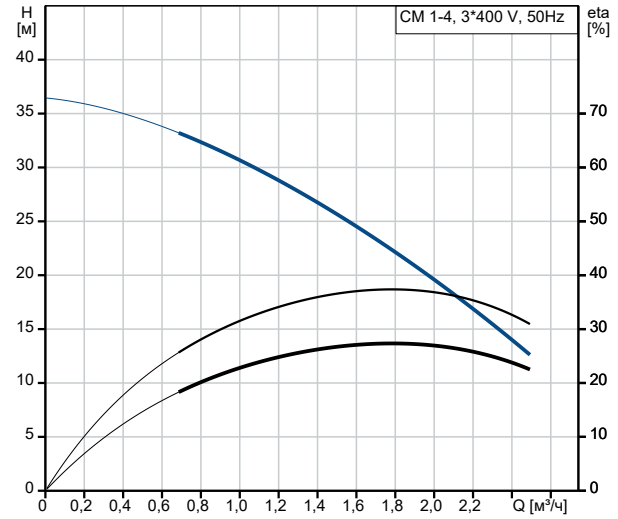

Перекачиваемая жидкость = Вода
Температура перекачиваемой жидкости = 20 °C
Плотность = 998.2 кг/м³

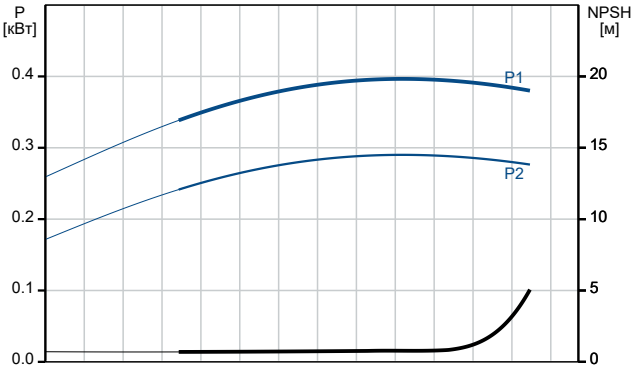

Название компании:
Разработано:
Телефон:

Дата: 14.10.2024

Описание	Значение
Класс изоляции (IEC 85):	F
Встроенная защита двигателя:	НЕТ
Кабель в комплекте (Да/Нет):	Нет
Система управления:	
Преобразователь частоты:	Отсут.
Другое:	
Положение клеммной коробки:	12
Минимальный индекс эффективности, MEI ≥:	0.7
Вес(Нетто):	11.6 кг
Вес(Брутто):	14.1 кг

Название компании:
Разработано:
Телефон:

Дата: 14.10.2024

97516512 CM 1-4 A-R-A-V-AVBV F-A-A-N 50 Гц

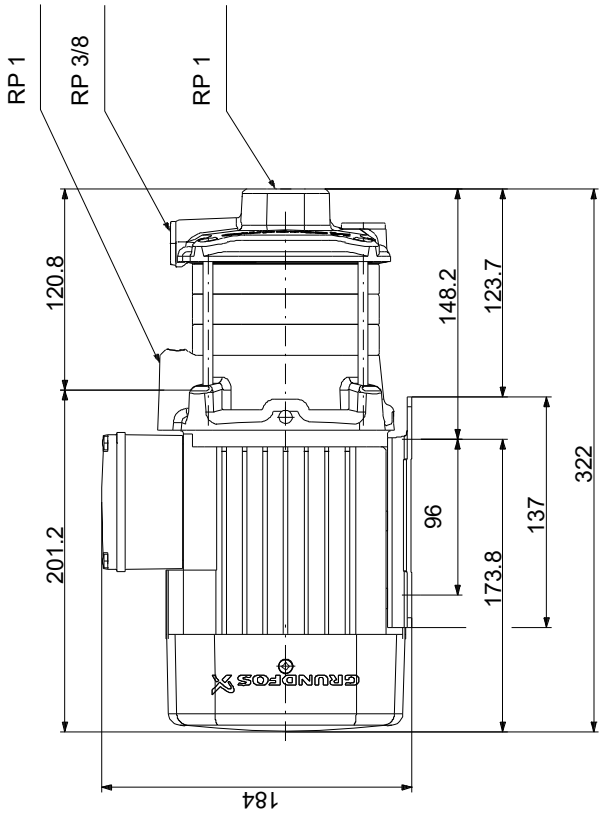

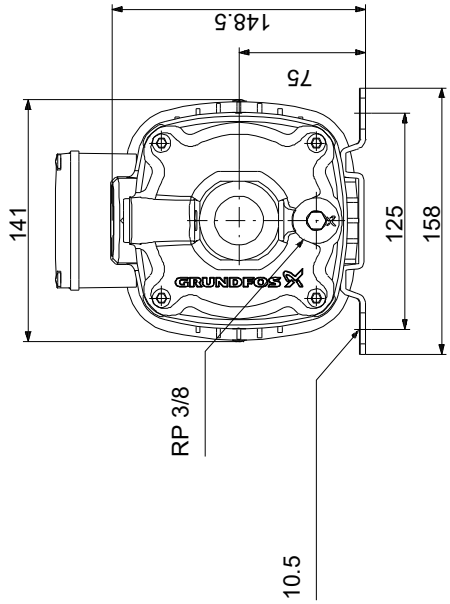

Внимание! Все размеры даны в[мм], если не указано иное.
Правовая оговорка: На данном упрощённом габаритном чертеже представлены не все компоненты.