**Название компании:**
**Разработано:**
**Телефон:**

**Дата:** 11.10.2024

| № п/п | Описание |
|---|---|
| 1 | **CME 10-1 A-R-G-V-AQQV U-A-D-N** |

Номер изделия: 98394929

Компактный, надежный, горизонтальный, многоступенчатый, центробежный насос с односторонним всасыванием с осевым всасывающим и радиальным выпускным патрубком. Материалы насоса, контактирующие с жидкостью, выполнены из высококачественной нержавеющей стали. Механическим уплотнением вала является специально спроектированное, несбалансированное кольцевое уплотнение. Соединение с трубопроводами выполняется через внутреннюю трубную резьбу Витворта, Rp (ISO 7/1).

Насос оснащен синхронным 1-фазным электродвигателем на постоянных магнитах с воздушным охлаждением. КПД электродвигателя классифицируется как IE5 в соответствии со стандартом IEC 60034-30-2.

Электродвигатель включает частотный преобразователь и ПИ-регулятор в клеммной коробке. Это обеспечивает постоянное плавное регулирование частоты вращения электродвигателя, а также возможность корректировки рабочих характеристик в соответствии с заданными требованиями. Панель управления на клеммной коробке электродвигателя позволяет задавать установленное значение, а также выбирать режим работы насоса: «Мин.» или «Макс.» или «Останов». Индикатор Grundfos Eye на панели управления обеспечивает визуальную индикацию состояния насоса:

- «Питание включено»: Электродвигатель работает (вращающиеся зелёные индикаторы) или не работает (постоянно включённые зелёные индикаторы).
- «Предупреждение»: Электродвигатель по-прежнему работает (вращающиеся жёлтые индикаторы) или остановился (постоянно включённые жёлтые индикаторы).
- «Аварийный сигнал»: Электродвигатель остановился (мигающие красные индикаторы).

Возможно подключение к насосу с помощью Grundfos Go Remote (принадлежность). Устройство дистанционного управления позволяет выполнять настройки и считывать ряд параметров, таких как «Фактическое значение», «Частота вращения», «Потребляемая мощность» и общее «Энергопотребление».

Клеммная коробка содержит клеммы для следующих соединений:

- один выделенный цифровой вход;
- два аналоговых входа, 0(4)-20 мА, 0-5 В, 0-10 В, 0,5 - 3,5 В;
- подача напряжения 5 В на потенциометр и датчик;
- один настраиваемый цифровой вход или выход с разомкнутым коллектором;
- вход и выход цифрового датчика Grundfos;
- подача напряжения 24 В на датчики;
- два выхода сигнального реле (беспотенциальные контакты);
- соединение GENIbus;
- интерфейс для CIM-модуля шины связи Grundfos.

Система управления:
Frequency converter: Встроен.

Жидкость:
Рабочая жидкость: Вода
Диапазон температур жидкости: -20 .. 90 °C
Температура перекачиваемой жидкости: 20 °C
Плотность: 998.2 кг/м³

Технические данные:
Скорость насоса, при которой расчитаны его характеристики: 3480 об/м
Номинальный расход: 12 м³/ч
Номинальный напор: 16.12 м

**Название компании:**
**Разработано:**
**Телефон:**

**Дата:** 11.10.2024

| № п/п | Описание |
|---|---|
| 1 | Код торцевого уплотнения вала: AQQV<br>Сертификаты: CE,EAC,CURUS,UKCA<br>Сертифицирован для питьевой воды: WRAS,ACS,NSF61,UBA<br>Допуски по рабочим хар-кам: ISO9906:2012 3B<br><br>Материалы:<br>Корпус насоса: Нержавеющая сталь<br>Материал корпуса насоса: EN 1.4401<br>Корпус насоса: AISI 316<br>Рабочее колесо: Нержавеющая сталь<br>Рабочее колесо, EN/DIN: EN 1.4401<br>Рабочее колесо, AISI/ASTM: AISI 316<br><br>Монтаж:<br>Диапазон температуры окружающей среды: -20 .. 55 °C<br>Макс. рабочее давление: 16 бар<br>Макс. давление при заданной темп-ре: 16 бар / 90 °C<br>16 бар / 90 °C<br>Стандарт трубного присоединения: Rp<br>Размер всасывающего патрубка: 1 1/2 inch<br>Размер напорного патрубка: 1 1/2 inch<br>Outlet position: 12<br><br>Данные электрооборудования:<br>Стандарт электродвигателя: IEC<br>Frame size: 80B<br>Rated power - P2: 1.1 кВт<br>Частота питающей сети: 50 / 60 Hz<br>Suitable for 50/60 Hz: Да<br>Номин.напряжение: 1 x 200-240 В<br>Сервис-фактор электродвигателя: 0.00<br>Диапазон тока: 6.7-5.6 A<br>Номин. частота вращения: 2900 - 4000 об/м<br>Степень защиты (IEC 34-5): IP55<br>Класс изоляции (IEC 85): F<br><br>Другое:<br>Положение клеммной коробки: 12<br>Минимальный индекс эффективности, MEI ≥: 0.52<br>Вес(Нетто): 18.9 кг<br>Вес(Брутто): 20.6 кг |

**Название компании:**
**Разработано:**
**Телефон:**

**Дата:** 11.10.2024

| Описание | Значение |
|---|---|
| **Общие сведения:** | |
| Наименование продукта: | CME 10-1 A-R-G-V-AQQV U-A-D-N |
| № продукта: | 98394929 |
| EAN код: | 5711494280711 |
| **Технические данные:** | |
| Скорость насоса, при которой расчитаны его характеристики: | 3480 об/м |
| Номинальный расход: | 12 м³/ч |
| Номинальный напор: | 16.12 м |
| Рабочие колеса: | 1 |
| Код торцевого уплотнения вала: | AQQV |
| Сертификаты: | CE,EAC,CURUS,UKCA |
| Сертифицирован для питьевой воды: | WRAS,ACS,NSF61,UBA |
| Допуски по рабочим хар-кам: | ISO9906:2012 3B |
| Тип исполнения: | A |
| Модель: | A |
| **Материалы:** | |
| Корпус насоса: | Нержавеющая сталь |
| Материал корпуса насоса: | EN 1.4401 |
| Корпус насоса: | AISI 316 |
| Рабочее колесо: | Нержавеющая сталь |
| Рабочее колесо, EN/DIN: | EN 1.4401 |
| Рабочее колесо, AISI/ASTM: | AISI 316 |
| Код материала: | G |
| Код резины: | V |
| **Монтаж:** | |
| Диапазон температуры окружающей среды: | -20 .. 55 °C |
| Макс. рабочее давление: | 16 бар |
| Макс. давление при заданной темп-ре: | 16 бар / 90 °C |
| Макс. давление при заданной темп-ре: | 16 бар / 90 °C |
| Стандарт трубного присоединения: | Rp |
| Размер всасывающего патрубка: | 1 1/2 inch |
| Размер напорного патрубка: | 1 1/2 inch |
| Outlet position: | 12 |
| Код присоединения: | R |
| **Жидкость:** | |
| Рабочая жидкость: | Вода |
| Диапазон температур жидкости: | -20 .. 90 °C |
| Температура перекачиваемой жидкости: | 20 °C |
| Плотность: | 998.2 кг/м³ |
| **Данные электрооборудования:** | |
| Стандарт электродвигателя: | IEC |
| Frame size: | 80B |
| Rated power - P2: | 1.1 кВт |
| Частота питающей сети: | 50 / 60 Hz |
| Suitable for 50/60 Hz: | Да |
| Номин.напряжение: | 1 x 200-240 В |
| Сервис-фактор электродвигателя: | 0.00 |
| Диапазон тока: | 6.7-5.6 A |
| Номин. частота вращения: | 2900 - 4000 об/м |
| Степень защиты (IEC 34-5): | IP55 |
| Класс изоляции (IEC 85): | F |

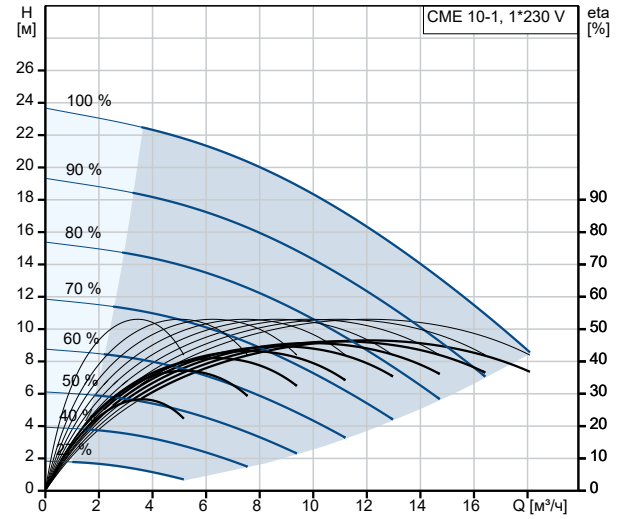


Перекачиваемая жидкость = Вода
Температура перекачиваемой жидкости = 20 °C
Плотность = 998.2 кг/м³

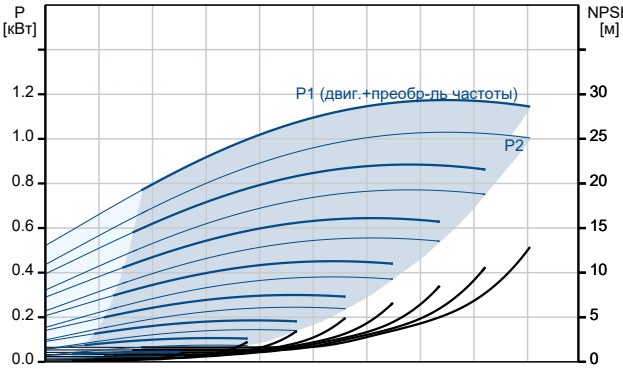

**Название компании:**
**Разработано:**
**Телефон:**

**Дата:** 11.10.2024

| Описание | Значение |
|---|---|
| **Система управления:** | |
| Преобразователь частоты: | Встроен. |
| **Другое:** | |
| Положение клеммной коробки: | 12 |
| Минимальный индекс эффективности, MEI ≥: | 0.52 |
| Вес(Нетто): | 18.9 кг |
| Вес(Брутто): | 20.6 кг |

**Название компании:**
**Разработано:**
**Телефон:**

**Дата:** 11.10.2024

# 98394929 CME 10-1 A-R-G-V-AQQV U-A-D-N

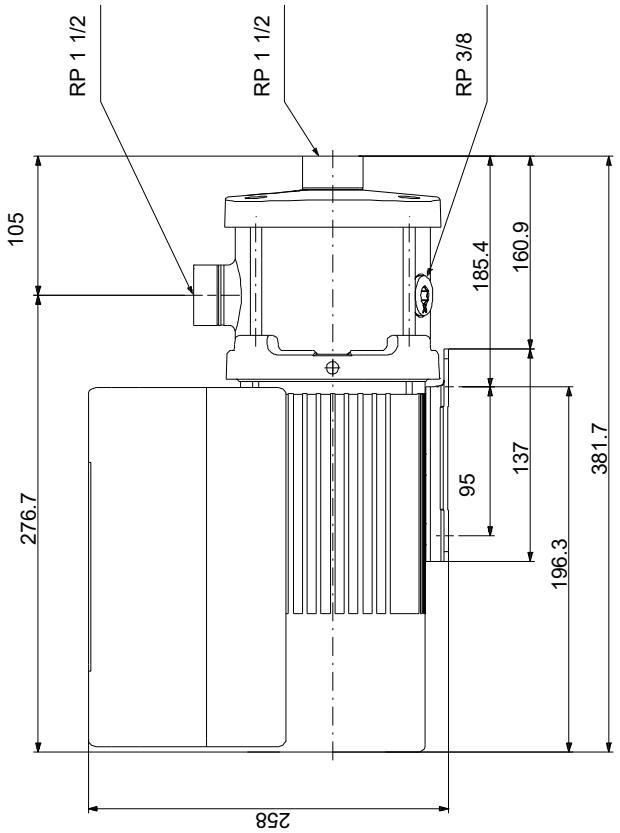


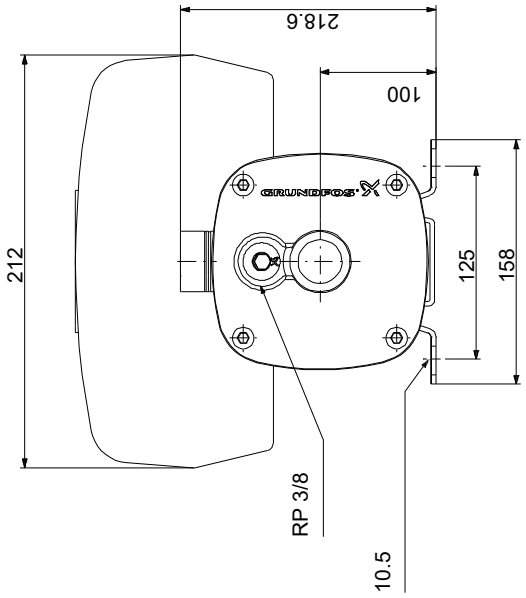


Внимание! Все размеры даны в[мм], если не указано иное.
Правовая оговорка: На данном упрощённом габаритном чертеже представлены не все компоненты.