Название компании:
Разработано:
Телефон:

Дата: 09.10.2024

№ п/п	Описание
1	**CR 10-14 A-FJ-A-V-HQQV**

Внимание! Фотография продукта может отличаться от существующего.

Номер изделия: 96501322

Вертикальный многоступенчатый центробежный насос с всасывающим и напорным патрубками, расположенными на одном уровне ("ин-лайн"), что обеспечивает возможность установки в горизонтальной однотрубной системе. Головная часть и основание насоса из чугуна - все остальные контактирующие с перекачиваемой жидкостью детали из нержавеющей стали. Картриджное уплотнение вала обеспечивает высокую надежность, безопасное использование и легкий доступ для обслуживания. Вращение передается через разъемную муфту. Соединение трубопровода выполняется с помощью комбинированных фланцев стандартов DIN-JIS.

Насос оснащен асинхронным 3-фазным электродвигателем на лапах, с воздушным охлаждением.

Жидкость:
Рабочая жидкость: Вода
Диапазон температур жидкости: -20 .. 90 °C
Температура перекачиваемой жидкости: 20 °C
Плотность: 998.2 кг/м³

Технические данные:
Скорость насоса, при которой расчитаны его характеристики: 2919 об/м
Номинальный расход: 10 м³/ч
Номинальный напор: 114.4 м
Расположение насоса при монтаже: ВЕРТИКАЛЬН.
Тип установки уплотнения: Одинарное
Код торцевого уплотнения вала: HQQV
Сертификаты: CE,EAC,UKCA,SEPRO
Сертифицирован для питьевой воды: WRAS
Допуски по рабочим хар-кам: ISO9906:2012 3B

Материалы:
Основание: Чугун
EN 1561 EN-GJL-200
ASTM A48-25B
Рабочее колесо: Нержавеющая сталь
Рабочее колесо, EN/DIN: EN 1.4301
Рабочее колесо, AISI/ASTM: AISI 304
Подшипник: SIC

Монтаж:
Максимальная температура окружающей среды: 60 °C
Макс. рабочее давление: 16 бар
Макс. давление при заданной темп-ре: 16 бар / 90 °C
16 бар / -20 °C
Стандарт трубного присоединения: DIN / JIS
Размер всасывающего патрубка: DN 40
Размер напорного патрубка: DN 40
Допустимое давление: PN 25

Название компании:
Разработано:
Телефон:

Дата: 09.10.2024

№ п/п	Описание
1	Размер входного фланца: 300 lb Размер фланца электродвигателя: FF265 Данные электрооборудования: Стандарт электродвигателя: IEC Тип электродвигателя: 132SC Номинальная мощность - P2: 5.5 кВт Энергия (P2), необходимая для насоса: 5.5 кВт Частота питающей сети: 50 Hz Номинальное напряжение: 3 x 380-415D В Номинальный ток: 11 A Пусковой ток: 1080-1180 % Cos фи - характеристика мощности: 0.87-0.82 Номинальная скорость: 2920-2940 об/м Класс энергоэфф-ти: IE3 Эффективность электродвигателя при полной нагрузке: 89.2 % Эффективность двигателя при 3/4 нагрузки: 90.0-89.8 % Эффективность электродвигателя при 1/2 нагрузки: 89.6-88.4 % Количество полюсов: 2 Степень защиты (IEC 34-5): 55 Dust/Jetting Класс изоляции (IEC 85): F Номер электродвигателя: 85U17417 Система управления: Frequency converter: Отсут. Другое: Положение клеммной коробки: 6 Минимальный индекс эффективности, MEI ≥: 0.70 Вес(Нетто): 94 кг Вес(Брутто): 116 кг Объем поставки: 0.285 м³

Название компании:
Разработано:
Телефон:

Дата: 09.10.2024

Описание	Значение
Общие сведения:	
Наименование продукта:	CR 10-14 A-FJ-A-V-HQQV
№ продукта:	96501322
EAN код:	5700396219899
Технические данные:	
Скорость насоса, при которой расчитаны его характеристики:	2919 об/м
Номинальный расход:	10 м³/ч
Номинальный напор:	114.4 м
Максимальный напор:	143 м
Ступени:	14
Рабочие колеса:	14
Число рабочих колес с уменьшенным диаметром:	0
Low NPSH:	Нет
Расположение насоса при монтаже:	ВЕРТИКАЛЬН.
Тип установки уплотнения:	Одинарное
Код торцевого уплотнения вала:	HQQV
Сертификаты:	CE,EAC,UKCA,SEPRO
Сертифицирован для питьевой воды:	WRAS
Допуски по рабочим хар-кам:	ISO9906:2012 3B
Тип исполнения:	A
Модель:	A
Материалы:	
Основание:	Чугун
Основание:	EN 1561 EN-GJL-200
Основание:	ASTM A48-25B
Рабочее колесо:	Нержавеющая сталь
Рабочее колесо, EN/DIN:	EN 1.4301
Рабочее колесо, AISI/ASTM:	AISI 304
Код материала:	A
Код резины:	V
Подшипник:	SIC
Монтаж:	
Максимальная температура окружающей среды:	60 °C
Макс. рабочее давление:	16 бар
Макс. давление при заданной темп-ре:	16 бар / 90 °C
Макс. давление при заданной темп-ре:	16 бар / -20 °C
Стандарт трубного присоединения:	DIN / JIS
Размер всасывающего патрубка:	DN 40
Размер напорного патрубка:	DN 40
Допустимое давление:	PN 25
Размер входного фланца:	300 lb
Размер фланца электродвигателя:	FF265
Код присоединения:	FJ
Жидкость:	
Рабочая жидкость:	Вода
Диапазон температур жидкости:	-20 .. 90 °C
Температура перекачиваемой жидкости:	20 °C
Плотность:	998.2 кг/м³
Данные электрооборудования:	
Стандарт электродвигателя:	IEC
Тип электродвигателя:	132SC
Номинальная мощность - P2:	5.5 кВт

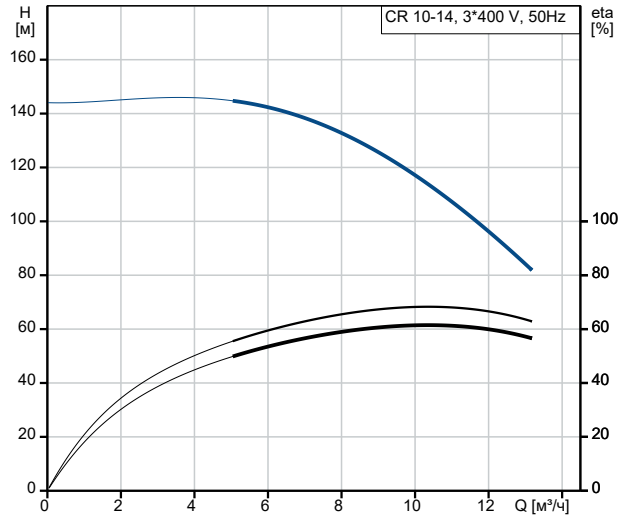

Перекачиваемая жидкость = Вода
Температура перекачиваемой жидкости = 20 °C
Плотность = 998.2 кг/м³

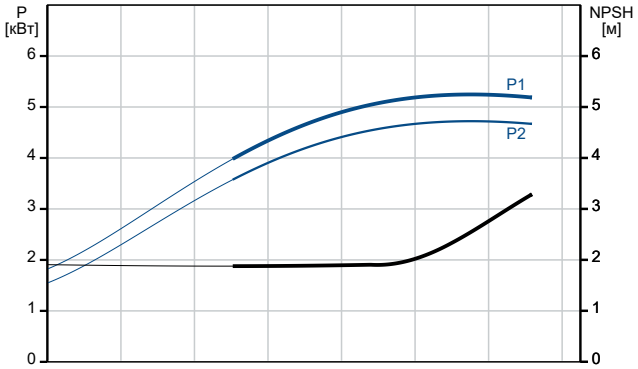

Название компании:
Разработано:
Телефон:

Дата: 09.10.2024

Описание	Значение
Энергия (P2), необходимая для насоса:	5.5 кВт
Частота питающей сети:	50 Hz
Номинальное напряжение:	3 x 380-415D В
Номинальный ток:	11 A
Пусковой ток:	1080-1180 %
Cos фи - характеристика мощности:	0.87-0.82
Номинальная скорость:	2920-2940 об/м
Класс энергоэфф-ти:	IE3
Эффективность электродвигателя при полной нагрузке:	89.2 %
Эффективность двигателя при 3/4 нагрузки:	90.0-89.8 %
Эффективность электродвигателя при 1/2 нагрузки:	89.6-88.4 %
Количество полюсов:	2
Степень защиты (IEC 34-5):	55 Dust/Jetting
Класс изоляции (IEC 85):	F
Встроенная защита электродвигателя:	PTC
Номер электродвигателя:	85U17417
Система управления:	
Преобразователь частоты:	Отсут.
Другое:	
Положение клеммной коробки:	6
Минимальный индекс эффективности, MEI ≥:	0.70
Вес(Нетто):	94 кг
Вес(Брутто):	116 кг
Объем поставки:	0.285 м³

Название компании:
Разработано:
Телефон:

Дата: 09.10.2024

96501322 CR 10-14 A-FJ-A-V-HQQV 50 Гц

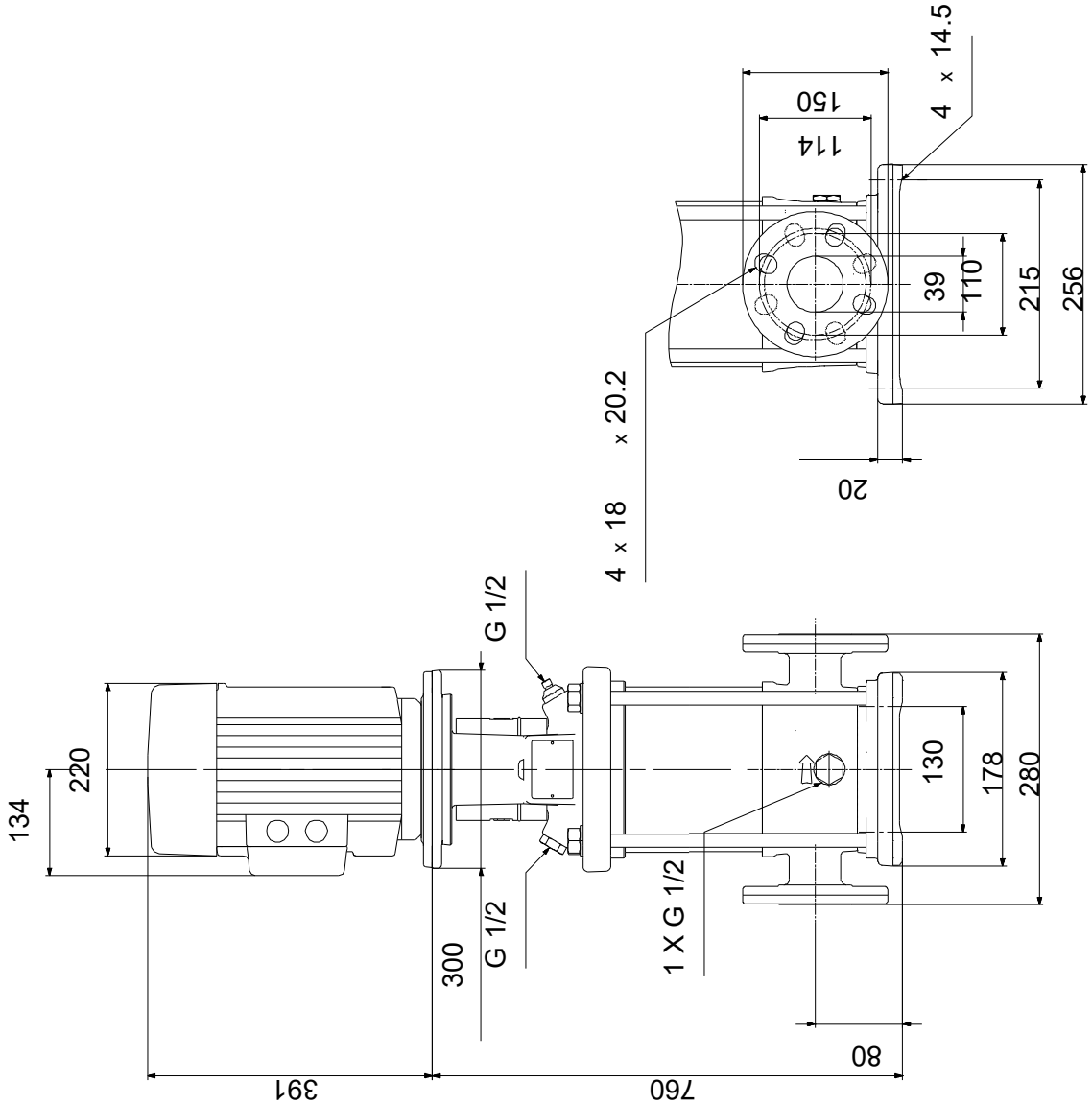

Внимание! Все размеры даны в[мм], если не указано иное.
Правовая оговорка: На данном упрощённом габаритном чертеже представлены не все компоненты.