Название компании:
Разработано:
Телефон:

Дата: 10.10.2024

№ п/п	Описание
1	**CR 1-15 A-FGJ-A-E-HQQE**

Внимание! Фотография продукта может отличаться от существующего.

Номер изделия: 96537600

Вертикальный многоступенчатый центробежный насос с всасывающим и напорным патрубками, расположенными на одном уровне ("ин-лайн"), что обеспечивает возможность установки в горизонтальной однотрубной системе. Головная часть и основание насоса из чугуна - все остальные контактирующие с перекачиваемой жидкостью детали из нержавеющей стали. Картриджное уплотнение вала обеспечивает высокую надежность, безопасное использование и легкий доступ для обслуживания. Вращение передается через разъемную муфту. Соединение трубопровода выполняется с помощью комбинированных фланцев стандартов DIN-ANSI-JIS.

Насос оснащен асинхронным 1-фазным электродвигателем на лапах, с воздушным охлаждением.

Жидкость:
Рабочая жидкость: Вода
Диапазон температур жидкости: -20 .. 120 °C
Температура перекачиваемой жидкости: 20 °C
Плотность: 998.2 кг/м³

Технические данные:
Скорость насоса, при которой расчитаны его характеристики: 2759 об/м
Номинальный расход: 1.8 м³/ч
Номинальный напор: 64.9 м
Расположение насоса при монтаже: ВЕРТИКАЛЬН.
Тип установки уплотнения: Одинарное
Код торцевого уплотнения вала: HQQE
Сертификаты: CE,EAC,UKCA,SEPRO
Сертифицирован для питьевой воды: WRAS,ACS
Допуски по рабочим хар-кам: ISO9906:2012 3B

Материалы:
Основание: Чугун
EN 1561 EN-GJL-200
ASTM A48-25B
Рабочее колесо: Нержавеющая сталь
Рабочее колесо, EN/DIN: EN 1.4301
Рабочее колесо, AISI/ASTM: AISI 304
Подшипник: SIC

Монтаж:
Максимальная температура окружающей среды: 40 °C
Макс. рабочее давление: 25 бар
Макс. давление при заданной темп-ре: 25 бар / 120 °C
25 бар / -20 °C
Стандарт трубного присоединения: DIN / ANSI / JIS
Размер всасывающего патрубка: DN 25/32
Размер напорного патрубка: DN 25/32
Допустимое давление: PN 25

Название компании:
Разработано:
Телефон:

Дата: 10.10.2024

№ п/п	Описание
1	Размер входного фланца: 250 lb Размер фланца электродвигателя: FT100 Данные электрооборудования: Стандарт электродвигателя: IEC Тип электродвигателя: 80B Номинальная мощность - P2: 0.75 кВт Энергия (P2), необходимая для насоса: 0.75 кВт Частота питающей сети: 50 Hz Номинальное напряжение: 1 x 220-230/240 В Номинальный ток: 5.10/4.75 A Пусковой ток: 300 % Cos фи - характеристика мощности: 0.99 Номинальная скорость: 2780 об/м Энергоэффективность: 72.1% Эффективность электродвигателя при полной нагрузке: 72.1 % Количество полюсов: 2 Степень защиты (IEC 34-5): 55 Dust/Jetting Класс изоляции (IEC 85): F Номер электродвигателя: 85215104 Система управления: Frequency converter: Отсут. Другое: Положение клеммной коробки: 6 Минимальный индекс эффективности, MEI ≥: 0.70 Вес(Нетто): 31.9 кг Вес(Брутто): 34.5 кг Объем поставки: 0.094 м³

Название компании:
Разработано:
Телефон:

Дата: 10.10.2024

Описание	Значение
Общие сведения:	
Наименование продукта:	CR 1-15 A-FGJ-A-E-HQQE
№ продукта:	96537600
EAN код:	5700397596937
Технические данные:	
Скорость насоса, при которой расчитаны его характеристики:	2759 об/м
Номинальный расход:	1.8 м³/ч
Номинальный напор:	64.9 м
Максимальный напор:	90.4 м
Ступени:	15
Рабочие колеса:	15
Число рабочих колес с уменьшенным диаметром:	0
Low NPSH:	Нет
Расположение насоса при монтаже:	ВЕРТИКАЛЬН.
Тип установки уплотнения:	Одинарное
Код торцевого уплотнения вала:	HQQE
Сертификаты:	CE,EAC,UKCA,SEPRO
Сертифицирован для питьевой воды:	WRAS,ACS
Допуски по рабочим хар-кам:	ISO9906:2012 3B
Тип исполнения:	A
Модель:	A
Материалы:	
Основание:	Чугун
Основание:	EN 1561 EN-GJL-200
Основание:	ASTM A48-25B
Рабочее колесо:	Нержавеющая сталь
Рабочее колесо, EN/DIN:	EN 1.4301
Рабочее колесо, AISI/ASTM:	AISI 304
Код материала:	A
Код резины:	E
Подшипник:	SIC
Монтаж:	
Максимальная температура окружающей среды:	40 °C
Макс. рабочее давление:	25 бар
Макс. давление при заданной темп-ре:	25 бар / 120 °C
Макс. давление при заданной темп-ре:	25 бар / -20 °C
Стандарт трубного присоединения:	DIN / ANSI / JIS
Размер всасывающего патрубка:	DN 25/32
Размер напорного патрубка:	DN 25/32
Допустимое давление:	PN 25
Размер входного фланца:	250 lb
Размер фланца электродвигателя:	FT100
Код присоединения:	FGJ
Жидкость:	
Рабочая жидкость:	Вода
Диапазон температур жидкости:	-20 .. 120 °C
Температура перекачиваемой жидкости:	20 °C
Плотность:	998.2 кг/м³
Данные электрооборудования:	
Стандарт электродвигателя:	IEC
Тип электродвигателя:	80B
Номинальная мощность - P2:	0.75 кВт

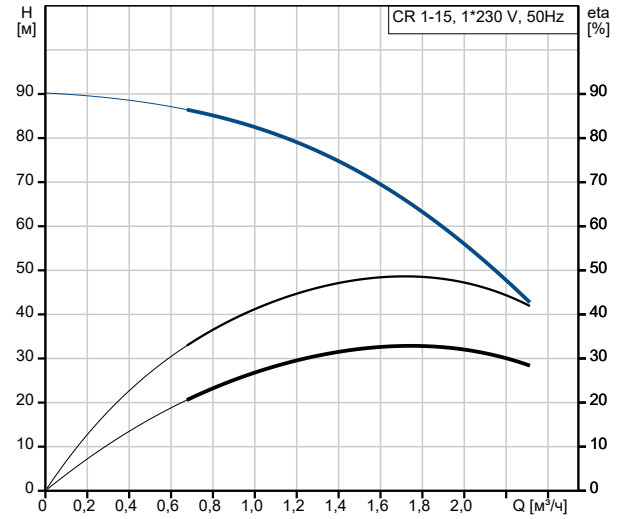

Перекачиваемая жидкость = Вода
Температура перекачиваемой жидкости = 20 °C
Плотность = 998.2 кг/м³

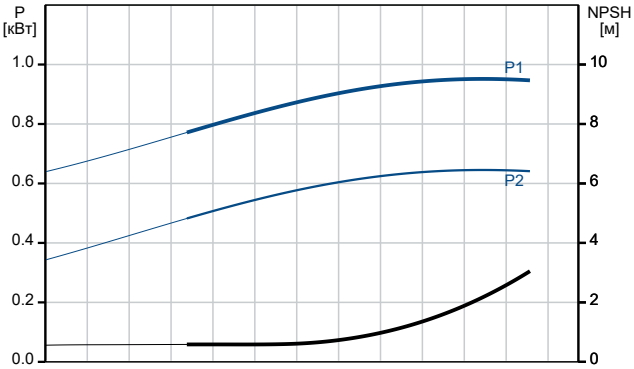

Название компании:
Разработано:
Телефон:

Дата: 10.10.2024

Описание	Значение
Энергия (P2), необходимая для насоса:	0.75 кВт
Частота питающей сети:	50 Hz
Номинальное напряжение:	1 x 220-230/240 В
Номинальный ток:	5.10/4.75 A
Пусковой ток:	300 %
Cos фи - характеристика мощности:	0.99
Номинальная скорость:	2780 об/м
Энергоэффективность:	72.1%
Эффективность электродвигателя при полной нагрузке:	72.1 %
Количество полюсов:	2
Степень защиты (IEC 34-5):	55 Dust/Jetting
Класс изоляции (IEC 85):	F
Встроенная защита электродвигателя:	PTO
Номер электродвигателя:	85215104
Система управления:	
Преобразователь частоты:	Отсут.
Другое:	
Положение клеммной коробки:	6
Минимальный индекс эффективности, MEI ≥:	0.70
Вес(Нетто):	31.9 кг
Вес(Брутто):	34.5 кг
Объем поставки:	0.094 м³

Название компании:
Разработано:
Телефон:

Дата: 10.10.2024

96537600 CR 1-15 A-FGJ-A-E-HQQE 50 Гц

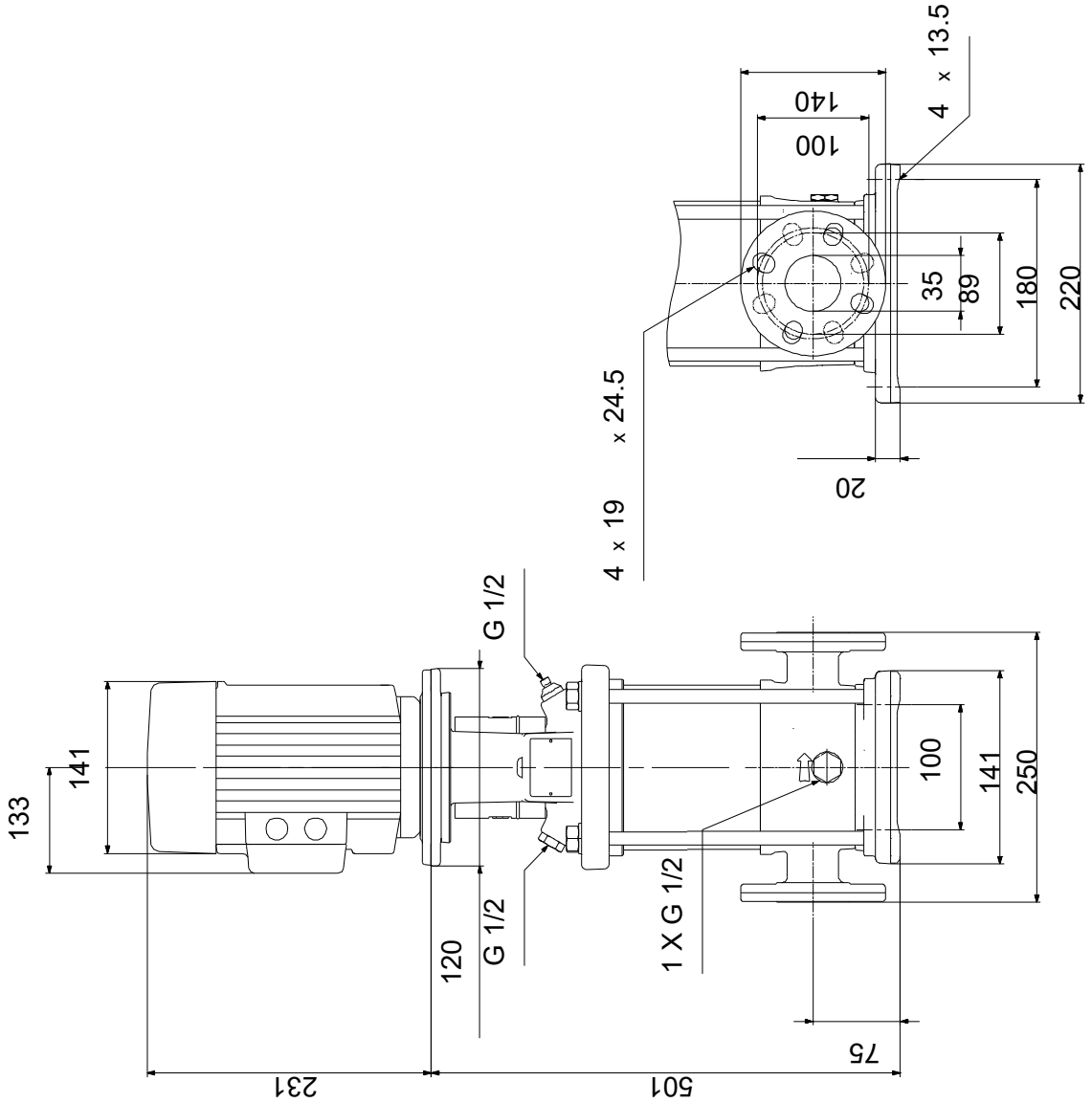

Внимание! Все размеры даны в[мм], если не указано иное.
Правовая оговорка: На данном упрощённом габаритном чертеже представлены не все компоненты.