**Название компании:**
**Разработано:**
**Телефон:**

**Дата:** 08.10.2024

| № п/п | Описание |
|---|---|
| 1 | **CR 1S-7 A-FGJ-A-V-HQQV** |

**Внимание! Фотография продукта может отличаться от существующего.**

Номер изделия: 96556295

Вертикальный многоступенчатый центробежный насос с всасывающим и напорным патрубками, расположенными на одном уровне ("ин-лайн"), что обеспечивает возможность установки в горизонтальной однотрубной системе. Головная часть и основание насоса из чугуна - все остальные контактирующие с перекачиваемой жидкостью детали из нержавеющей стали. Вращение передается через разъемную муфту. Соединение трубопровода выполняется с помощью комбинированных фланцев стандартов DIN-ANSI-JIS.

Насос оснащен асинхронным 1-фазным электродвигателем на лапах, с воздушным охлаждением.

Жидкость:
Рабочая жидкость: Вода
Диапазон температур жидкости: -20 .. 90 °C
Температура перекачиваемой жидкости: 20 °C
Плотность: 998.2 кг/м³

Технические данные:
Скорость насоса, при которой расчитаны его характеристики: 2757 об/м
Номинальный расход: 0.9 м³/ч
Номинальный напор: 31.6 м
Расположение насоса при монтаже: ВЕРТИКАЛЬН.
Тип установки уплотнения: Одинарное
Код торцевого уплотнения вала: HQQV
Сертификаты: CE,EAC,UKCA,SEPRO
Сертифицирован для питьевой воды: WRAS
Допуски по рабочим хар-кам: ISO9906:2012 3B

Материалы:
Основание: Чугун
EN 1561 EN-GJL-200
ASTM A48-25B
Рабочее колесо: Нержавеющая сталь
Рабочее колесо, EN/DIN: EN 1.4301
Рабочее колесо, AISI/ASTM: AISI 304
Подшипник: SIC

Монтаж:
Максимальная температура окружающей среды: 40 °C
Макс. рабочее давление: 25 бар
Макс. давление при заданной темп-ре: 25 бар / 90 °C
25 бар / -20 °C
Стандарт трубного присоединения: DIN / ANSI / JIS
Размер всасывающего патрубка: DN 25/32
Размер напорного патрубка: DN 25/32
Допустимое давление: PN 25
Размер входного фланца: 250 lb

**Название компании:**
**Разработано:**
**Телефон:**

**Дата:** 08.10.2024

| № п/п | Описание |
|---|---|
| 1 | Размер фланца электродвигателя: FT85<br><br>Данные электрооборудования:<br>Стандарт электродвигателя: IEC<br>Тип электродвигателя: 71B<br>Номинальная мощность - P2: 0.37 кВт<br>Энергия (P2), необходимая для насоса: 0.37 кВт<br>Частота питающей сети: 50 Hz<br>Номинальное напряжение: 1 x 220-230/240 В<br>Номинальный ток: 2.95/2.70 A<br>Пусковой ток: 280 %<br>Cos фи - характеристика мощности: 0.99<br>Номинальная скорость: 2770 об/м<br>Эффективность электродвигателя при полной нагрузке: 60.0-56.0 %<br>Количество полюсов: 2<br>Степень защиты (IEC 34-5): 55 Dust/Jetting<br>Класс изоляции (IEC 85): F<br>Номер электродвигателя: 85215102<br><br>Система управления:<br>Frequency converter: Отсут.<br><br>Другое:<br>Минимальный индекс эффективности, MEI ≥: 0.54<br>Вес(Нетто): 25.3 кг<br>Вес(Брутто): 27.7 кг<br>Объем поставки: 0.08 м³ |

**Название компании:**
**Разработано:**
**Телефон:**

**Дата:** 08.10.2024

| Описание | Значение |
|---|---|
| **Общие сведения:** | |
| Наименование продукта: | CR 1S-7 A-FGJ-A-V-HQQV |
| № продукта: | 96556295 |
| EAN код: | 5700398984740 |
| **Технические данные:** | |
| Скорость насоса, при которой расчитаны его характеристики: | 2757 об/м |
| Номинальный расход: | 0.9 м³/ч |
| Номинальный напор: | 31.6 м |
| Максимальный напор: | 41.4 м |
| Ступени: | 7 |
| Рабочие колеса: | 7 |
| Число рабочих колес с уменьшенным диаметром: | 0 |
| Low NPSH: | Нет |
| Расположение насоса при монтаже: | ВЕРТИКАЛЬН. |
| Тип установки уплотнения: | Одинарное |
| Код торцевого уплотнения вала: | HQQV |
| Сертификаты: | CE,EAC,UKCA,SEPRO |
| Сертифицирован для питьевой воды: | WRAS |
| Допуски по рабочим хар-кам: | ISO9906:2012 3B |
| Тип исполнения: | A |
| Модель: | A |
| **Материалы:** | |
| Основание: | Чугун |
| Основание: | EN 1561 EN-GJL-200 |
| Основание: | ASTM A48-25B |
| Рабочее колесо: | Нержавеющая сталь |
| Рабочее колесо, EN/DIN: | EN 1.4301 |
| Рабочее колесо, AISI/ASTM: | AISI 304 |
| Код материала: | A |
| Код резины: | V |
| Подшипник: | SIC |
| **Монтаж:** | |
| Максимальная температура окружающей среды: | 40 °C |
| Макс. рабочее давление: | 25 бар |
| Макс. давление при заданной темп-ре: | 25 бар / 90 °C |
| Макс. давление при заданной темп-ре: | 25 бар / -20 °C |
| Стандарт трубного присоединения: | DIN / ANSI / JIS |
| Размер всасывающего патрубка: | DN 25/32 |
| Размер напорного патрубка: | DN 25/32 |
| Допустимое давление: | PN 25 |
| Размер входного фланца: | 250 lb |
| Размер фланца электродвигателя: | FT85 |
| Код присоединения: | FGJ |
| **Жидкость:** | |
| Рабочая жидкость: | Вода |
| Диапазон температур жидкости: | -20 .. 90 °C |
| Температура перекачиваемой жидкости: | 20 °C |
| Плотность: | 998.2 кг/м³ |
| **Данные электрооборудования:** | |
| Стандарт электродвигателя: | IEC |
| Тип электродвигателя: | 71B |
| Номинальная мощность - P2: | 0.37 кВт |

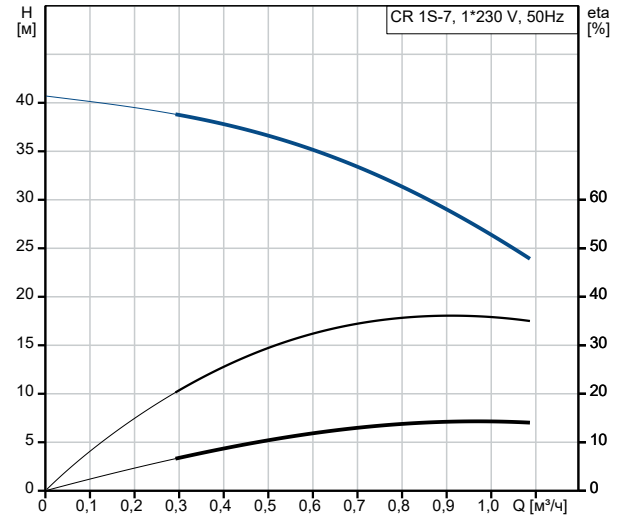


Перекачиваемая жидкость = Вода
Температура перекачиваемой жидкости = 20 °C
Плотность = 998.2 кг/м³

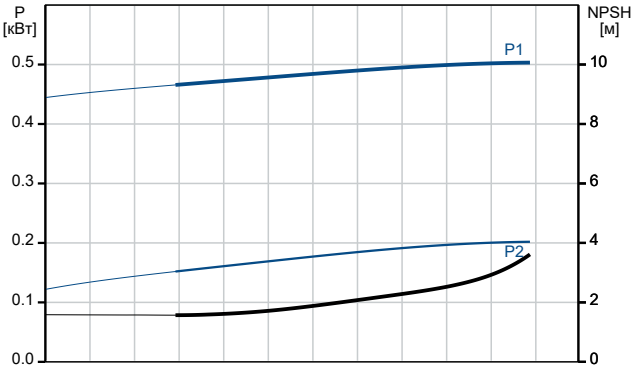

**Название компании:**
**Разработано:**
**Телефон:**

**Дата:** 08.10.2024

| Описание | Значение |
|---|---|
| Энергия (P2), необходимая для насоса: | 0.37 кВт |
| Частота питающей сети: | 50 Hz |
| Номинальное напряжение: | 1 x 220-230/240 В |
| Номинальный ток: | 2.95/2.70 A |
| Пусковой ток: | 280 % |
| Cos фи - характеристика мощности: | 0.99 |
| Номинальная скорость: | 2770 об/м |
| Эффективность электродвигателя при полной нагрузке: | 60.0-56.0 % |
| Количество полюсов: | 2 |
| Степень защиты (IEC 34-5): | 55 Dust/Jetting |
| Класс изоляции (IEC 85): | F |
| Встроенная защита электродвигателя: | PTO |
| Номер электродвигателя: | 85215102 |
| **Система управления:** | |
| Преобразователь частоты: | Отсут. |
| **Другое:** | |
| Минимальный индекс эффективности, MEI ≥: | 0.54 |
| Вес(Нетто): | 25.3 кг |
| Вес(Брутто): | 27.7 кг |
| Объем поставки: | 0.08 м³ |

**Название компании:**
**Разработано:**
**Телефон:**

**Дата:** 08.10.2024

# 96556295 CR 1S-7 A-FGJ-A-V-HQQV 50 Гц

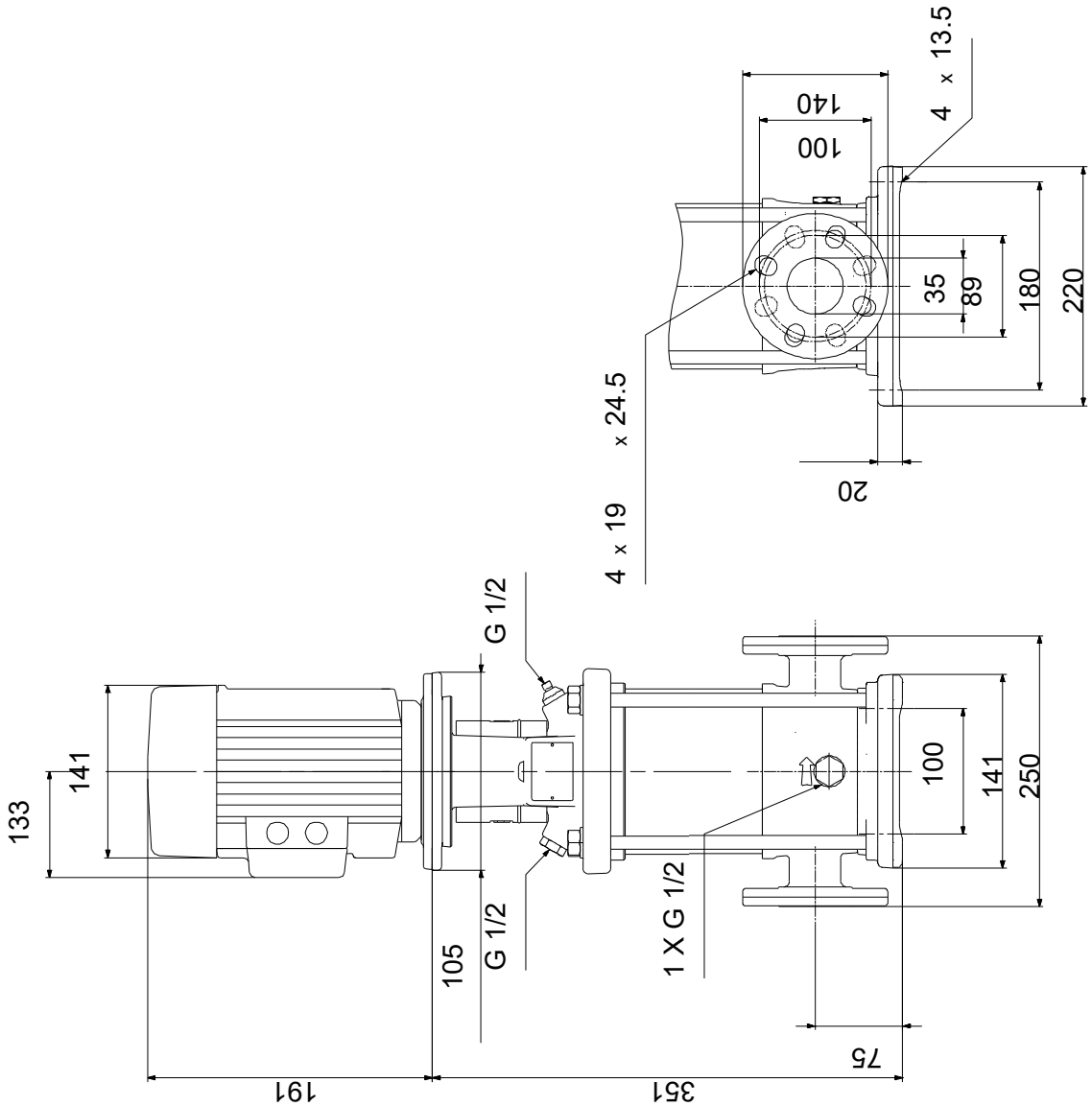


Внимание! Все размеры даны в[мм], если не указано иное.
Правовая оговорка: На данном упрощённом габаритном чертеже представлены не все компоненты.