Телефон
Телефакс

MHL 1202-1/E-3-400-50-2

Установка: Центробежные насосы высокого давления

Клиент		Проект	
№ клиента		№ проекта	
Ответственный		Поз. №	
Редактор		Локальный	
		Дата	20.10.2023

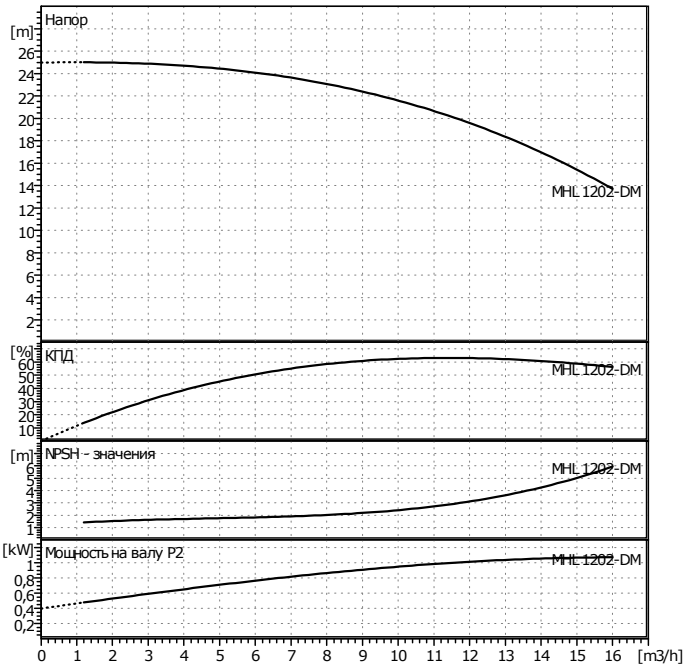

Данные запроса

Расход	0	m³/h
Напор	0	m
Перекачиваемая среда	Вода, чистая	
Температура жидкости	20	°C
Плотность	0,9983	kg/dm³
Кинематическая вязкость	1,005	mm²/s
Давление пара	0,02337	bar

Данные насоса

Тип	MHL 1202-1/E-3-400-50-2	
Вид агрегата	Насос	
Ступень ном. давления	PN 10	
Мин. температура жидкости	0	°C
Макс. температура жидкости	120	°C

Данные гидравлики (рабочая точка)

Расход		m³/h
Напор		m
Число оборотов	2900	1/min
Мощность на валу P2		kW
NPSH		m

Материалы / уплотнение

Корпус насоса	AISI 304
Вал	AISI 304
Рабочее колесо	AISI 304
Торцевое уплотнение	SSFC
Камеры ступеней	AISI 304
Уплотнение	NBR

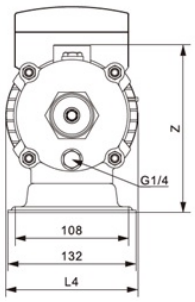

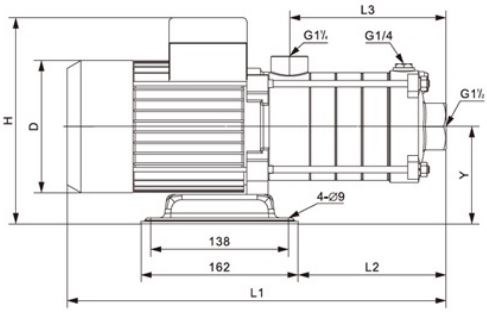

Размеры

mm

L1	405	D	158				
L2	120	L4	158				
Z	223						
Y	118						
L3	108						
H	230						

Всасывающая сторона DNs	G 1 1/2 PN10	/ PN 10
Напорная сторона DNd	G 1 1/4 PN10	/ PN 10
Вес	20	kg

Данные мотора

Ном. мощность P2	1,2	kW
Ном. число оборотов	2900	1/min
Ном. напряжение	3~400 V, 50 Hz	
Макс. потребление тока	2,76	A
Вид защиты	IP 55	

Допустимый перепад напряжения +/- 10%

Арт.№ стандартного исполнения 2479864