Мембранный насос Ruby 025

Варианты исполнения: **PP – ALUMINIUM – PVDF – AISI 316 - PP+CF**

Новая линейка насосного оборудования с обновлённым дизайном и усиленным корпусом. Новые насосы имеет высокую производительность и сниженный расход воздуха.-

II 2 GD c IIB T4
Baseefa15ATEX13DR

5 лет ограниченный гарантии

Преимущества насосов Ruby

- Экономичное потребление воздуха, экологический дизайн
- Высокая степень производительности
- Оптимальная производительность
- Высокая эффективность для давления / вместимости
- Не замерзающие
- Новый дизайн воздушного клапана, полностью контролируемый проход воздуха
- Простота демонтажа и повторной сборки
- Прогрессивная технология мембран.
- Диафрагмы нового поколения с внутренним наружным поршнем
- Комбинированные мембраны PTFE+EPDM. Сочетают в себе самую высокую устойчивость к агрессивным средам тефлона и эластичность EPDM. Рабочая температура от -10°C до +130°C
- Комбинированные мембраны с модифицированным слоем тефлона, рассчитаны на 100 млн. циклов, идеальны для работы с абразивными жидкостями и для работы в условиях отрицательных температур
- Вариант Twin Manifold (два всасывания и две поставки)
- Отличная производительность и соотношение цены и качества
- Идеально подходит для абразивных, вязких и чувствительных к сдвигу сред
- Автоматическое всасывание
- полное погружение в перекачиваемую среду (по запросу)
- перекачивание вязких жидкостей
- простота в обслуживании и замене деталей
- Легкое изменение ориентаиии портов подачи (обратный коллектор);

СОСТАВЛЕНИЕ КОДОВ НАСОСОВ Ruby 025

Модель насоса	Корпус насоса	центральны й корпус	Материал мембран	Гнезда шаров	Шары	Уплотнительные кольца	другие варианты
Ruby 025	**P:** PP **V:** PVDF+CF **A:** Aluminium **PC:** PP+CF **SL:** AISI 316 electropolished **S:** AISI 316	**P:** PP **PC:** PP+CF **W:** PP FDA **A:** Aluminum **AN:** Aluminum Nickel plated	**N:** NBR Conductive **E:** EPDM Conductive **T:** TFM+(EPDM Conductive) **Z:** TFM-A+(EPDM Conductive)	**N:** NBR **E:** EPDM **P:** PP **T:** PTFE **V:** PVDF **A:** Aluminium **S:** AISI 316	**N:** NBR **E:** EPDM **T:** PTFE **S:** AISI 316	**N:** NBR **F:** FKM **T:** PTFE **E:** EPDM	**D:** Twin Manifold **F:** Flange PN10/ANSI/JIS

Ruby инновационный масляный воздушный клапан

Сердцем насоса Ruby является наш инновационный, новый дизайн воздушного клапана. В связи с требованиями нового времени, для создания и предложения высококачественного продукта, с большим вниманием к окружающей среде и ее защите, был создан воздушный клапан мембранных насосов Ruby, который предлагает:

- Работа без масла
- Низкая потребность в обслуживании
- Не подвержен незначительному загрязнению сжатым воздухом
- Значительное энергосбережение
- Незамерзающая работа
- Работа во внешней среде
- Без мертвой точки
- Долгая работоспособность
- Надежность

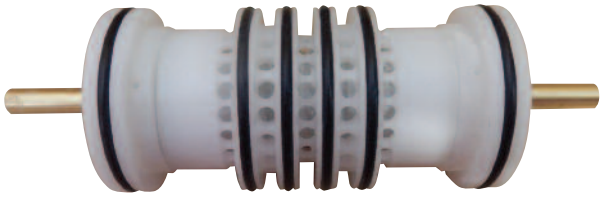

Особенности улучшенной цельной диафрагмы:

- Простота установки и обслуживания
- Длительный срок службы
- Сокращение эксплуатационных расходов
- Улучшенная производительность
- Большой рабочий объем за один цикл
- Без центрального отверстия, что способствует устранению возможной утечки.
- Нет необходимости страхования центральной оси
- Можно скрутить и раскрутить без использования инструментов

Улучшенная цельная диафрагма

Выступы уменьшают растяжения PTFE в процессе регрессии и предотвращают быстрый износ.

Эксклюзивная коническая форма обеспечивает длительный срок службы, отличную способность всасывания и низкое давление на входе.

Вспомогательные рёбра обеспечивают и регулируют гибкость диафрагмы для увеличения срока службы и снижения кавитации на входе.

Крупная встроенная пластина способствует поддержанию почти 50% диафрагмы в течение всего динамического движения.

Технические характеристики насоса

сертификация	II 2 GD c IIB T4 135°C
Строительные материалы	PP, PVDF+CF, ALUMINIUM, PP+CF,AISI316
Мембраны	PTFE с проводящим EPDM PTFE A + с проводящим EPDM проводящий NBR проводящий EPDM
Всасывающий / нагнетательный патрубки	G 1 " -фланец PN10 , ANSI 150 , JIS
Отверстие для подачи воздуха	½ "
Высота самовсасывания при безмасляной работе макс.*	4 м.
Max. Производительность*	175 л/мин.
Max. напор	70 м.
Max. допустимое входное давление воздуха	7 бар
Max. диаметр твёрдых частиц	3,5 мм
Max.температура	PP 60°C, PVDF+CF 95°C, Aluminium 95°C, PP+CF 60°C, AISI316 95°C, 130°C AISI316 с центральный корпус металлический
Вес нетто PP	6,0 кг
Вес нетто PVDF	7,0 кг
Вес нетто Alu	7,5 кг
Вес нетто AISI316	7,5 кг

* Кривые и характеристика эксплуатационных показателей погружных насосов со свободным расходным отверстием, при температуре воды 20°C, варьируются в зависимости от используемого материала.

График производительности мембранный насос

RUBY 025 PTFE - A ФИТТЕД

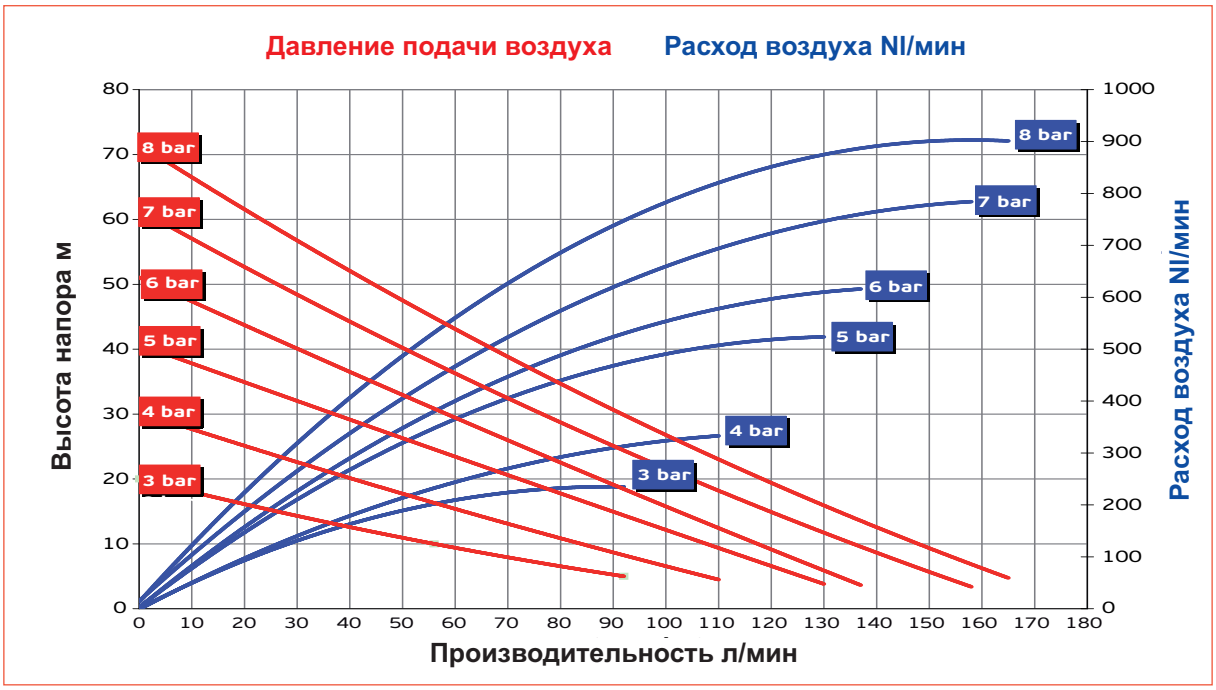

RUBY 025 NBR - EPDM ФИТТЕД

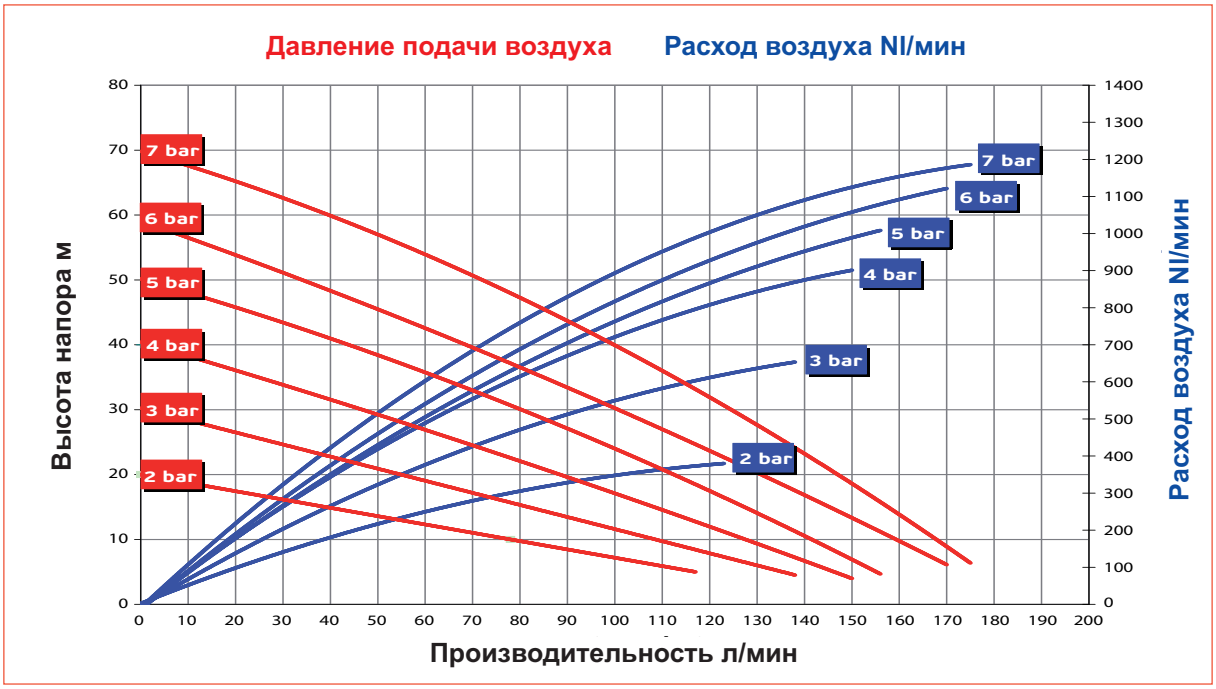

График производительности мембранный насос

RUBY 025 PTFE - ФИТТЕД

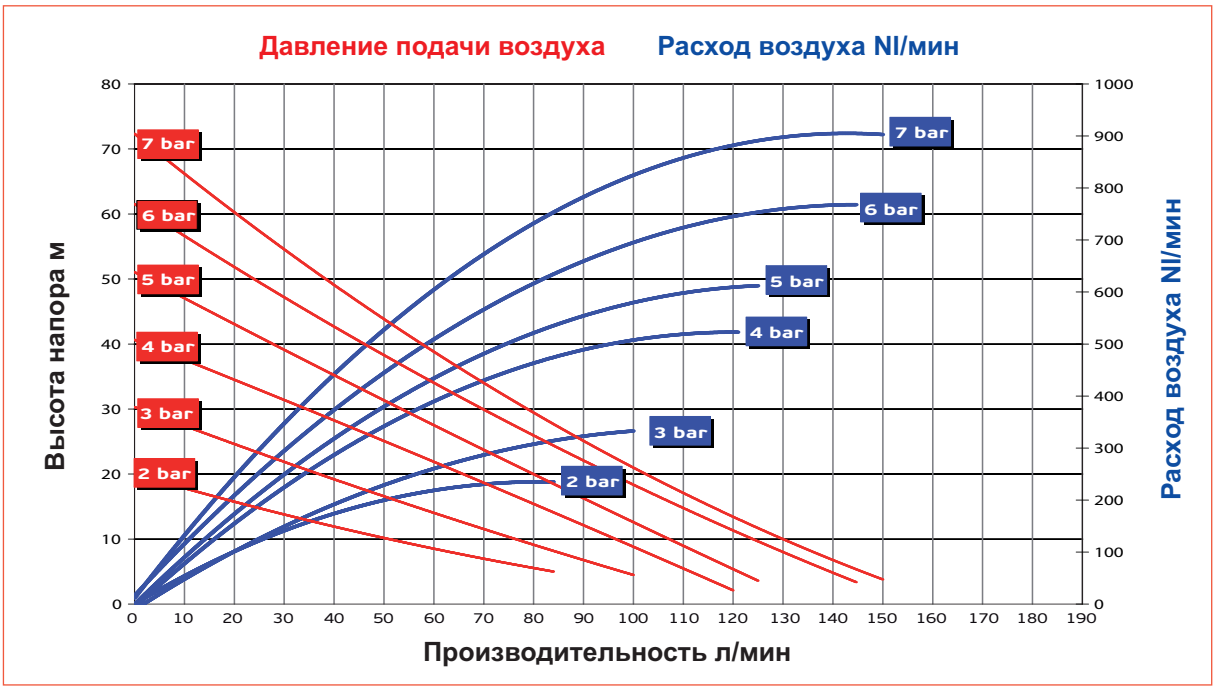

Установочные размеры (мм)
PP – PVDF насос

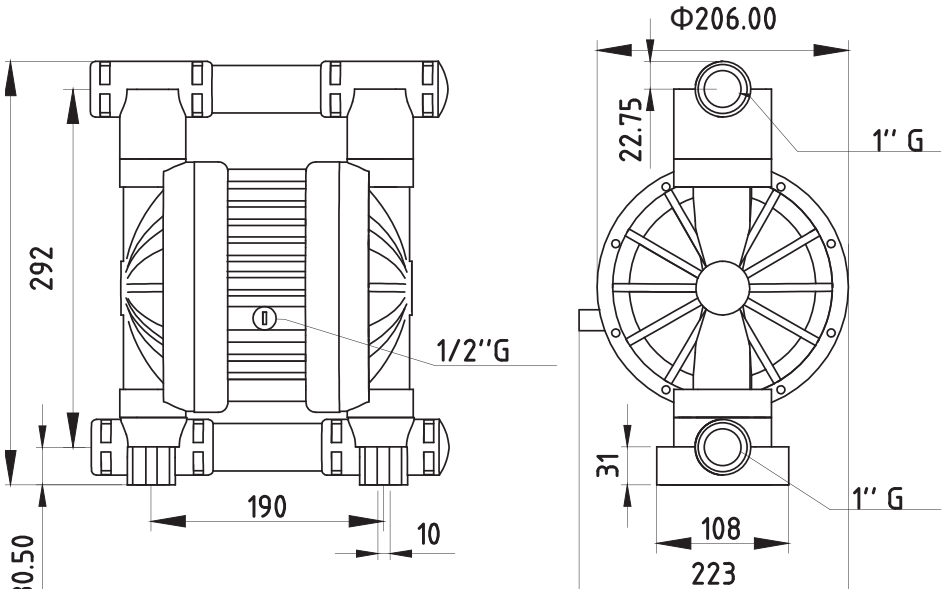

Установочные размеры (мм)
Aluminium насос

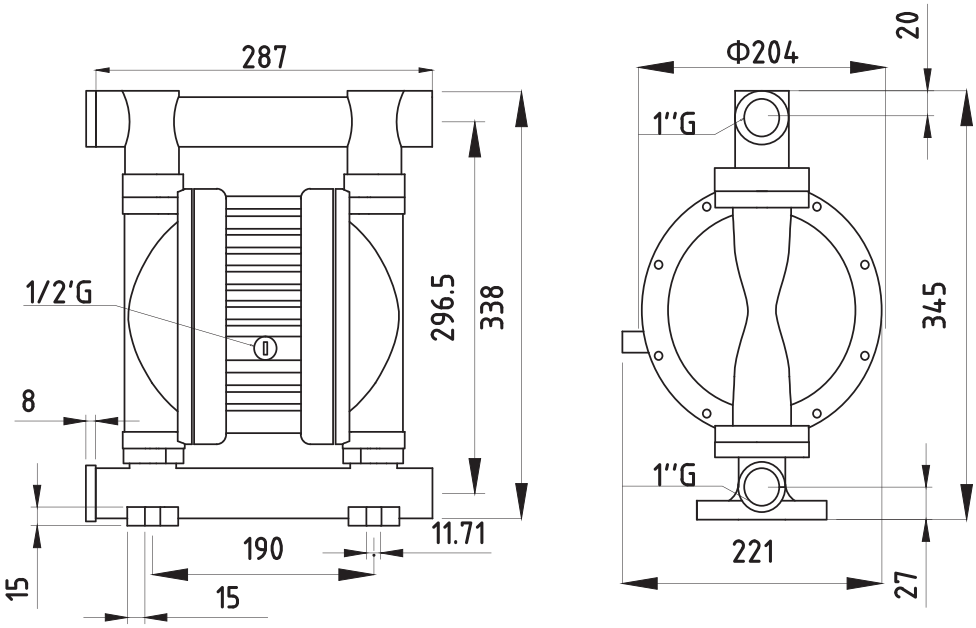

Установочные размеры (мм) AISI 316

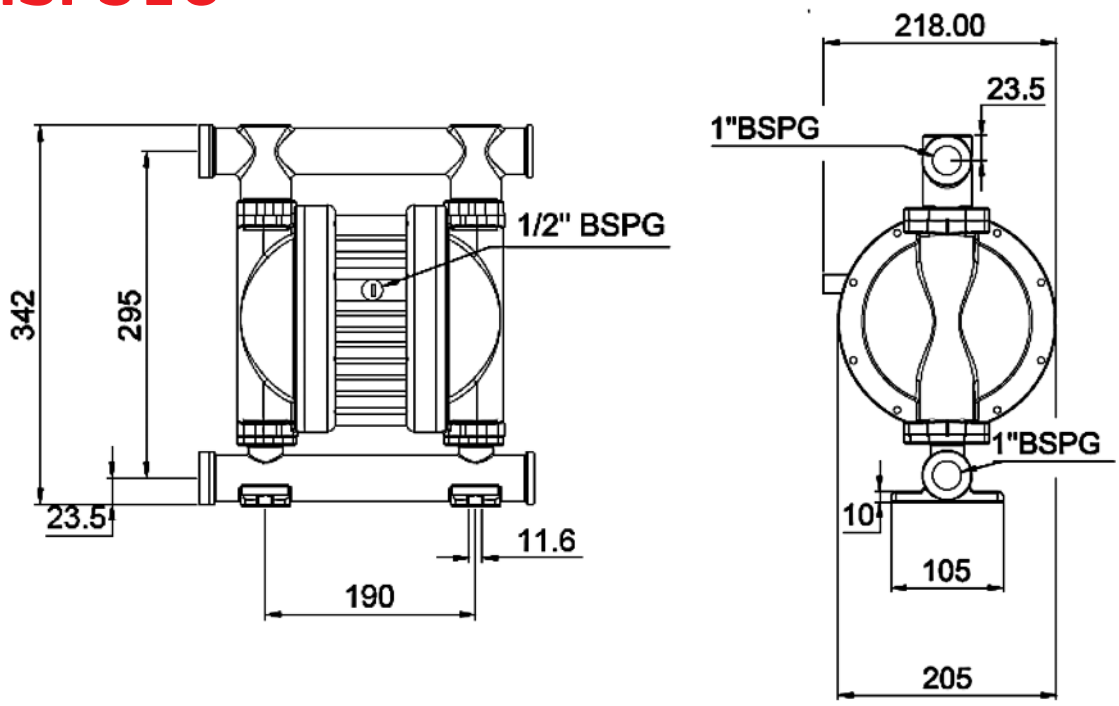
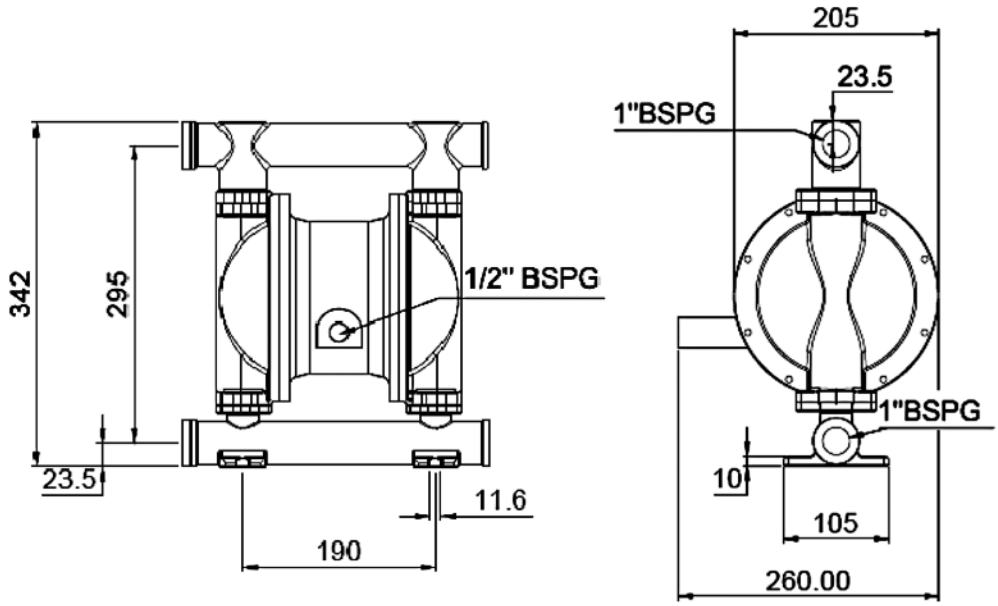
Установочные размеры (мм) AISI 316 with Central block Aluminum