Ответственный
E-Mail
Телефон

Клиент

Ответственный
E-Mail
Телефон

Технические данные

Насос с мокрым ротором высокоэффективный станд
Atmos PICO 30/1-6

Имя проекта	Проект без имени 2022-06-01 11:12:57.587
Номер проекта	
Место установки	
Номер позиции клиента	

Дата 01/06/22

Рабочее поле

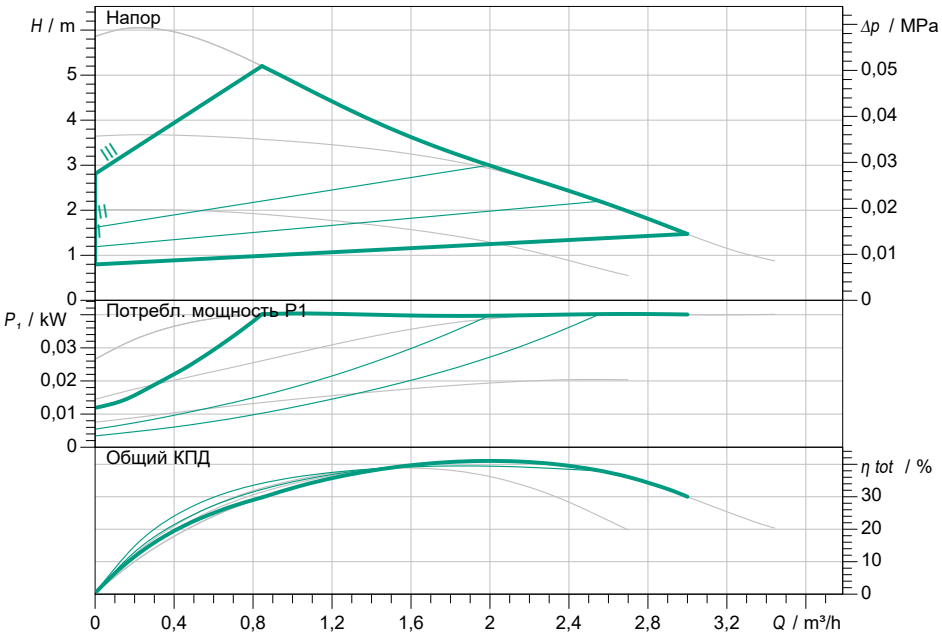

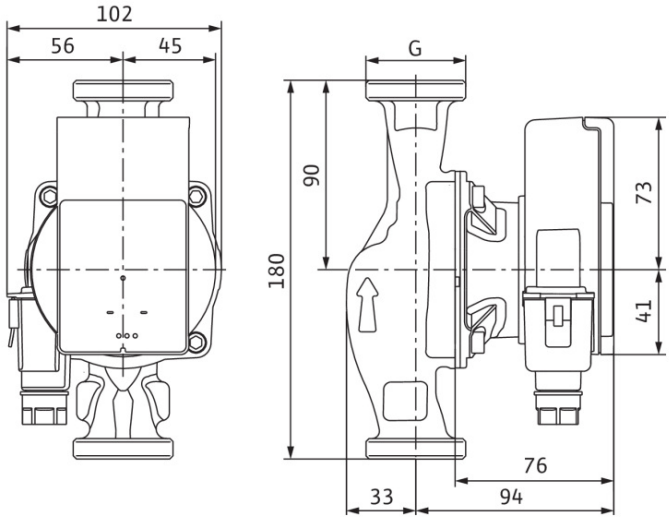

Задать рабочие параметры

Производительность	
Напор	
Перекачиваемая жидкость	Вода 100 %
Т перекач. жидкости	20,00 °C
Плотность	998,30 kg/m³
Кинематич. вязкость	1,00 mm²/s

Гидравлические данные (Рабочая точка)

Производительность	
Напор	
Потребл. мощность P1	

Данные продукта

Насос с мокрым ротором высокоэффективный стандартный Atmos PICO 30/1-6	
Режим работы	dp-v
Max. рабочее давление	1 MPa
Т перекач. жидкости	-10 °C ... +95 °C
Макс. Температура окр. Среды	40 °C
Минимальный подпор при 50 / 95 / 110°C	/ /

Данные мотора

Тип электродвигателя	Электронно-коммутируе
Индекс энергоэффект. (EEI)	
Подключение к сети	1~ 230 V / 50 Hz
Допустимый перепад напряж.	+-10 %
макс. частотой вращения;	
Потребл. мощность P1	0,04 kW
Потребление тока	0,44 A
Степень защиты	IPX2D
Класс нагревостойкости изоляции	F
Защита электродвигателя	интегрировано
Электромагн. совместимость	EN 61800-3
Emitted interference	EN 61000-6-3
Interference resistance	EN 61000-6-2
Резьбовой ввод для кабеля	

Присоединительные размеры

Патрубок на стороне всас.	G 2, PN 10
Патрубок на напорн. стороне DNd	G 2, PN 10
Габаритная длина	180 mm

Материалы

Корпус насоса	EN-GJL-200
Рабочее колесо	PP-GF40
Вал	1.4122
Материал подшип.	Металлографит

Данные для заказа

Вес, прим.	2 kg
Номер позиции	4232695