Ответственный
E-Mail
Телефон

**Клиент**

Ответственный
E-Mail
Телефон

# Технические данные

## Насос с сухим ротором высокоэффективный один
## Stratos GIGA2.0-B 65/1-21/3,0-S1

| | |
|---|---|
| Номер проекта | Nepojmenovaný projekt 2026-06-05 11:34:01.376 |
| Имя проекта | |
| Место установки | |
| Номер позиции клиента | |

Дата 05.06.26

**Рабочее поле**

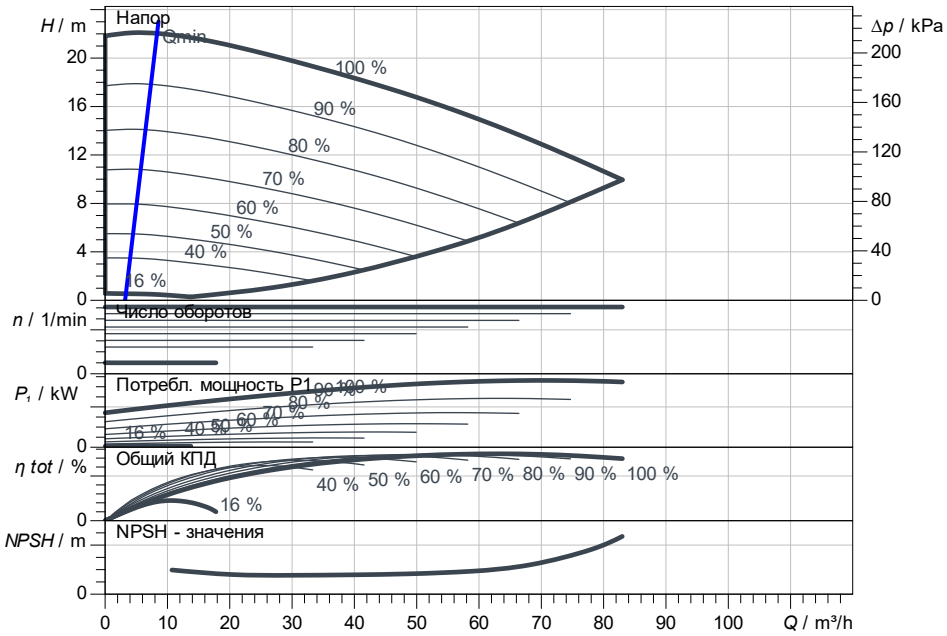


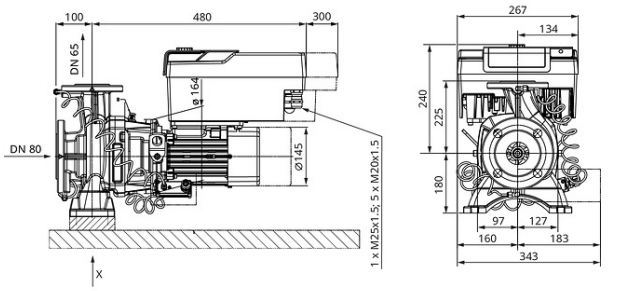


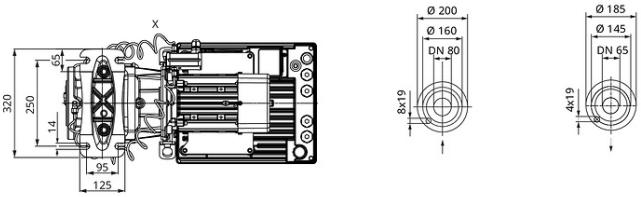


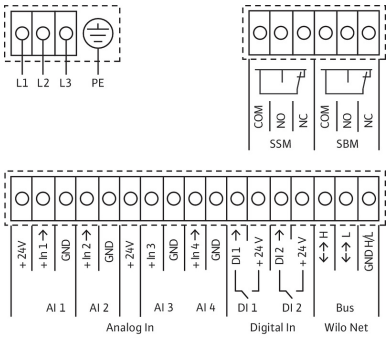


**Задать рабочие параметры**

| | |
|---|---|
| Производительность | |
| Напор | |
| Перекачиваемая жидкость | Вода 100 % |
| T перекачиваемой жидкости | 20.00 °C |
| Плотность | 998.30 kg/m³ |
| Кинематич. вязкость | 1.00 mm²/s |

**Гидравлические данные (Рабочая точка)**

| | |
|---|---|
| Производительность | |
| Напор | |
| Потребл. мощность P1 | |
| NPSH | |

**Данные продукта**

| | |
|---|---|
| Насос с сухим ротором высокоэффективный одинарный | |
| Stratos GIGA2.0-B 65/1-21/3,0-S1 | |
| Режим работы | n-const |
| Max. рабочее давление | 1600 kPa |
| T перекачиваемой жидкости | -20 °C ... +140 °C |
| Макс. Температура окр. Среды | 50 °C |
| Индекс минимальной эффективности | ≥0.17(MEI) |

**Данные мотора**

| | |
|---|---|
| Тип электродвигателя | Электронно-коммутиру |
| Класс эффективности | IE5 |
| Подключение к сети | 3~400 V / 50 Hz |
| Допустимый перепад напряжения | +-10 % |
| макс. частотой вращения; | 3000 1/min |
| Ном. Мощность Pn | 3.00 kW |
| Номинальный ток | 5.20 A |
| Степень защиты | IP55 |
| Класс нагревостойкости изоляции | F |
| Защита электродвигателя | Термодатчик встроен |

**Присоединительные размеры**

| | |
|---|---|
| Патрубок на всас. стороне DNs | DN 80, PN 16 |
| Патрубок на напорн. стороне DNd | DN 65, PN 16 |
| Габаритная длина | - |

**Материалы**

| | |
|---|---|
| Вал | 1.4057 |
| Фонарь | 5.1301, EN-GJL-250 с катафорезн |
| Корпус насоса | 5.1301/EN-GJL-250 |
| Уплотнение вала | Q1Q1X4GG |
| Рабочее колесо | PPS-GF40 |

**Данные для заказа**

| | |
|---|---|
| Вес, прим. | 51 kg |
| Номер позиции | 2234445 |