Ответственный
E-Mail
Телефон

Клиент

Ответственный
E-Mail
Телефон

Технические данные

Насос с сухим ротором высокоэффективный один
Stratos GIGA2.0-B 50/1-46/7,5-R1-S1

Номер проекта	Έργο χωρίς όνομα 2026-06-08 05:03:07.779
Имя проекта	
Место установки	
Номер позиции клиента	

Дата 08.06.26

Рабочее поле

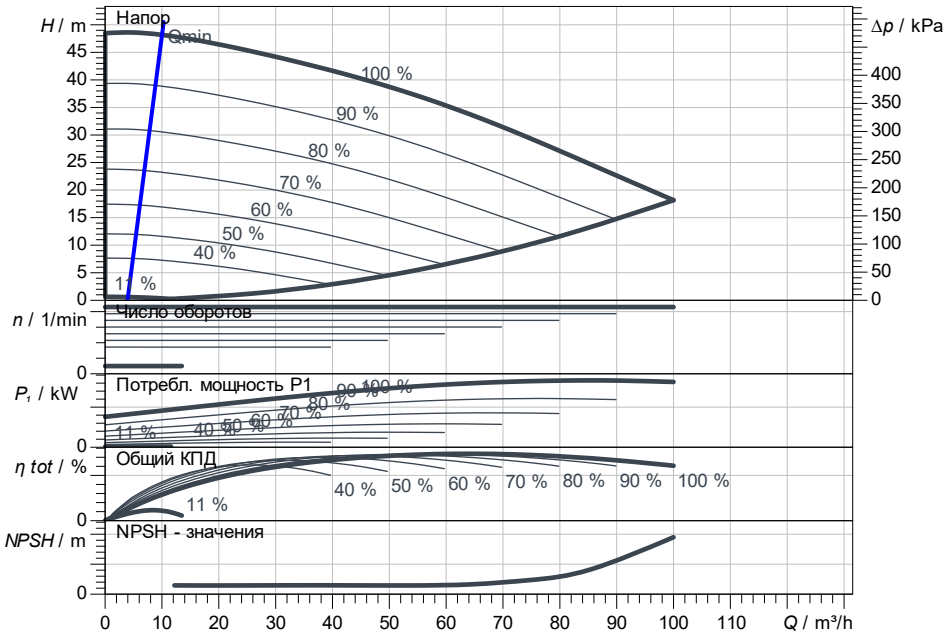

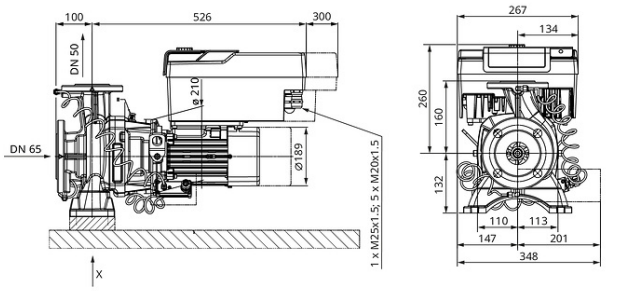

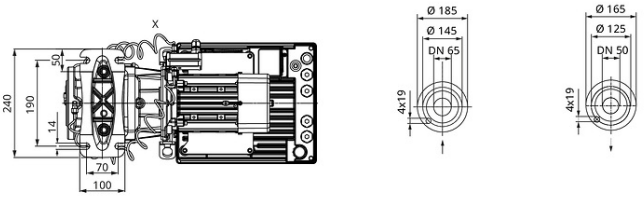

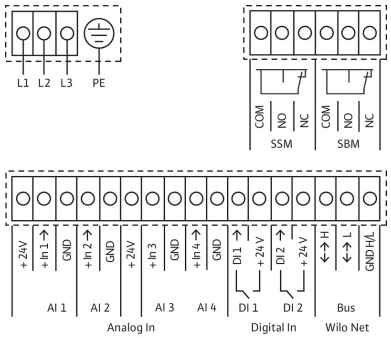

Задать рабочие параметры

Производительность	
Напор	
Перекачиваемая жидкость	Вода 100 %
T перекачиваемой жидкости	20.00 °C
Плотность	998.30 kg/m³
Кинематич. вязкость	1.00 mm²/s

Гидравлические данные (Рабочая точка)

Производительность	
Напор	
Потребл. мощность P1	
NPSH	

Данные продукта

Насос с сухим ротором высокоэффективный одинарный	
Stratos GIGA2.0-B 50/1-46/7,5-R1-S1	
Режим работы	n-const
Max. рабочее давление	1600 kPa
T перекачиваемой жидкости	-20 °C ... +140 °C
Макс. Температура окр. Среды	50 °C
Индекс минимальной эффективности	≥0.17 (MEI)

Данные мотора

Тип электродвигателя	Электронно-коммутиру
Класс эффективности	IE5
Подключение к сети	3~400 V / 50 Hz
Допустимый перепад напряжения	+-10 %
макс. частотой вращения;	4200 1/min
Ном. Мощность Pn	7.50 kW
Номинальный ток	14.20 A
Степень защиты	IP55
Класс нагревостойкости изоляции	F
Защита электродвигателя	Термодатчик встроен

Присоединительные размеры

Патрубок на всас. стороне DNs	DN 65, PN 16
Патрубок на напорн. стороне DNd	DN 50, PN 16
Габаритная длина	-

Материалы

Вал	1.4057
Фонарь	5.1301, EN-GJL-250 с катафорезн
Корпус насоса	5.1301/EN-GJL-250
Уплотнение вала	Q1Q1X4GG
Рабочее колесо	PPS-GF40

Данные для заказа

Вес, прим.	61 kg
Номер позиции	2234463