Ответственный
E-Mail
Телефон

Клиент

Ответственный
E-Mail
Телефон

Технические данные

Насос с сухим ротором стандартный одинарный IPL 32/165-4/2 PN 10

Номер проекта	Unbenanntes Projekt 2026-07-01 06:49:16.529
Имя проекта	
Место установки	
Номер позиции клиента	

Дата 01.07.26

Рабочее поле

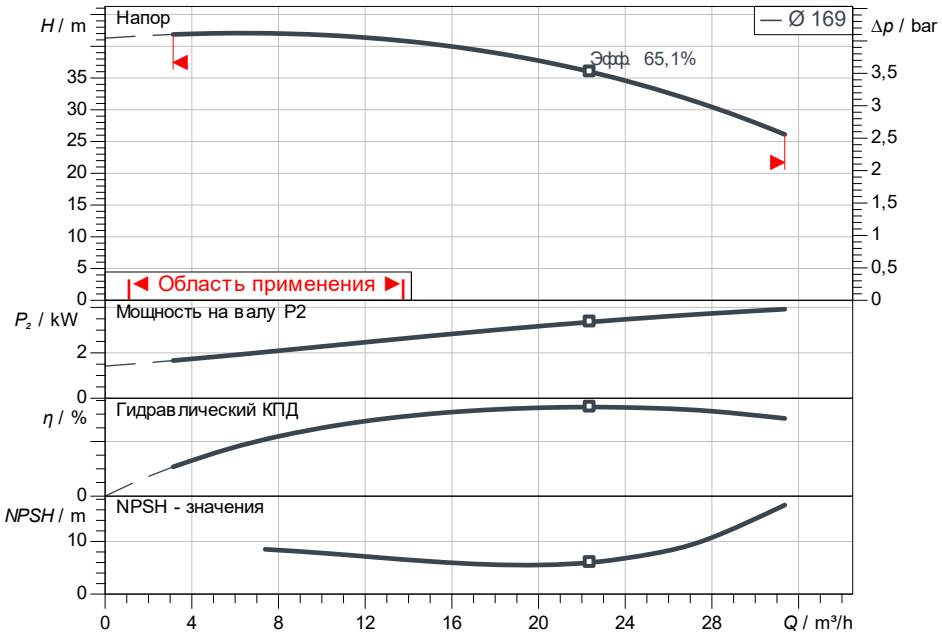

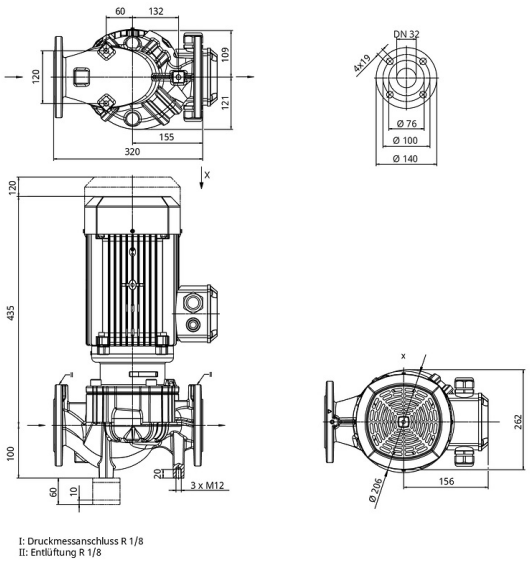

Задать рабочие параметры

Производительность	
Напор	
Перекачиваемая жидкость	Вода 100 %
Т перекачиваемой жидкости	20,00 °C
Плотность	998,30 kg/m³
Кинематич. вязкость	1,00 mm²/s

Гидравлические данные (Рабочая точка)

Производительность	
Напор	
Мощность на валу P2	
Гидравлический КПД	
NPSH	

Данные продукта

Насос с сухим ротором стандартный одинарный IPL 32/165-4/2 PN 10	
Max. рабочее давление	10 bar
Т перекачиваемой жидкости	-20 °C ... +120 °C
Макс. Температура окр. Среды	40 °C
Индекс минимальной эффективности	≥0,4 (MEI)

Данные мотора

Класс эффективности мотора	
Подключение к сети	3~400 V / 50 Hz
Допустимый перепад напряжения	+-10 %
Номинальная частота вращения	2.900 1/min
Ном. Мощность Pn	4,00 kW
Номинальный ток	8,20 A
Коэффициент мощности	0,84
КПД	
50% / 75% / 100%	87,6/ 88,1/88,1%
Степень защиты	IP55
Класс нагревостойкости изоляции	F
Защита электродвигателя	Нет

Присоединительные размеры

Патрубок на всас. стороне DNs	DN 32, PN 16
Патрубок на напорн. стороне DNd	DN 32, PN 16
Габаритная длина	320 mm

Материалы

Корпус насоса	5.1301, EN-GJL-250 c
Рабочее колесо	EN-GJL-200
Фонарь	5.1301, EN-GJL-250 c
Вал	1.4122
Уплотнение вала	AQ1EGG

Данные для заказа

Вес, прим.	56 kg
Номер позиции	2231806