Технические данные
IPN 50/120-1,5/2
Тип: Ин-лайн насос

Разработал:
Проект:
Назначение:

Дата: 08.05.2026

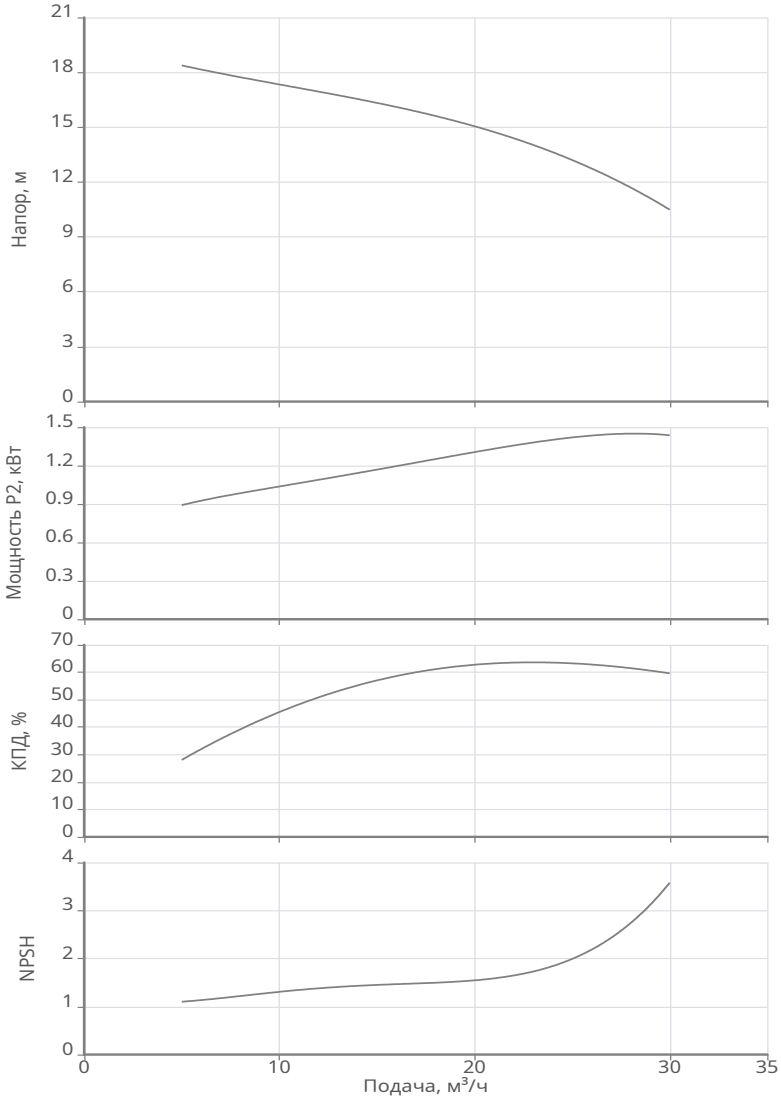

Данные продукта	
Макс. рабочее давление	16 бар
Макс. напор	19.75 м
T мин.перекачиваемой жидкости	-30 °C
T макс.перекачиваемой жидкости	120 °C
Диаметр рабочего колеса	120 мм
Данные мотора	
Монтажное исполнение	IM V1
Типоразмер (габарит)	90
Класс эффективности	IE2
Подключение к сети	3~400 В / 50 Гц
Допустимый перепад напряжения	+/- 10%
Номинальная частота вращения	2890 об/мин
Номинальная мощность	1.5 кВт
Номинальный ток	3.34 A
Коэффициент мощности	0.84
КПД	81.3 %
Степень защиты	IP 55
Класс нагревостойкости изоляции	F
Уровень звукового давления	58 dB(A)
Защита электродвигателя от перегрева	Биметалл
Сервис фактор (SF)	1
Кабельный ввод	1 × M25*1.5
Материалы	
Уплотнение со стороны рабочего колеса	G1-U3AEFG
Гидравлический корпус	Чугун EN-GJL-250
Фонарь	Чугун EN-GJL-200
Рабочее колесо	Чугун EN-GJL-200
Вал гидравлической части	Нерж.сталь AISI 304
Подсоединение к трубопроводу	
DNs	DN50 PN16
DNd	DN50 PN16
Дополнительная информация	
Вес	48 кг
Артикул	2474251

Технические данные
IPN 50/120-1,5/2
Тип: Ин-лайн насос

Разработал:
Проект:
Назначение:

Дата: 08.05.2026

Информация о серии

Тип:

Универсальный насос с сухим ротором в инлайн-исполнении с фланцевым соединением.

Применение: Перекачивание воды, водогликолевых смесей и других жидкостей (без содержания твёрдых или абразивных компонентов; не агрессивных по отношению к материалам насоса) в циркуляционных и повысительных системах. В зависимости от типа перекачиваемой жидкости, основными областями применения насосов являются:

- Отопление
- Кондиционирование
- Охлаждение
- Водоснабжение
- Ирригация
- Пожаротушение
- Производственные процессы

Ваши преимущества

- Низкий уровень шума
- Поверхности всех чугунных компонентов с защитным катафорезным покрытием
- Широкий диапазон гидравлических характеристик
- Минимальное сопротивление потоку за счет дополнительной механической обработки
- Съемная конструкция комплектной опорной пластины (DN40-150)
- Единая конструкция вала-муфты (DN40-150)
- Встроенная защита мотора
- СТУ в виде картриджа, не требующее демонтажа электродвигателя при замене (DN200-300)

Технические характеристики:

- Подключение к сети: – 3~400В/50Гц, – 1~230В/50Гц (опционально до 2,2 кВт)
- Класс изоляции: F
- Степень защиты: IP 55
- Тип перекачиваемой жидкости: чистая вода без абразивных частиц и водогликолевые смеси с концентрацией до 50%
- Температура перекачиваемой жидкости: от -30 °C до +120 °C
- Максимальное рабочее давление: 16 бар
- Температура окружающей среды: от 0 °C до +40 °C

Комплект поставки:

- Насос
- Инструкция по монтажу и эксплуатации

Технические данные

IPN 50/120-1,5/2

Тип: Ин-лайн насос

Разработал:

Дата: 08.05.2026

Проект:

Назначение:

Габаритные размеры

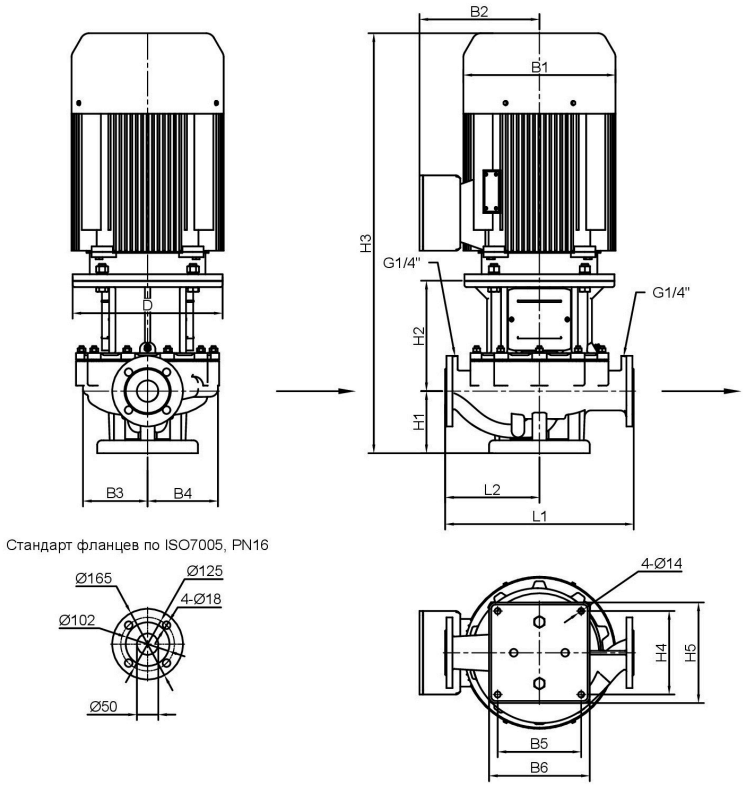

B1: 168
B2: 106
B3: 121
B4: 121
B5: 195
B6: 235
D: 200
H1: 145
H2: 150
H3: 588
H4: 195
H5: 235
L1: 340
L2: 170
D1: 4-□14

Схема подключения

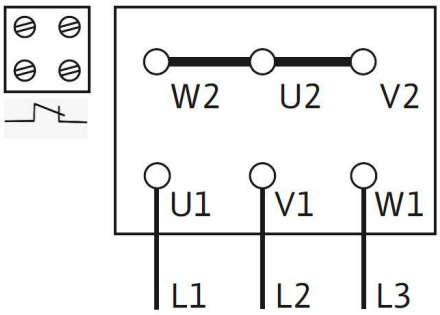

Подключение Y