FANCY the pump of arts	Информация о продукте 100WQ100-35-22S4	завод - изготовитель	FANCY PUMP(ZHEJIANG) Co., LTD
		адрес	Wanchang Road, Wenling City, Zhejiang
		телефон	+86 13566667995
		дата	2026/02/13
название проекта		имя клиента	
		адрес	
номер		контакты	Олег
		телефон	

Номер：	100WQ100-35-22S4
Рисунок модели: (Примечание:: фото только дляознакомления)	Описание серии：
	WQS – канализационный насос из нержавеющей стали (AISI 304 / AISI 316). Корпус насоса устойчив к коррозии и истиранию, что обеспечивает долгий срок службы. Рабочее колесо закрытого типа имеет два лопастных канала с увеличенным проходным сечением, предотвращающих засорение. Доступен в двух вариантах монтажа: стационарный с автоматической муфтой, переносной.

Паспортные параметры

Номинальная подача (м³/ч)	100
Номинальный напор (м)	35
Номинальная мощность (кВт)	22
Эффективность(%)	70.9
Частота вращения (об/мин)	3500

Материал

Корпус насоса	SS304
Рабочее колесо	SS304
Вал насоса	SS304
Основание	SS304

Электродвигатель

Количество фаз двигателя	3～ph
Степень защиты	IP68
Класс изоляции	F
Мощность двигателя (кВт)	22KW
Частота (Гц)	60
Номинальное напряжение(В)	380
Номинальный ток(А)	42.2

Жидкость

Температура жидкости	≤40°C
Диаметр прохода твердых частиц (мм)	Ø35
Уровень pH жидкости	4～10
Плотность среды	≤1.1×10³кг/м³

Монтаж

Тип монтажа	Гибкий шланг
Максимальная глубина погружения (м)	От центра рабочего колеса, максимум не превышает 5 м
Класс давления фланца	0.6 Мра

Установочные размеры

Тип рабочего колеса	Закрытое двухканальное
Спецификация кабеля	4 * 10 * 8 38 Наборы

Уплотнение

Технические характеристики механического уплотнения	Сила 560D - 50 + 109 - 50
Модель подшипника	7311+6311

Производитель может изменять размеры и технические характеристики без предварительного уведомления

FANCY the pump of arts	Информация о продукте 100WQ100-35-22S4	завод - изготовитель	FANCY PUMP(ZHEJIANG) Co., LTD
		адрес	Wanchang Road, Wenling City, Zhejiang
		телефон	+86 13566667995
		дата	2026/02/13
название проекта		имя клиента	
		адрес	
номер		контакты	Олег
		телефон	

Технические характеристики

Версия насоса	Вторая редакция

Производитель может изменять размеры и технические характеристики без предварительного уведомления

FANCY the pump of arts	Кривая производительности 100WQ100-35-22S4	завод - изготовитель	FANCY PUMP(ZHEJIANG) Co., LTD
		адрес	Wanchang Road, Wenling City, Zhejiang
		телефон	+86 13566667995
		дата	2026/02/13
название проекта		имя клиента	
		адрес	
номер		контакты	Олег
		телефон	

water, температура20°C, плотность1000 кг/м3, вязкость среды1мм²/с, IS09906：2012 Grade 3B

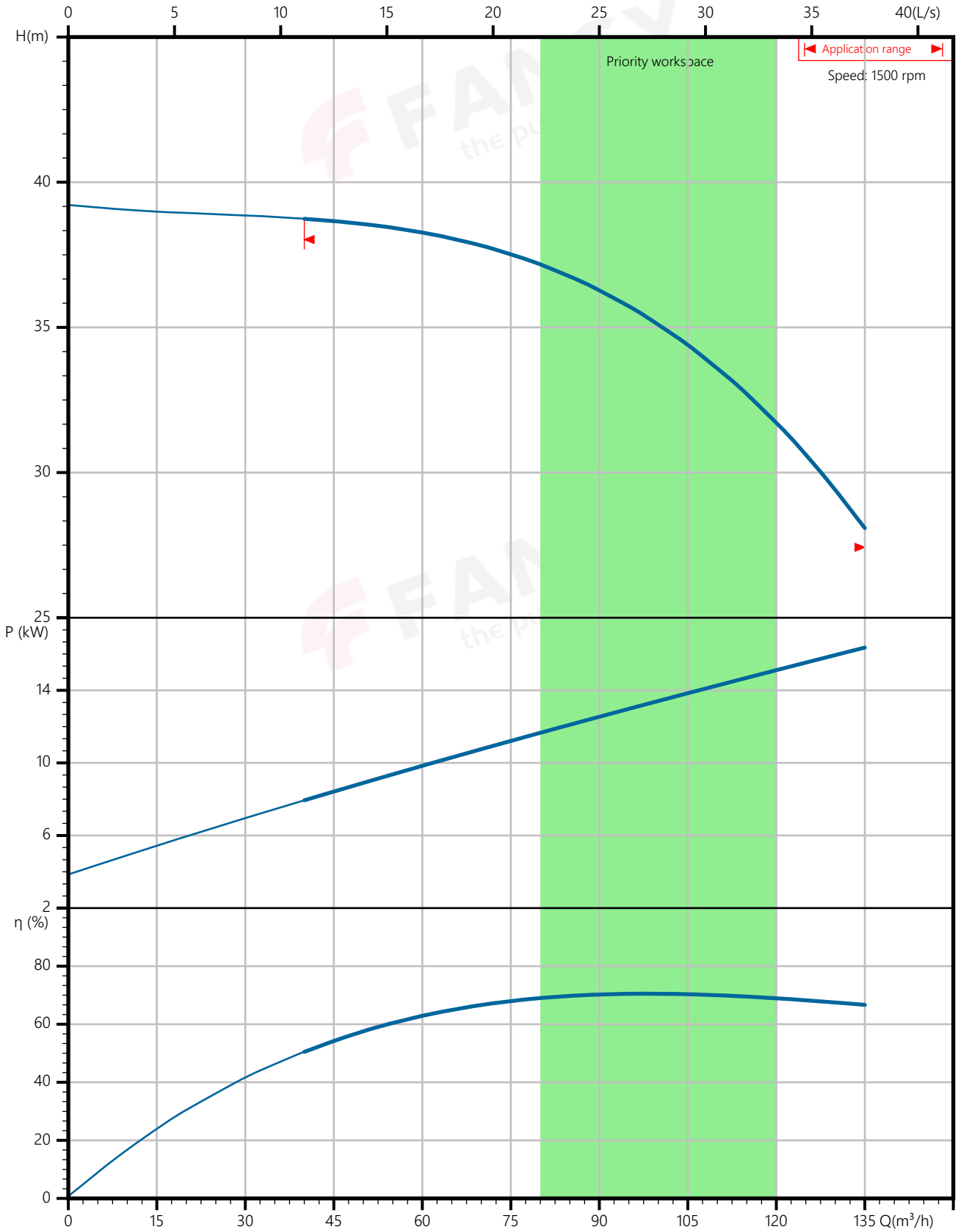

Производитель может изменять размеры и технические характеристики без предварительного уведомления

FANCY the pump of arts	Тех параметры 100WQ100-35-22S4	завод - изготовитель	FANCY PUMP(ZHEJIANG) Co., LTD
		адрес	Wanchang Road, Wenling City, Zhejiang
		телефон	+86 13566667995
		дата	2026/02/13
название проекта		имя клиента	
		адрес	
номер		контакты	Олег
		телефон	

Номинальные параметры	
Модель	100WQ100-35-22S4
Номер	
Расход	100 м³/ч
Напор	35 M
Эффективность (%)	70.9
Скорость (об/мин)	1500

Среда	
Наименование среды	water
Температура (°C)	20
Плотность (кг/м³)	1000
Вязкость среды (мм²/с)	1

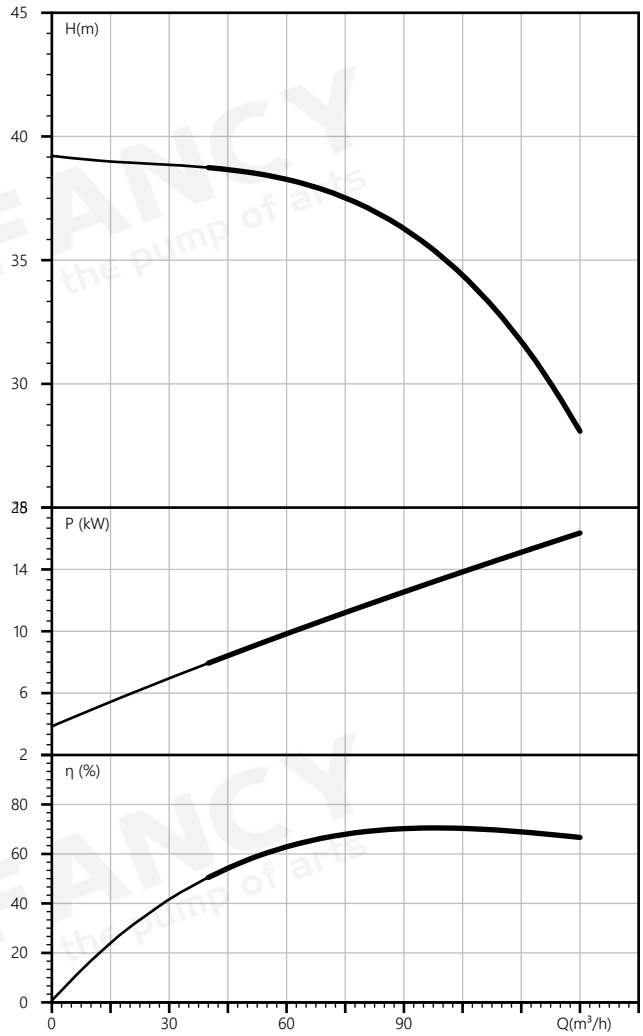

Производитель может изменять размеры и технические характеристики без предварительного уведомления

FANCY the pump of arts	Сборочный чертеж 100WQ100-35-22S4	завод - изготовитель	FANCY PUMP(ZHEJIANG) Co., LTD
		адрес	Wanchang Road, Wenling City, Zhejiang
		телефон	+86 13566667995
		дата	2026/02/13
название проекта		имя клиента	
		адрес	
номер		контакты	Олег
		телефон	

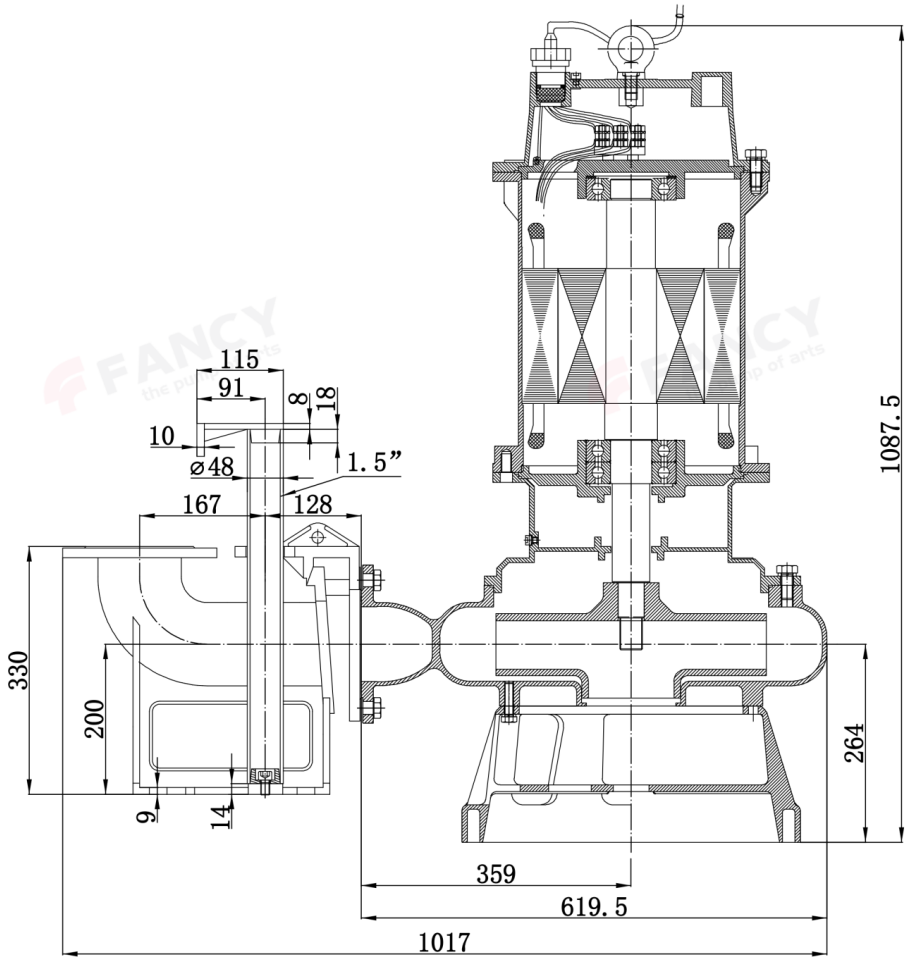

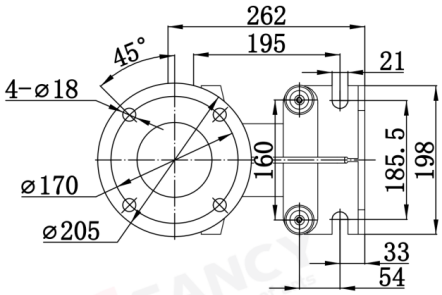

								FANCY the pump of arts
Mark	Places	Section	Mod.file no.	Signature	yy/mm/dd			Installation dimension Установочный размер
Design			Standard.			Stage mark	Weight	Scale
								100WQ100-35-22S4
Verify								
Craft			Approve			Total: 1 pages	page: 1	

Производитель может изменять размеры и технические характеристики без предварительного уведомления

FANCY the pump of arts	Рисунок модели 100WQ100-35-22S4	завод - изготовитель	FANCY PUMP(ZHEJIANG) Co., LTD
		адрес	Wanchang Road, Wenling City, Zhejiang
		телефон	+86 13566667995
		дата	2026/02/13
название проекта		имя клиента	
		адрес	
номер		контакты	Олег
		телефон	

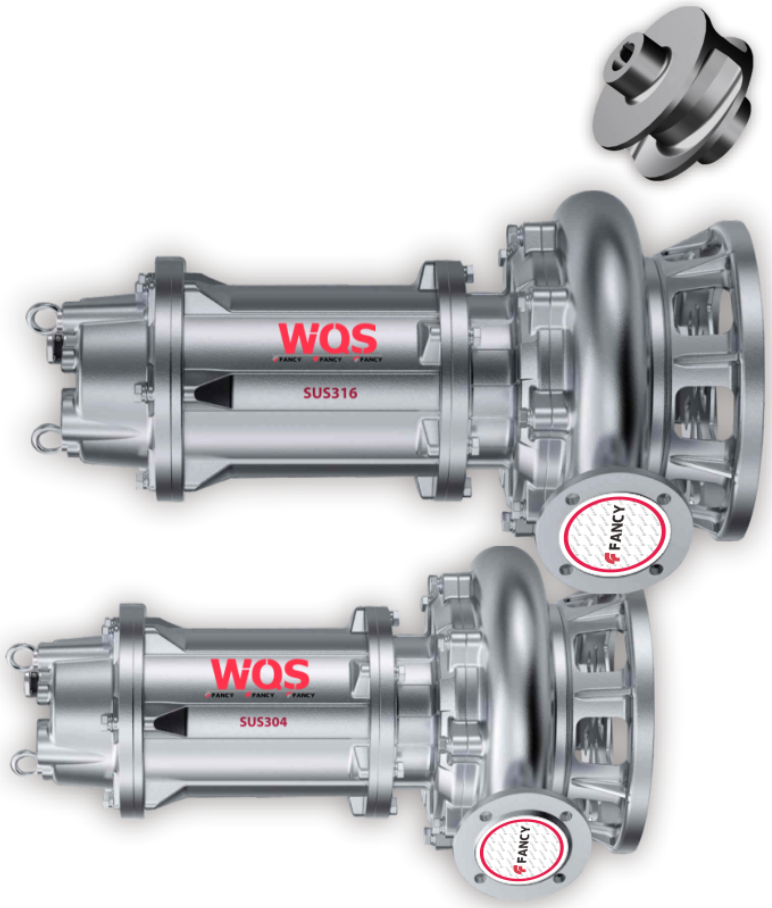

Производитель может изменять размеры и технические характеристики без предварительного уведомления

FANCY the pump of arts	Заказ 100WQ100-35-22S4	завод - изготовитель	FANCY PUMP(ZHEJIANG) Co., LTD
		адрес	Wanchang Road, Wenling City, Zhejiang
		телефон	+86 13566667995
		дата	2026/02/13
название проекта		имя клиента	
		адрес	
номер		контакты	Олег
		телефон	

Модель： 100WQ100-35-22S4

Номер：

Цена：

Количество： 1

Общая цена：