Технические данные
Погружной канализационный насос
SL.150.1.150.4

График производительности

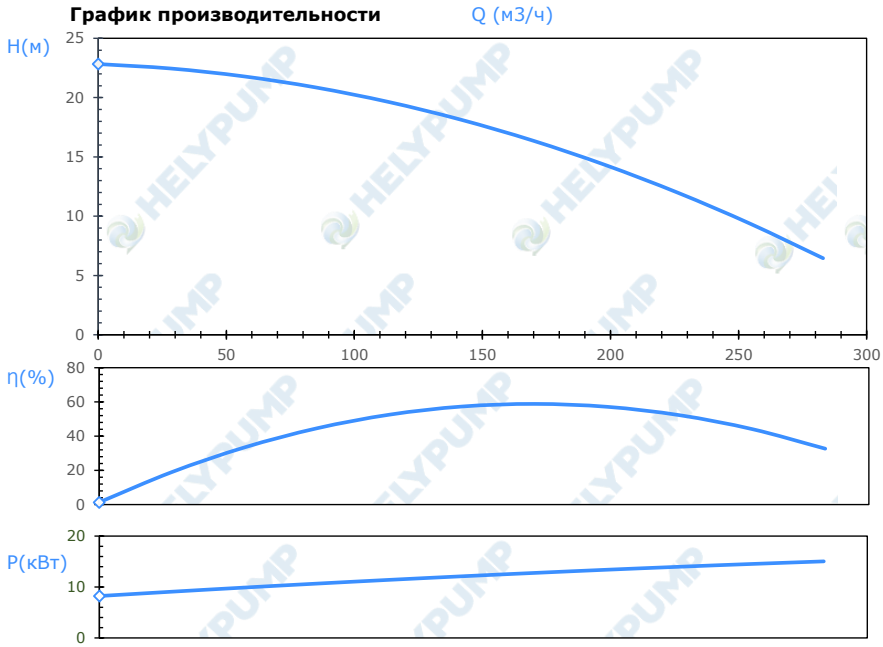

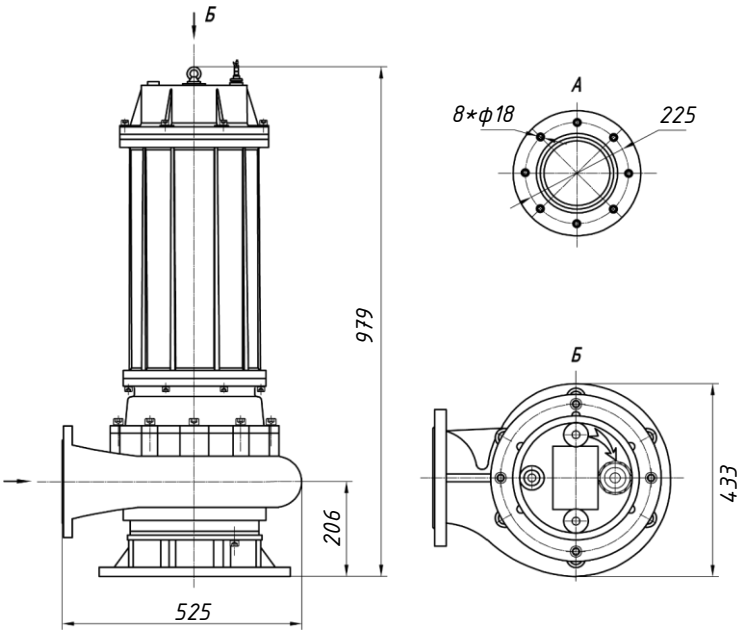

Гидравлические данные

Qnom (м3/ч) =	169
Hnom (м)=	22,8
Eta(%)=	58,8

Данные продукта

Тип рабочего колеса	Закрытое - 2
Материал рабочего колеса	СЧ200
Материал вала	Сталь 45Х
Материал корпуса	СЧ200
Торцевое уплотнение	SiC|SiC
Тип подключения	Фланцевое
Размер напорного патрубка	150
Номинальное давление	PN6
t жидкости °C	40
t окр.среды °C	40
pH	pH 4-10
Макс диаметр прохода частиц, мм	74

Данные мотора

Мощность двигателя, кВт	15
Тип двигателя	3ph/async/4P
Класс пыле-влагозащиты	IP68
Класс изоляции обмотки статора	F
Энергоэффективность двигателя	IE2
Питающее напряжение, В	3~380/400
Частота, Гц	50
Номинальная сила тока, А	29,8
Длина кабеля, м	10
Сечение жил кабеля	3x6мм²+1x1.98мм²
Частота вращения, об/мин	1450
Способ запуска	прямой

Защита

Защита двигателя от перегрева	+
Датчик попадания влаги	+

Общие характеристики

Вес, кг	229
Максимальный уровень шума, дБ*	<70

1. Для закрытых многоканальных рабочих колёс цифра следующая за названием обозначает число каналов в колесе.
2. Число перед буквой P в строке тип двигателя обозначает число полюсов.
3. Максимальный уровень шума для моделей погружных насосов указан как критический. При фиксации пиковых значений необходимо проверить направление вращения электродвигателя и не забито ли рабочее колесо.
4. Указания на способ запуска с применением софтстартера является обязательным. Софтстартер в комплект поставки не входит.
5. Насосы с классом изоляции обмотки стартера E не предназначены для использования с преобразователем частоты.
6. Для насосов с прямым пуском при расчёте пускового тока рекомендуется использовать коэффициент 7 (Кп=7)

Организация		Отв.менеджер:	
Контактное лицо		eMail:	
eMail:		tel.:	
tel.:			
Объект:			

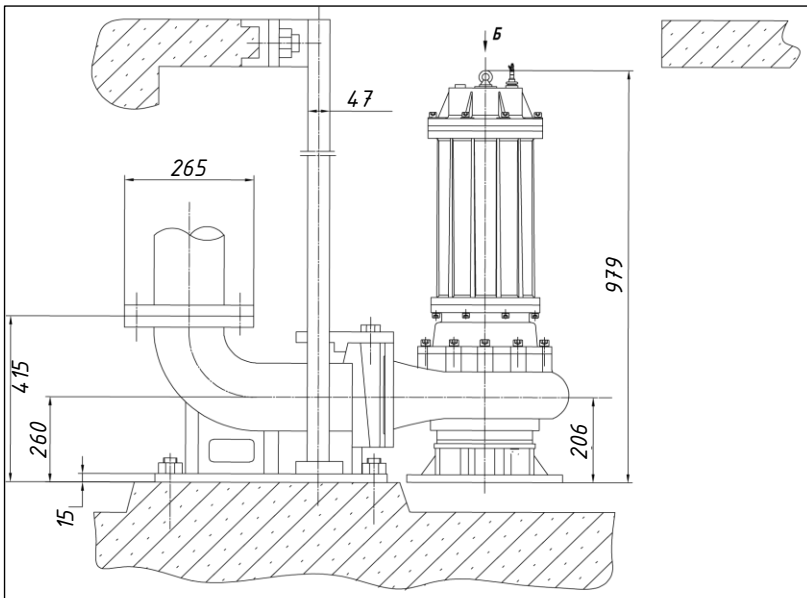

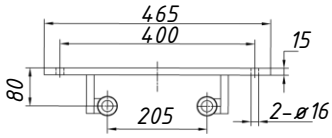

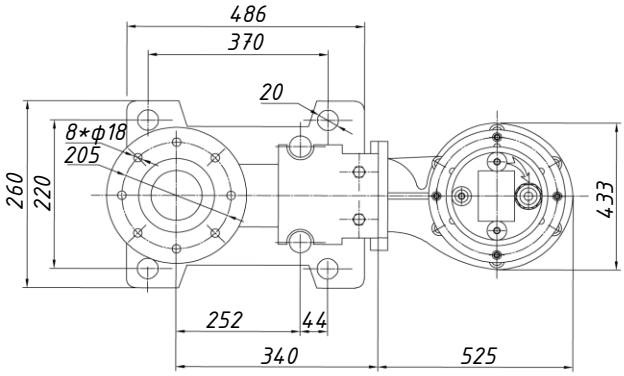

					Погружной насос HELYPUMP			
Изм.	Лист	№ докум.	Подп.	Дата	SL.150.1.150.4	Лит.	Масса	Масштаб
Разраб.								
Пров.						Лист 1	Листов 1	
Т. контр.								
Н. контр.						HELYX inspired by nature		
Утв.								