IMP PUMPS d.o.o. Pod hrasti 28 SI - 1218 Komenda Slovenia Phone: +386 (0)1 28 06 400 Fax: +386 (0)1 28 06 460

BL12-3R 2,2kW 120°C IE3 3~ 230/400 V

7995941

BL / Multistage pumps

GENERAL

Номер продукта	**7995941**		
Product name	**BL12-3R 2,2kW 120°C IE3 3~ 230/400 V**	M e i	**≥ 0,40**
Seal type	**EQQE**	Индекс энергоэффективности (EEI)	**3**
Нетто вес	**45,00 kg**		
H макс	**35.5 m**	H min	**0.0 m**
Q макс	**15.0 m3/h**	Q min	**0.0 m3/h**
	%		
Уровень звукового давления	**61 dB(A)**		

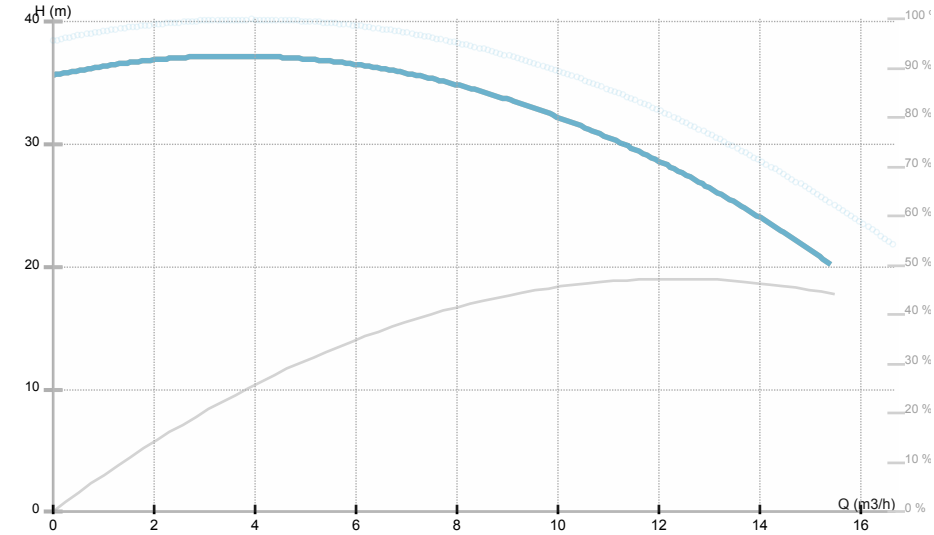

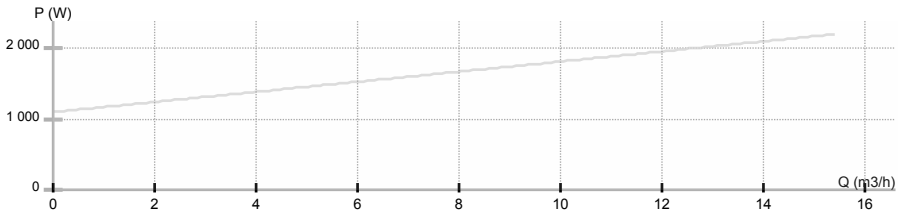

ELECTRICAL DATA

Номинальное напряжение	
Частота сети	**50 Hz**
Мощность двигателя	**0 W**
Об. / мин.	**2900 rpm**
Класс изоляции (IEC 85)	**F °C**
Номинальный ток	**4.72 A**

INSTALLATION

Тип жидкости	
Диапазон температуры жидкости	**0.0 ÷ 120.0 °C**
Максимальная температура окружающей среды	**40 °C**
Монтажная длина	**280 mm**
Условный проход DN1	**50**

MATERIAL

Материал подшипников	
Материал рабочего колеса	**Нерж.сталь AISI 304**
Материал проточной части	**Нерж.сталь AISI 304**
Материал вала	**Нерж.сталь AISI 304**

IMP PUMPS d.o.o. Pod hrasti 28 SI - 1218 Komenda Slovenia Phone: +386 (0)1 28 06 400 Fax: +386 (0)1 28 06 460

Класс защиты (IEC 34-5)	**IP55**
Thermal protection	**0**
Frame size	
Motor i e class	**IE3**

Соединение	
Присоединение	
Макс. рабочее давление	**2,2**

IMP PUMPS d.o.o. Pod hrasti 28 SI - 1218 Komenda Slovenia Phone: +386 (0)1 28 06 400 Fax: +386 (0)1 28 06 460

BL12-3R 2,2kW 120°C IE3 3~ 230/400 V

7995941

BL / Multistage pumps

IMP PUMPS d.o.o. Pod hrasti 28 SI - 1218 Komenda Slovenia Phone: +386 (0)1 28 06 400 Fax: +386 (0)1 28 06 460

BL12-3R 2,2kW 120°C IE3 3~ 230/400 V

7995941

BL / Multistage pumps

Эскиз

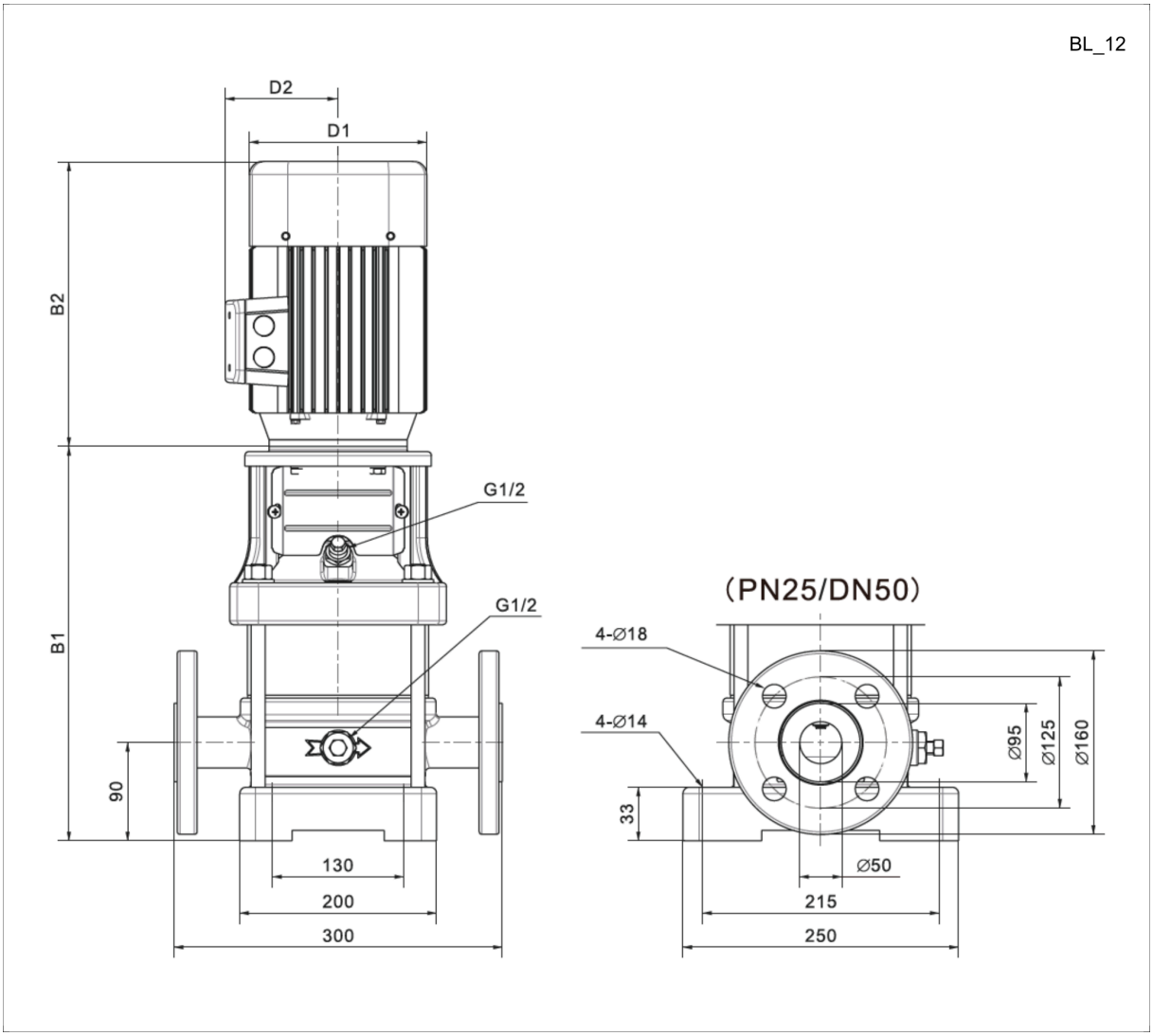

B1=415 B2=300 D1=166 D2=115

IMP PUMPS d.o.o. Pod hrasti 28 SI - 1218 Komenda Slovenia Phone: +386 (0)1 28 06 400 Fax: +386 (0)1 28 06 460

BL12-3R 2,2kW 120°C IE3 3~ 230/400 V

7995941

BL / Multistage pumps

Электрическая схема

BL12-3R 2,2kW 120°C IE3 3~ 230/400 V

7995941

BL / Multistage pumps

BL12-3R 2,2kW 120°C IE3 3~ 230/400 V - вертикальный, многоступенчатый, высоконапорный центробежный насос в линейном исполнении. Насос подходит для систем водораспределения и повышения давления, промышленных циркуляционных систем, контуров циркуляции охлаждающей воды. Его также можно использовать в системах пожаротушения, моечных установках, в системах орошения.
Гидравлическая часть насоса состоит из ступеней (крыльчатка, диффузор), помещенных в цилиндрический корпус и соединенных с основанием и консолью насоса соединительными винтами. Вал электродвигателя соединен с валом насоса с помощью муфты. Насос оснащен несбалансированным механическим торцевым уплотнением. Резьбовые заглушки на корпусе насоса позволяют удалить воздух или опорожнить насос.
Насос приводится в движение асинхронным трехфазным двухполюсным электродвигателем с вентиляторным охлаждением и фиксированной скоростью вращения. Электродвигатель с эффективностью IE3 имеет класс изоляции F, степень защиты от воды и пыли IP55 и подключается непосредственно к сети переменного тока 3-400В, 50 Гц, при этом необходимо обеспечить защиту электродвигателя в соответствие с требованиями локальных стандартов электробезопасности и инструкции по эксплуатации насоса. По запросу электродвигатель может быть оборудован частотным регулятором скорости вращения.
Насос предназначен для перекачивания чистых, не взрывоопасных жидкостй, не содержащих абразивных, твердых или волокнистых примесей, не агрессивных к применяемым в конструкции насоса материалам с температурой от 0 до +120 °C при максимальной температуре окружающей среды +40 °C. Присоединение к трубопроводам фланцевое либо резьбовое по запросу.
Рабочая точка:
• Расход: 0 m3/h
• Напор: 0 m
Допуски на давление и расход согласно ISO 9906-2015.
Электрические данные:
• Напряжение: ???
• Максимальный ток: 4.72 A

Установочные данные:
• Ду: 50
• Монтажная длина: 280 mm
• Вес нетто: 45 kg
Основание и консоль насоса изготовлены из серого чугуна и защищены катафорезным покрытием. Все части насоса, контактирующие с перекачиваемой жидкостью (вал, рабочие колеса, диффузоры), изготовлены из нержавеющей стали AISI 304. Если необходимо перекачивать щелочные или кислые жидкости, а также жидкости, содержащие масла и микрочастицы, насосы могут быть оснащены специальными торцевыми уплотнениями (опция).