IMP PUMPS d.o.o. Pod hrasti 28 SI - 1218 Komenda Slovenia Phone: +386 (0)1 28 06 400 Fax: +386 (0)1 28 06 460

# GHN 32/80-180

979521944

GHN / Threaded circulation pumps with three speeds

Heating/cooling, Klimatizacija

## GENERAL

| | | | |
|---|---|---|---|
| Номер продукта | **979521944** | | |
| Product name | **GHN 32/80-180** | | |
| Seal type | | | |
| Нетто вес | **4,80 kg** | | |
| H макс | **7.4 m** | H min | **0.0 m** |
| Q макс | **10.6 m3/h** | Q min | **0.0 m3/h** |
| | **%** | | |
| Уровень звукового давления | **dB(A)** | | |

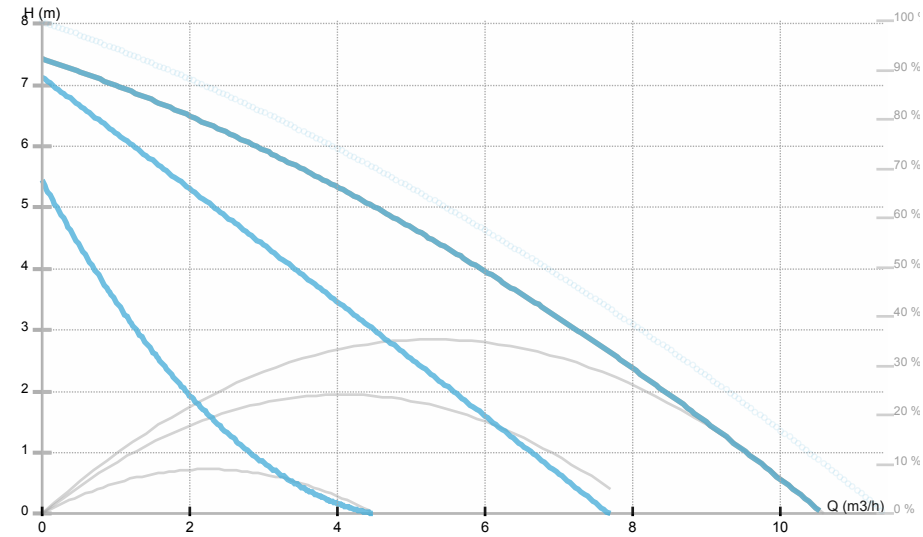


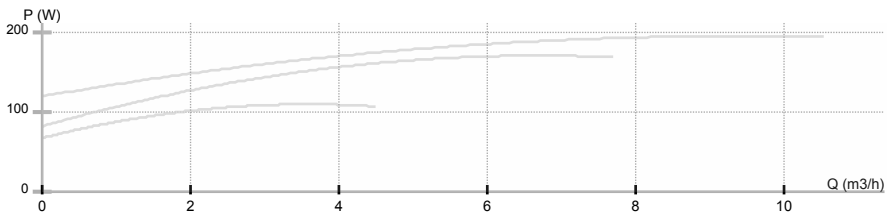


## ELECTRICAL DATA

| | |
|---|---|
| Номинальное напряжение | |
| Частота сети | **50 Hz** |
| Мощность двигателя | **210 W** |
| Об. / мин. | **2880 rpm** |
| Класс изоляции (IEC 85) | **200 °C** |
| Номинальный ток | **0.95 A** |
| Класс защиты (IEC 34-5) | **IP44** |
| Thermal protection | |

## INSTALLATION

| | |
|---|---|
| Тип жидкости | **Water VDI 2035, glycol 40%** |
| Диапазон температуры жидкости | **-10.0 ÷ 110.0 °C** |
| Максимальная температура окружающей среды | **40 °C** |
| Монтажная длина | **180 mm** |
| Условный проход DN1 | **32** |
| Соединение | **G 2** |

## MATERIAL

| | |
|---|---|
| Материал подшипников | **Керамика** |
| Материал рабочего колеса | **Пластик Noryl 1630V** |
| Материал проточной части | **Серый чугун** |
| Материал вала | **Керамика** |

IMP PUMPS d.o.o. Pod hrasti 28 SI - 1218 Komenda Slovenia Phone: +386 (0)1 28 06 400 Fax: +386 (0)1 28 06 460

| | | | |
|---|---|---|---|
| Frame size | | Присоединение | **G 2** |
| Motor i e class | | Макс. рабочее давление | **1,0** |

IMP PUMPS d.o.o. Pod hrasti 28 SI - 1218 Komenda Slovenia Phone: +386 (0)1 28 06 400 Fax: +386 (0)1 28 06 460

# GHN 32/80-180

979521944

GHN / Threaded circulation pumps with three speeds

Heating/cooling, Klimatizacija

IMP PUMPS d.o.o. Pod hrasti 28 SI - 1218 Komenda Slovenia Phone: +386 (0)1 28 06 400 Fax: +386 (0)1 28 06 460

# GHN 32/80-180

979521944

GHN / Threaded circulation pumps with three speeds

Heating/cooling, Klimatizacija

Эскиз

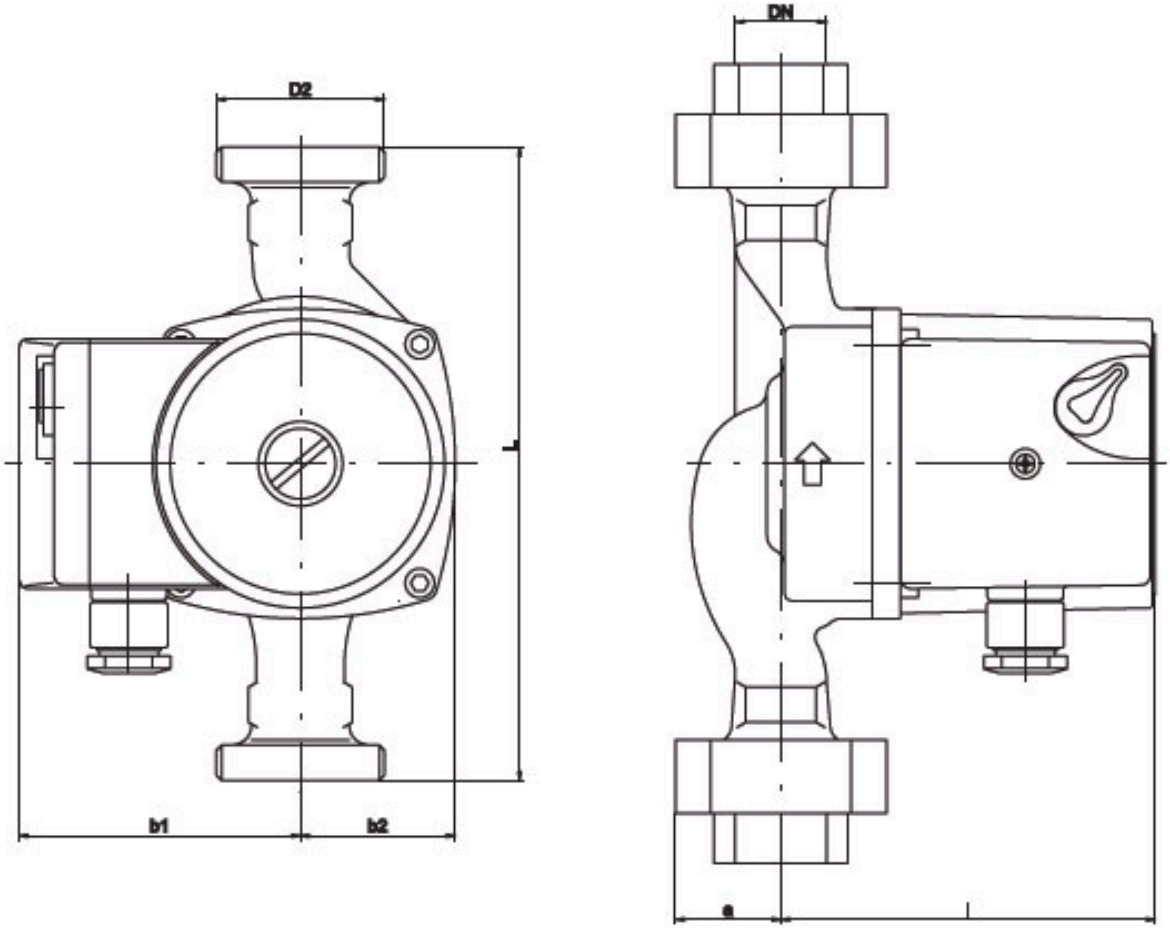


DN=32 D2=2"" L=180 l=108 b1=80 b2=44 a=30

IMP PUMPS d.o.o. Pod hrasti 28 SI - 1218 Komenda Slovenia Phone: +386 (0)1 28 06 400 Fax: +386 (0)1 28 06 460

# GHN 32/80-180

979521944

GHN / Threaded circulation pumps with three speeds

Heating/cooling, Klimatizacija

Электрическая схема

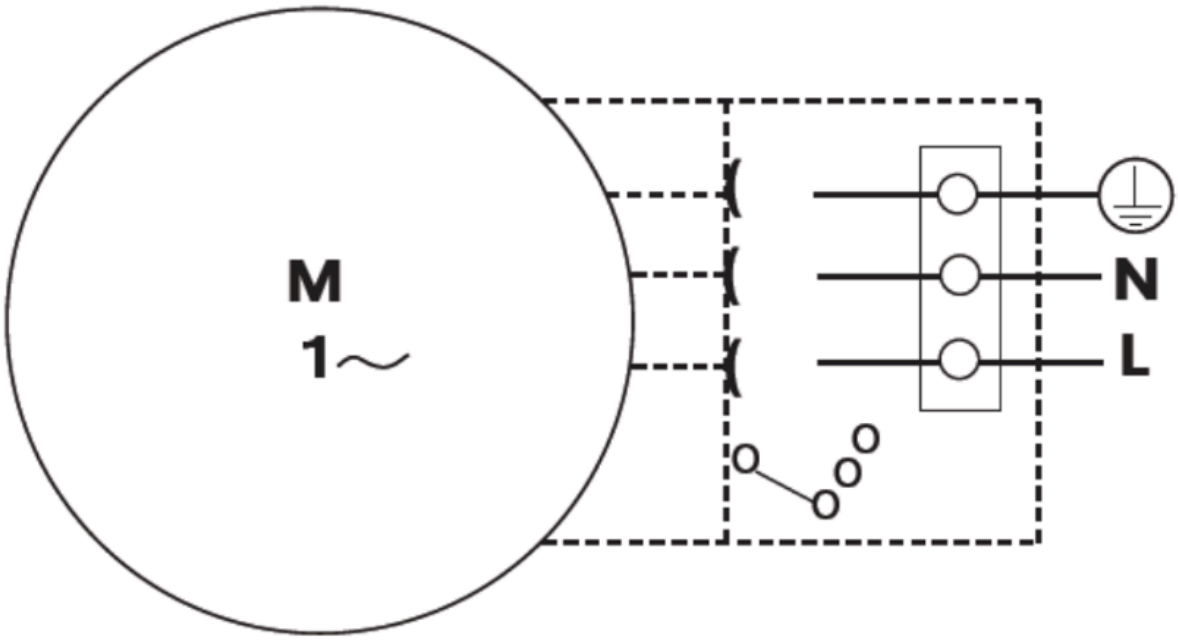

IMP PUMPS d.o.o. Pod hrasti 28 SI - 1218 Komenda Slovenia Phone: +386 (0)1 28 06 400 Fax: +386 (0)1 28 06 460

# GHN 32/80-180

979521944
GHN / Threaded circulation pumps with three speeds
Heating/cooling, Klimatizacija

GHN 32/80-180 — циркуляционный насос с ручной трехступенчатой регулировкой числа оборотов ротора, подходящий для систем отопления, охлаждения, вентиляции и кондиционирования. Насос оборудован однофазным ассинхронным электродвигателем. Обмотки электродвигателя устойчивы к току блокировки, поэтому он не нуждается в дополнительной защите.
Для нормальной работы насоса необходимо обеспечить рабочую среду, представляющую собой чистую воду или смесь чистой воды и антифриза в соответствии с действующими стандартами качества воды в системах отопления, например немецким стандартом VDI 2035. Если содержание гликоля в смеси выше 20%, рекомендуется проверить параметры насоса.
Диапазон температур перекачиваемой среды: -10...+110 °C.
Рабочая точка:
• Расход: 0 m3/h
• Напор: 0 m
Допуски на давление и расход согласно ISO 9906-2015.
Электрические данные:
• Напряжение: ???
• Максимальный ток: 0.95 A

Установочные данные:
• Ду: 32
• Монтажная длина: 180 mm
• Вес нетто: 4,8 kg

Насос доступен с резьбовым соединением (PN10). Гидравлический корпус насоса изготовлен из серого чугуна, защищен катафорезным покрытием, что способствует большей устойчивости насоса к среде. Корпус ротора выполнен цельным без сварки, облицовка ротора – из нержавеющей стали AISI 316, вал насоса – из керамики. Рабочее колесо изготовлено из пластика Noryl, подшипники – из керамики.