IMP PUMPS d.o.o. Pod hrasti 28 SI - 1218 Komenda Slovenia Phone: +386 (0)1 28 06 400 Fax: +386 (0)1 28 06 460

GHNDbasic II 40-120F

979524502

GHNDbasic II / Three speeds double circulation pumps with flanges
Heating/cooling

GENERAL

Номер продукта	**979524502**		
Product name	**GHNDbasic II 40-120F**		
Seal type			
Нетто вес	**31,50 kg**		
H макс	**10.74 m**	H min	**0.0 m**
Q макс	**20.9 m3/h**	Q min	**0.0 m3/h**
	%		
Уровень звукового давления	**dB(A)**		

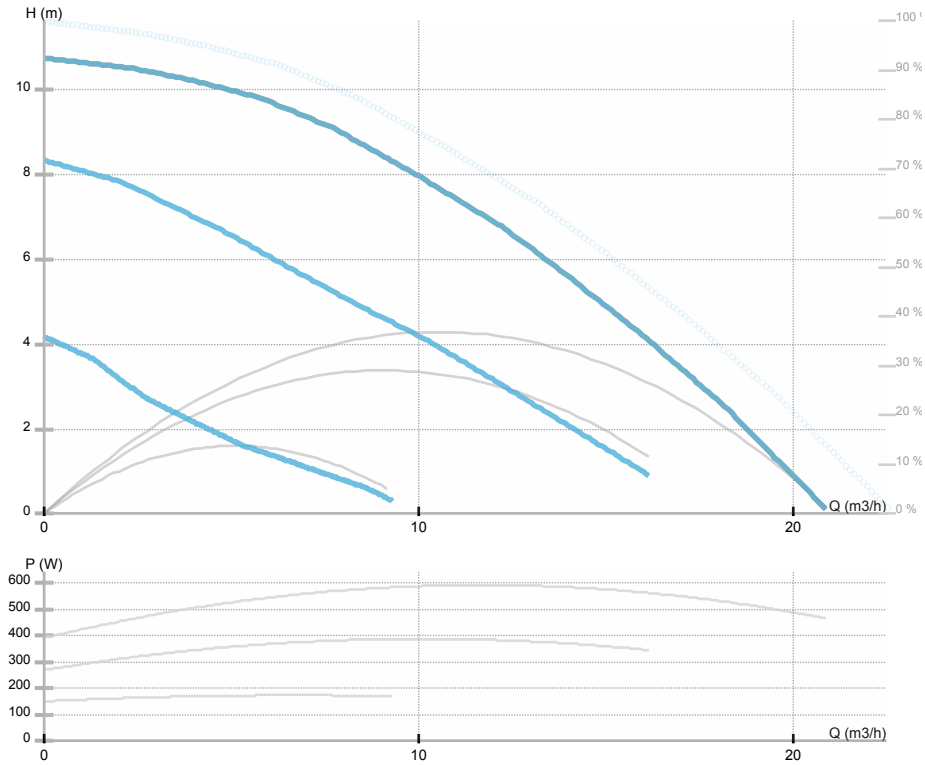

ELECTRICAL DATA

Номинальное напряжение	
Частота сети	**50 Hz**
Мощность двигателя	**591 W**
Об. / мин.	**2880 rpm**
Класс изоляции (IEC 85)	**200 °C**
Номинальный ток	**1.46 A**
Класс защиты (IEC 34-5)	**IP44**
Thermal protection	
Frame size	

INSTALLATION

Тип жидкости	**Water VDI 2035, glycol 50%**
Диапазон температуры жидкости	**-10.0 ÷ 120.0 °C**
Максимальная температура окружающей среды	**40 °C**
Монтажная длина	**250 mm**
Условный проход DN1	**40**
Соединение	
Присоединение	

MATERIAL

Материал подшипников	**Графит**
Материал рабочего колеса	**Пластик Noryl 1630V**
Материал проточной части	**Серый чугун**
Материал вала	**Нерж.сталь AISI 431**

IMP PUMPS d.o.o. Pod hrasti 28 SI - 1218 Komenda Slovenia Phone: +386 (0)1 28 06 400 Fax: +386 (0)1 28 06 460

Motor i e class		Макс. рабочее давление	**1,0**

IMP PUMPS d.o.o. Pod hrasti 28 SI - 1218 Komenda Slovenia Phone: +386 (0)1 28 06 400 Fax: +386 (0)1 28 06 460

GHNDbasic II 40-120F

979524502

GHNDbasic II / Three speeds double circulation pumps with flanges

Heating/cooling

IMP PUMPS d.o.o. Pod hrasti 28 SI - 1218 Komenda Slovenia Phone: +386 (0)1 28 06 400 Fax: +386 (0)1 28 06 460

GHNDbasic II 40-120F

979524502

GHNDbasic II / Three speeds double circulation pumps with flanges

Heating/cooling

Эскиз

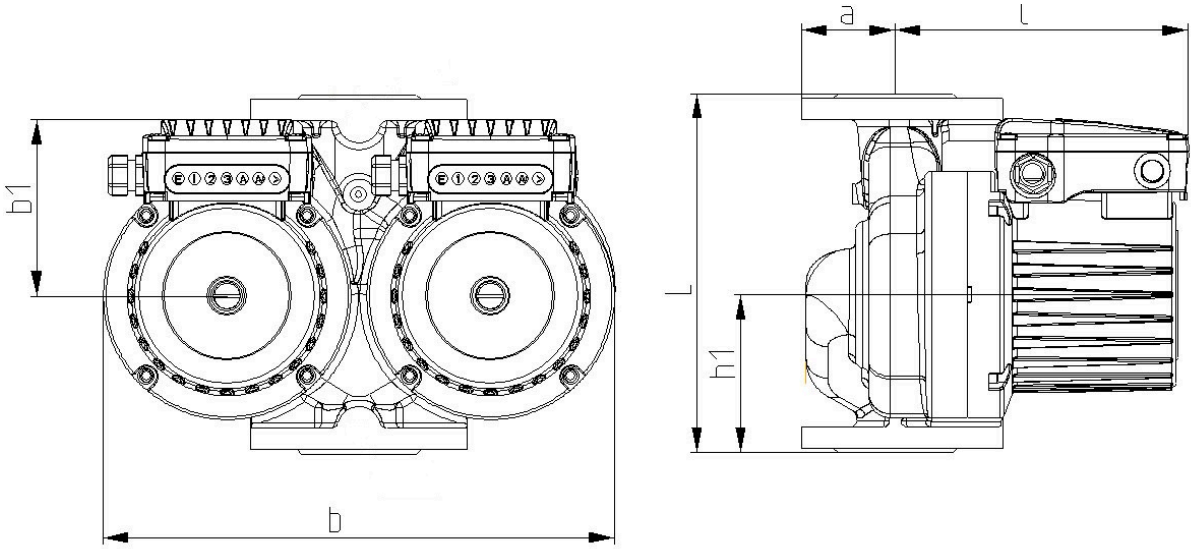

L=250 DN=40 a=62 l=198 b1=125 R=1/4"" b=346 h1=110

IMP PUMPS d.o.o. Pod hrasti 28 SI - 1218 Komenda Slovenia Phone: +386 (0)1 28 06 400 Fax: +386 (0)1 28 06 460

GHNDbasic II 40-120F

979524502

GHNDbasic II / Three speeds double circulation pumps with flanges
Heating/cooling

Электрическая схема

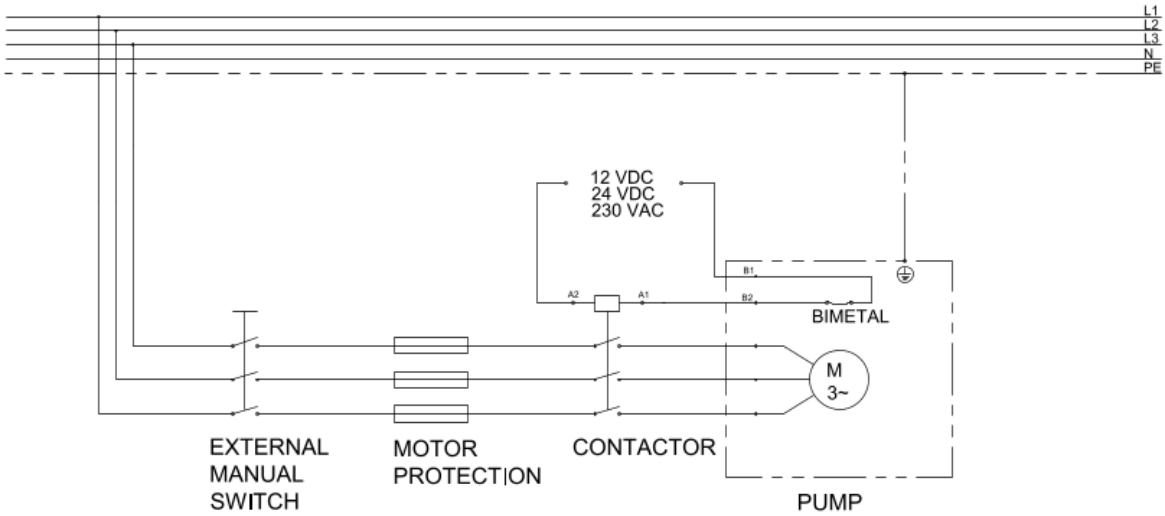

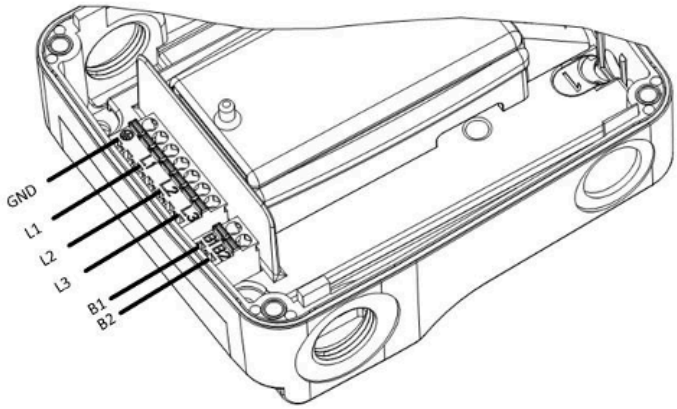

IMP PUMPS d.o.o. Pod hrasti 28 SI - 1218 Komenda Slovenia Phone: +386 (0)1 28 06 400 Fax: +386 (0)1 28 06 460

GHNDbasic II 40-120F

979524502

GHNDbasic II / Three speeds double circulation pumps with flanges
Heating/cooling

GHNDbasic II 40-120F Циркуляционный насос с ручной трехступенчатой регулировкой числа оборотов ротора, подходящий для систем отопления, охлаждения, вентиляции и кондиционирования. Насос оснащён трёхфазным электродвигателем с встроенным термовыключателем. В зависимости от состояния термовыключателя внешний управляющий блок может отключить насос в случае перегрева. Электропроводка должна быть оборудована защитным устройством для отключения электродвигателя от источника питания, выполненным в соответствии с местными нормами электробезопасности.

Насос имеет сдвоенный гидравлический корпус с встроенной дроссельной заслонкой, которая поворачивается под действием потока перекачиваемой жидкости. Возможны следующие режимы работы сдвоенного насоса:
1. Попеременная работа: один из насосов работает, другой находится в резерве.
2. Параллельная работа, насосы работают одновременно. В данном случае оба насоса должны быть настроены на одинаковую скорость вращения ротора. В противном случае заслонка будет блокировать насос с меньшей производительностью.
Для нормальной работы насоса необходимо обеспечить рабочую среду, представляющую собой чистую воду или смесь чистой воды и антифриза в соответствии с действующими стандартами качества воды в системах отопления, например немецким стандартом VDI 2035. Если содержание гликоля в смеси выше 20%, рекомендуется проверить параметры насоса.
Диапазон температур перекачиваемой среды: -10...+120 °C.
Рабочая точка:
• Расход: 0 m3/h
• Напор: 0 m
Допуски на напор и расход согласно ISO 9906-2015.
Электрические данные:

• Напряжение: ???
• Максимальный ток: 1.46 A
Данные для установки:
• Ду: 40
• Монтажная длина: 250 mm
• Вес нетто: 31,5 kg
Насос доступен с фланцевым (PN 6/10) соединением. Гидравлический корпус насоса изготовлен из серого чугуна, защищен катафорезным покрытием, что способствует большей устойчивости насоса к среде. Корпус ротора выполнен из нержавеющей стали AISI 316 цельным без сварки, оболочка ротора – из нержавеющей стали AISI 316, вал ротора – из нержавеющей стали AISI 431. Рабочее колесо изготовлено из нержавеющей стали AISI 304 , подшипники – из графита.